Ferroli

# Serie bruciatori

Bruciatori a gas e gasolio

# AFFIDABILITÀ E CONTROLLO IN OGNI FASE DEL PROCESSO DI COMBUSTIONE.

# BRUCIATORI A GAS E GASOLIO

## La gamma

La gamma di bruciatori a gas e a gasolio Ferroli è progettata per garantire efficienza, affidabilità e basse emissioni in tutte le applicazioni termiche.

Alcuni modelli a gas selezionati sono dotati di tecnologia Low NOx, che riduce ulteriormente l'impatto ambientale e assicura una combustione eccezionalmente pulita, rispettando i più severi standard normativi.

Disponibili in versioni a uno stadio, a due stadi e progressive, con potenze che vanno da 14,5 kW fino a 2200 kW, questi bruciatori soddisfano le esigenze di installazioni residenziali, commerciali e industriali.

Con classi di emissione NOx che vanno dal livello 3 al livello 5, i bruciatori Ferroli offrono la combinazione perfetta di tecnologia all'avanguardia, sostenibilità e alte prestazioni.

## BRUCIATORI A GAS

### BOOSTER

**17 - 240 kW**
Classe NOx 5
Monostadio
Pag. 4

### BOOSTER/2

**30 - 500 kW**
Classe NOx 5
Bistadio
Pag. 8

### BOOSTER/PR

**120 - 2200 kW**
Classe NOx 3
Progressivo
Pag. 12

## BRUCIATORI A GASOLIO

### TECNO BLU

**14.5 - 64 kW**
Classe NOx 4
Monostadio
Pag. 24

### TECNO/2 BLU

**32 - 450 kW**
Classe NOx 4
Bistadio
Pag. 26

# BOOSTER

## Bruciatori di gas monostadio

- Bruciatori di gas di tipo monostadio da 17 kW a 350 kW
- Tutti i modelli della gamma monostadio sono certificati in classe 5° (≤56 mg/kWh) secondo Direttiva ErP
- I bruciatori possono funzionare a gas metano o a GPL utilizzando il kit di trasformazione dedicato
- Tutti i bruciatori vengono accesi e tarati durante il processo di produzione, per garantire una prima accensione in sicurezza
- I modelli 4 E / 7 E / 10 E / 12 E possono essere alimentati elettricamente a 50 o 60 Hz
- Per il corretto funzionamento con i più svariati tipi di camera di combustione sono previste due diverse lunghezze del boccaglio: TC (Testa Corta - generalmente utilizzato per le caldaie ad inversione di fiamma) TL (Testa Lunga - generalmente utilizzato per le caldaie a tre giri di fumo)
- Per garantire un buon funzionamento al variare delle condizioni di fornitura del gas, sono stati inseriti a catalogo diversi modelli di rampa, con una serie di accessori per facilitarne l'installazione
- I bruciatori della serie BOOSTER sono forniti di serie con: flangia di fissaggio e relativa guarnizione; viterie di fissaggio; connettore a 7 poli; manuale di installazione e manutenzione

**Accessori**
Vedi pagine dedicate

| Codice bruciatore | Modello bruciatore |
|---|---|
| 0UEM7AXA | **BOOSTER 4 - E** |
| 0UEM7BXA | **BOOSTER 4 L - E** |
| 0UEM9AXA | **BOOSTER 7 - E** |
| 0UEM9BXA | **BOOSTER 7 L - E** |
| 0UEMBAXA | **BOOSTER 10 - E** |
| 0UEMBBXA | **BOOSTER 10 L - E** |
| 0UEMCAXA | **BOOSTER 12 - E** |
| 0UEMCBXA | **BOOSTER 12 L - E** |
| 0UEMEAXA | **BOOSTER 17 - E** |
| 0UEMEBXA | **BOOSTER 17 L - E** |
| 0UEMFAXA | **BOOSTER 25 - E** |
| 0UEMFBXA | **BOOSTER 25 L - E** |
| 0UEMGAXA | **BOOSTER 35 - E** |
| 0UEMGBXA | **BOOSTER 35 L - E** |

**La serie BOOSTER è stata certificata in conformità a:**
- 014/35/UE Direttiva bassa tensione
- 2014/30/UE Direttiva compatibilità elettromagnetica
- (EU) 2016/426 Regolamento sugli apparecchi a gas
- 2006/42/EC Direttiva macchine
- 2011/65/UE Direttiva RoHS2 + 2015/863/UE
- EN 676:2020
- EN 50156-1: 2024
- EN IEC 55014-1: 2021
- EN IEC 55014-2: 2021
- EN 60335-1: 2024-04
- EN 60335-2-102: 2016
- EN IEC 61000-6-2: 2019
- EN IEC 61000-6-3: 2019

| Modello | Tipo di boccaglio | Classe Nox * | Tipo | Potenza termica (kW) | | Alimentazione elettrica | Motore |
|---|---|---|---|---|---|---|---|
| | | | | Min | Max | Fase/V/Hz | W |
| **BOOSTER 4 - E** | TC | 5 | Monostadio | 17 | 46 | 1/230/50-60 | 75 |
| **BOOSTER 4 L - E** | TL | 5 | Monostadio | 17 | 46 | 1/230/50-60 | 75 |
| **BOOSTER 7 - E** | TC | 5 | Monostadio | 30 | 70 | 1/230/50-60 | 75 |
| **BOOSTER 7 L - E** | TL | 5 | Monostadio | 30 | 70 | 1/230/50-60 | 75 |
| **BOOSTER 10 - E** | TC | 5 | Monostadio | 45 | 110 | 1/230/50-60 | 75 |
| **BOOSTER 10 L - E** | TL | 5 | Monostadio | 45 | 110 | 1/230/50-60 | 75 |
| **BOOSTER 12 - E** | TC | 5 | Monostadio | 60 | 120 | 1/230/50-60 | 75 |
| **BOOSTER 12 L - E** | TL | 5 | Monostadio | 60 | 120 | 1/230/50-60 | 75 |
| **BOOSTER 17 - E** | TC | 5 | Monostadio | 85 | 170 | 1/230/50 | 200 |
| **BOOSTER 17 L - E** | TL | 5 | Monostadio | 85 | 170 | 1/230/50 | 200 |
| **BOOSTER 25 - E** | TC | 5 | Monostadio | 85 | 240 | 1/230/50 | 200 |
| **BOOSTER 25 L - E** | TL | 5 | Monostadio | 85 | 240 | 1/230/50 | 200 |
| **BOOSTER 35 - E** | TC | 5 | Monostadio | 200 | 350 | 1/230/50 | 300 |
| **BOOSTER 35 L - E** | TL | 5 | Monostadio | 200 | 350 | 1/230/50 | 300 |

# ABBINAMENTO BRUCIATORE

## Rampa gas metano / gpl

| GAS METANO | | | | | | | |
|---|---|---|---|---|---|---|---|
| Bruciatore | | Pressione gas in entrata * | | Rampa gas a metano ed accessori | | | |
| Modello | Codice | Pressione min gas (mbar) | Pressione max gas (mbar) | Modello | Attacco | Codice | Codice kit adattatore |
| BOOSTER 4 - E | 0UEM7AXA | 13 | 65 | GAS TRAIN MBC 65 DLE | 1/2 | 094557X0 | |
| BOOSTER 4 L - E | 0UEM7BXA | 13 | 65 | GAS TRAIN MBC 65 DLE | 1/2 | 094557X0 | |
| BOOSTER 7 - E | 0UEM9AXA | 22 | 65 | GAS TRAIN MBC 65 DLE | 1/2 | 094557X0 | |
| BOOSTER 7 L - E | 0UEM9BXA | 22 | 65 | GAS TRAIN MBC 65 DLE | 1/2 | 094557X0 | |
| BOOSTER 7 - E | 0UEM9AXA | 15 | 360 | GAS TRAIN MBC 120 DLE | 3/4 | 094558X0 | |
| BOOSTER 7 L - E | 0UEM9BXA | 15 | 360 | GAS TRAIN MBC 120 DLE | 3/4 | 094558X0 | |
| BOOSTER 10 - E | 0UEMBAXA | 38 | 65 | GAS TRAIN MBC 65 DLE | 1/2 | 094557X0 | |
| BOOSTER 10 L - E | 0UEMBBXA | 38 | 65 | GAS TRAIN MBC 65 DLE | 1/2 | 094557X0 | |
| BOOSTER 10 - E | 0UEMBAXA | 23 | 360 | GAS TRAIN MBC 120 DLE | 3/4 | 094558X0 | |
| BOOSTER 10 L - E | 0UEMBBXA | 23 | 360 | GAS TRAIN MBC 120 DLE | 3/4 | 094558X0 | |
| BOOSTER 10 - E | 0UEMBAXA | 17 | 360 | GAS TRAIN MB-DLE 407 | 3/4 | 094612X0 | |
| BOOSTER 10 L - E | 0UEMBBXA | 17 | 360 | GAS TRAIN MB-DLE 407 | 3/4 | 094612X0 | |
| BOOSTER 12 - E | 0UEMCAXA | 46 | 65 | GAS TRAIN MBC 65 DLE | 1/2 | 094557X0 | |
| BOOSTER 12 L - E | 0UEMCBXA | 46 | 65 | GAS TRAIN MBC 65 DLE | 1/2 | 094557X0 | |
| BOOSTER 12 - E | 0UEMCAXA | 26 | 360 | GAS TRAIN MBC 120 DLE | 3/4 | 094558X0 | |
| BOOSTER 12 L - E | 0UEMCBXA | 26 | 360 | GAS TRAIN MBC 120 DLE | 3/4 | 094558X0 | |
| BOOSTER 12 - E | 0UEMCAXA | 19 | 360 | GAS TRAIN MB-DLE 407 | 3/4 | 094612X0 | |
| BOOSTER 12 L - E | 0UEMCBXA | 19 | 360 | GAS TRAIN MB-DLE 407 | 3/4 | 094612X0 | |
| BOOSTER 17 - E | 0UEMEAXA | 26 | 360 | GAS TRAIN MB-DLE 405 | 3/4 | 094575X0 | 094580X0 |
| BOOSTER 17 L - E | 0UEMEBXA | 26 | 360 | GAS TRAIN MB-DLE 405 | 3/4 | 094575X0 | 094580X0 |
| BOOSTER 17 - E | 0UEMEAXA | 13 | 360 | GAS TRAIN MB-DLE 410 | 1 | 094560X0 | |
| BOOSTER 17 L - E | 0UEMEBXA | 13 | 360 | GAS TRAIN MB-DLE 410 | 1 | 094560X0 | |
| BOOSTER 25 - E | 0UEMFAXA | 40 | 360 | GAS TRAIN MB-DLE 405 | 3/4 | 094575X0 | 094580X0 |
| BOOSTER 25 L - E | 0UEMFBXA | 40 | 360 | GAS TRAIN MB-DLE 405 | 3/4 | 094575X0 | 094580X0 |
| BOOSTER 25 - E | 0UEMFAXA | 15 | 360 | GAS TRAIN MB-DLE 412 | 1 1/4 | 094561X0 | |
| BOOSTER 25 L - E | 0UEMFBXA | 15 | 360 | GAS TRAIN MB-DLE 412 | 1 1/4 | 094561X0 | |
| BOOSTER 35 - E | 0UEMGAXA | 17 | 360 | GAS TRAIN MB-DLE 415 | 1 1/2 | 094564X0 | |
| BOOSTER 35 L - E | 0UEMGBXA | 17 | 360 | GAS TRAIN MB-DLE 415 | 1 1/2 | 094564X0 | |

* Per la corretta scelta della rampa a gas, dovrà essere sottratta la contropressione in camera di combustione ai valori indicati in tabella (relativi a pressione minima e massima di lavoro delle rampe gas)

| GPL | | | | | | |
|---|---|---|---|---|---|---|
| Bruciatore | | Rampa gas a GPL ed accessori | | | | |
| Modello | Codice | Modello | Attacco | Codice | Codice kit trasf. GPL | Codice kit adattatore |
| BOOSTER 4 - E | 0UEM7AXA | MBC 65 DLE | 1/2 | 094557X0 | 094584X0 | |
| BOOSTER 4 L - E | 0UEM7BXA | MBC 65 DLE | 1/2 | 094557X0 | 094584X0 | |
| BOOSTER 7 - E | 0UEM9AXA | MBC 65 DLE | 1/2 | 094557X0 | 094584X0 | |
| BOOSTER 7 L - E | 0UEM9BXA | MBC 65 DLE | 1/2 | 094557X0 | 094584X0 | |
| BOOSTER 10 - E | 0UEMBAXA | MBC 65 DLE | 1/2 | 094557X0 | 094584X0 | |
| BOOSTER 10 L - E | 0UEMBBXA | MBC 65 DLE | 1/2 | 094557X0 | 094584X0 | |
| BOOSTER 12 - E | 0UEMCAXA | MBC 65 DLE | 1/2 | 094557X0 | 094584X0 | |
| BOOSTER 12 L - E | 0UEMCBXA | MBC 65 DLE | 1/2 | 094557X0 | 094584X0 | |
| BOOSTER 17 - E | 0UEMEAXA | MB-DLE 405 | 3/4 | 094575X0 | | 094580X0 |
| BOOSTER 17 L - E | 0UEMEBXA | MB-DLE 405 | 3/4 | 094575X0 | | 094580X0 |
| BOOSTER 25 - E | 0UEMFAXA | MB-DLE 405 | 3/4 | 094575X0 | | 094580X0 |
| BOOSTER 25 L - E | 0UEMFBXA | MB-DLE 405 | 3/4 | 094575X0 | | 094580X0 |
| BOOSTER 35 - E | 0UEMGAXA | MB-DLE 407 | 3/4 | 094576X0 | 094586X0 | |
| BOOSTER 35 L - E | 0UEMGBXA | MB-DLE 407 | 3/4 | 094576X0 | 094586X0 | |

# DATI TECNICI

## Campi di lavoro

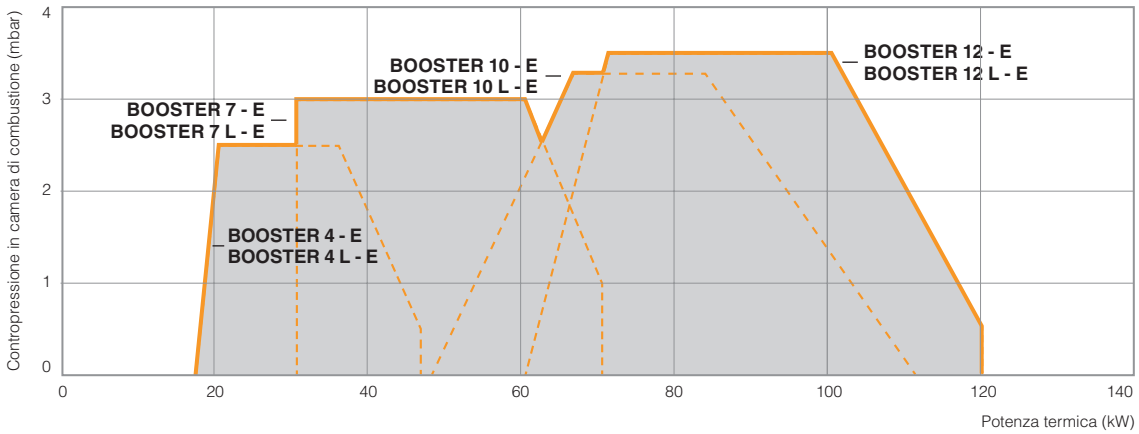


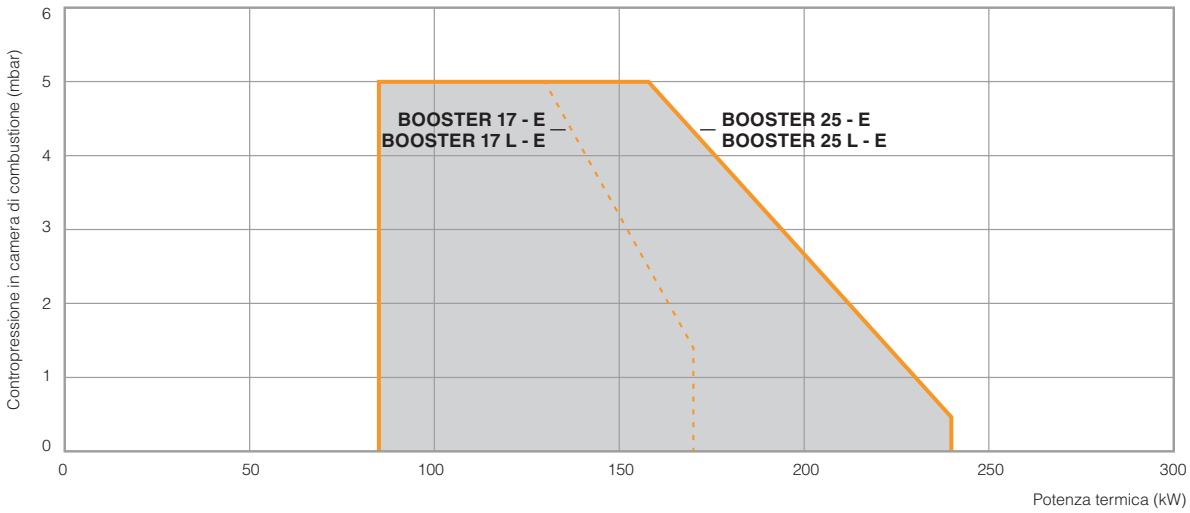


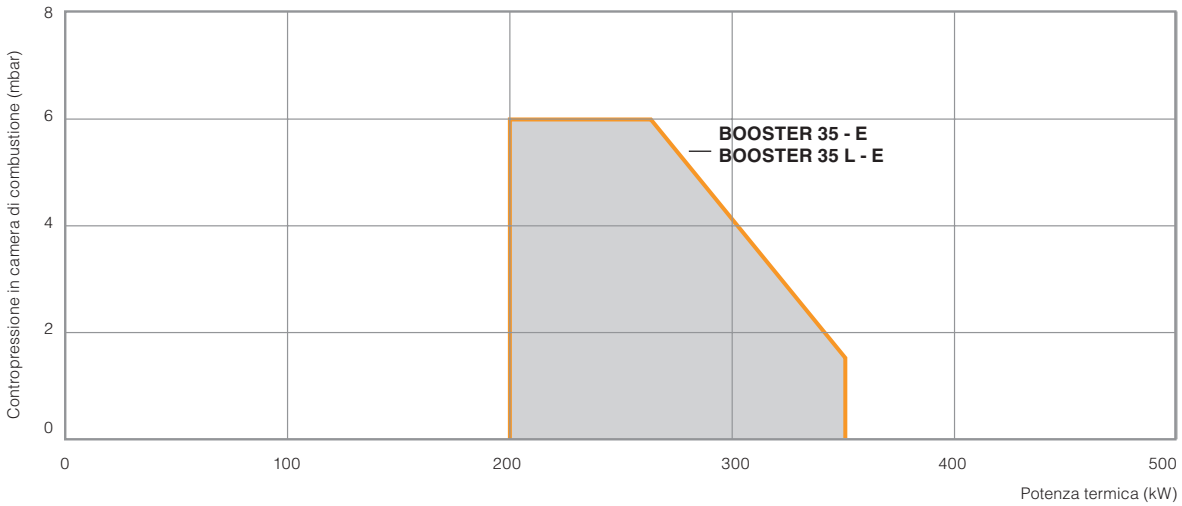

# DATI TECNICI

## Dimensioni

### BOOSTER 4 - E

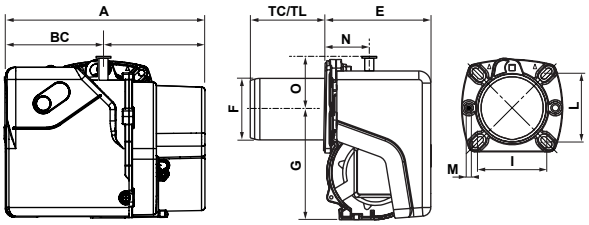


### BOOSTER 7 - E | BOOSTER 10 - E | BOOSTER 12 - E

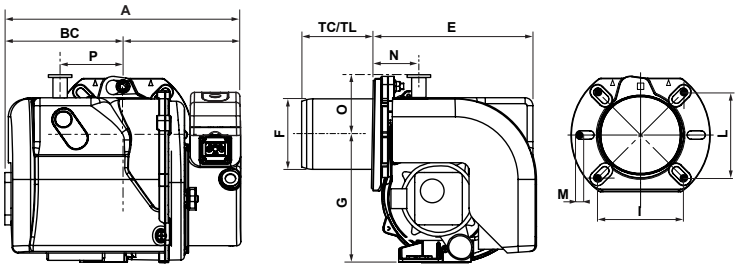


| Modello | A | B | C | TC | TL | E | F | G | I | L | M | N | O | P |
|---|---|---|---|---|---|---|---|---|---|---|---|---|---|---|
| BOOSTER 4 - E / BOOSTER 4 L - E | 288 | 143 | 145 | 85 | 185 | 153 | 89 | 160 | 92/107 | 92/107 | M8 | 54 | 73 | - |
| BOOSTER 7 - E / BOOSTER 7 L - E | 303 | 155 | 148 | 85 | 185 | 204 | 89 | 160 | 100/120 | 100/120 | M8 | 52 | 71 | 82 |
| BOOSTER 10 - E / BOOSTER 10 L - E | 317 | 169 | 148 | 140 | 220 | 204 | 89 | 160 | 100/120 | 100/120 | M8 | 52 | 71 | 82 |
| BOOSTER 12 - E / BOOSTER 12 L - E | 317 | 169 | 148 | 160 | 240 | 204 | 98 | 160 | 100/120 | 100/120 | M8 | 52 | 71 | 82 |

### BOOSTER 17 - E | BOOSTER 25 - E

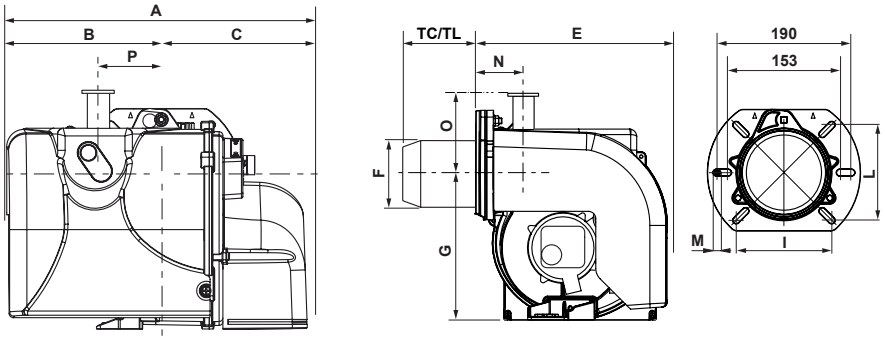


| Modello | A | B | C | TC | TL | E | F | G | I | L | M | N | O |
|---|---|---|---|---|---|---|---|---|---|---|---|---|---|
| BOOSTER 17 - E / BOOSTER 17 L - E | 392 | 202 | 190 | 180 | 280 | 280 | 125 | 201 | 106/130 | 106/130 | M8 | 73 | 104 |
| BOOSTER 25 - E / BOOSTER 25 L - E | 392 | 202 | 190 | 180 | 280 | 280 | 125 | 201 | 106/130 | 106/130 | M8 | 73 | 104 |

### BOOSTER 35 - E

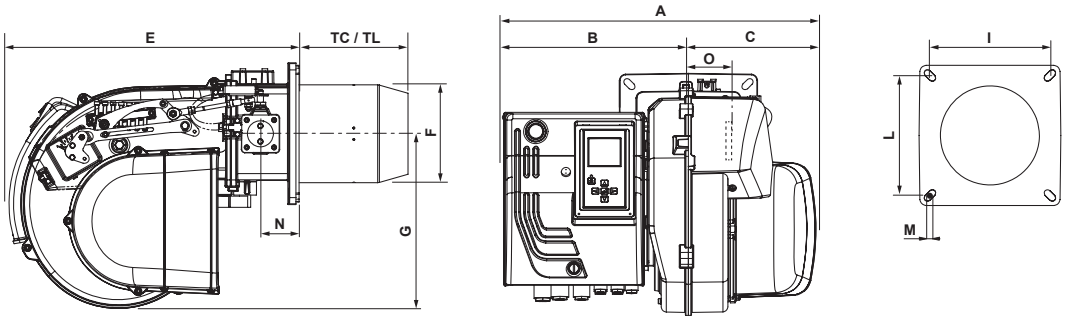


| Modello | A | B | C | TC | TL | E | F | G | I | L | M | N | O |
|---|---|---|---|---|---|---|---|---|---|---|---|---|---|
| BOOSTER 35 - E / BOOSTER 35 L - E | 485 | 277 | 208 | 175 | 335 | 466 | 157 | 280 | 185/200 | 185/200 | M8 | 62 | 101 |

# BOOSTER/2

## Bruciatori di gas doppio stadio

- Bruciatori di gas di tipo bistadio da 30 kW a 500 kW
- Tutti i modelli della gama monostadio sono certificati in classe 5° (≤56 mg/kWh) secondo la Direttiva ErP
- I bruciatori della serie BOOSTER possono funzionare a gas metano o a GPL utilizzando il kit di trasformazione dedicato
- Tutti i bruciatori vengono accesi e tarati durante il processo di produzione, per garantire una prima accensione in sicurezza
- I modelli 10/2 E possono essere alimentati elettricamente a 50 e 60 Hz
- Per il corretto funzionamento con i più svariati tipi di camera di combustione sono previste due diverse lunghezze del boccaglio: TC (Testa Corta - generalmente utilizzato per le caldaie ad inversione di fiamma) TL (Testa Lunga - generalmente utilizzato per le caldaie a tre giri di fumo)
- Per garantire un buon funzionamento al variare delle condizioni di fornitura del gas, sono stati inseriti a catalogo diversi modelli di rampa, con una serie di accessori per facilitarne l'installazione
- I bruciatori della serie BOOSTER sono forniti di serie con: flangia di fissaggio e relativa guarnizione; viterie di fissaggio; connettore a 7 poli; manuale di installazione e manutenzione

**Accessori**

Vedi pagine dedicate

| Codice bruciatore | Modello bruciatore |
|---|---|
| 0UEBBAXA | **BOOSTER 10/2 - E** |
| 0UEBBBXA | **BOOSTER 10/2 L - E** |
| 0UEBEAXA | **BOOSTER 17/2 - E** |
| 0UEBEBXA | **BOOSTER 17/2 L - E** |
| 0UEBFAXA | **BOOSTER 25/2 - E** |
| 0UEBFBXA | **BOOSTER 25/2 L - E** |
| 0UEBHAXA | **BOOSTER 40/2 - E** |
| 0UEBHBXA | **BOOSTER 40/2 L - E** |
| 0UEBIAXA | **BOOSTER 50/2 - E** |
| 0UEBIBXA | **BOOSTER 50/2 L - E** |

**La serie BOOSTER/2 è stata certificata in conformità a:**

- 014/35/UE Direttiva bassa tensione
- 2014/30/UE Direttiva compatibilità elettromagnetica
- (EU) 2016/426 Regolamento sugli apparecchi a gas
- 2006/42/EC Direttiva macchine
- 2011/65/UE Direttiva RoHS2 + 2015/863/UE
- EN 676:2020
- EN 50156-1: 2024
- EN IEC 55014-1: 2021
- EN IEC 55014-2: 2021
- EN 60335-1: 2024-04
- EN 60335-2-102: 2016
- EN IEC 61000-6-2: 2019
- EN IEC 61000-6-3: 2019

| Modello | Tipo di boccaglio | Classe Nox * | Tipo | Potenza termica (kW) | | Alimentazione elettrica | Motore |
|---|---|---|---|---|---|---|---|
| | | | | Min | Max | Fase/V/Hz | W |
| **BOOSTER 10/2 - E** | TC | 5 | Bistadio | 22 | 110 | 1/230/50-60 | 75 |
| **BOOSTER 10/2 L - E** | TL | 5 | Bistadio | 22 | 110 | 1/230/50-60 | 75 |
| **BOOSTER 17/2 - E** | TC | 5 | Bistadio | 60 | 170 | 1/230/50 | 200 |
| **BOOSTER 17/2 L - E** | TL | 5 | Bistadio | 60 | 170 | 1/230/50 | 200 |
| **BOOSTER 25/2 - E** | TC | 5 | Bistadio | 60 | 240 | 1/230/50 | 200 |
| **BOOSTER 25/2 L - E** | TL | 5 | Bistadio | 60 | 240 | 1/230/50 | 200 |
| **BOOSTER 40/2 - E** | TC | 5 | Bistadio | 100 | 400 | 1/230/50 | 370 |
| **BOOSTER 40/2 L - E** | TL | 5 | Bistadio | 100 | 400 | 1/230/50 | 370 |
| **BOOSTER 50/2 - E** | TC | 5 | Bistadio | 120 | 500 | 3/230-400/50 | 550 |
| **BOOSTER 50/2 L - E** | TL | 5 | Bistadio | 120 | 500 | 3/230-400/50 | 550 |

**NB:** * Classe NOx 5 - ≤ 56 mg/kWh (in accordo con la norma Europea EN 676) - * Classe NOx 3 - ≤ 80 mg/kWh (in accordo con la norma Europea EN 676) /
**TC** - Testa corta / **TL** - testa lunga

# ABBINAMENTO BRUCIATORE

## Rampa gas metano / gpl

| GAS METANO | | | | | | | |
|---|---|---|---|---|---|---|---|
| Bruciatore | | Pressione gas in entrata * | | Rampa gas a metano ed accessori | | | |
| Modello | Codice | Pressione min gas (mbar) | Pressione max gas (mbar) | Modello | Attacco | Codice | Codice kit adattatore |
| **BOOSTER 10/2 - E** | **0UEBBAXA** | 16 | 360 | GAS TRAIN MB-ZRDLE 405 | 3/4 | **094565X0** | |
| **BOOSTER 10/2 L - E** | **0UEBBBXA** | 16 | 360 | GAS TRAIN MB-ZRDLE 405 | 3/4 | **094565X0** | |
| **BOOSTER 17/2 - E** | **0UEBEAXA** | 26 | 360 | GAS TRAIN MB-ZRDLE 405 | 3/4 | **094565X0** | **094580X0** |
| **BOOSTER 17/2 L - E** | **0UEBEBXA** | 26 | 360 | GAS TRAIN MB-ZRDLE 405 | 3/4 | **094565X0** | **094580X0** |
| **BOOSTER 17/2 - E** | **0UEBEAXA** | 13 | 360 | GAS TRAIN MB-ZRDLE 410 | 1 | **094566X0** | |
| **BOOSTER 17/2 L - E** | **0UEBEBXA** | 13 | 360 | GAS TRAIN MB-ZRDLE 410 | 1 | **094566X0** | |
| **BOOSTER 25/2 - E** | **0UEBFAXA** | 40 | 360 | GAS TRAIN MB-ZRDLE 405 | 3/4 | **094565X0** | **094580X0** |
| **BOOSTER 25/2 L - E** | **0UEBFBXA** | 40 | 360 | GAS TRAIN MB-ZRDLE 405 | 3/4 | **094565X0** | **094580X0** |
| **BOOSTER 25/2 - E** | **0UEBFAXA** | 17 | 360 | GAS TRAIN MB-ZRDLE 410 | 1 | **094566X0** | |
| **BOOSTER 25/2 L - E** | **0UEBFBXA** | 17 | 360 | GAS TRAIN MB-ZRDLE 410 | 1 | **094566X0** | |
| **BOOSTER 40/2 - E** | **0UEBHAXA** | 55 | 360 | GAS TRAIN MB-DLE 410 | 1 | **094562X0** | |
| **BOOSTER 40/2 L - E** | **0UEBHBXA** | 55 | 360 | GAS TRAIN MB-DLE 410 | 1 | **094562X0** | |
| **BOOSTER 40/2 - E** | **0UEBHAXA** | 35 | 360 | GAS TRAIN MB-DLE 412 | 1 1/4 | **094563X0** | |
| **BOOSTER 40/2 L - E** | **0UEBHBXA** | 35 | 360 | GAS TRAIN MB-DLE 412 | 1 1/4 | **094563X0** | |
| **BOOSTER 40/2 - E** | **0UEBHAXA** | 20 | 360 | GAS TRAIN MB-DLE 415 | 1 1/2 | **094564X0** | |
| **BOOSTER 40/2 L - E** | **0UEBHBXA** | 20 | 360 | GAS TRAIN MB-DLE 415 | 1 1/2 | **094564X0** | |
| **BOOSTER 50/2 - E** | **0UEBIAXA** | 55 | 360 | GAS TRAIN MB-DLE 410 | 1 | **094562X0** | |
| **BOOSTER 50/2 L - E** | **0UEBIBXA** | 55 | 360 | GAS TRAIN MB-DLE 410 | 1 | **094562X0** | |
| **BOOSTER 50/2 - E** | **0UEBIAXA** | 35 | 360 | GAS TRAIN MB-DLE 412 | 1 1/4 | **094563X0** | |
| **BOOSTER 50/2 L - E** | **0UEBIBXA** | 35 | 360 | GAS TRAIN MB-DLE 412 | 1 1/4 | **094563X0** | |
| **BOOSTER 50/2 - E** | **0UEBIAXA** | 20 | 360 | GAS TRAIN MB-DLE 415 | 1 1/2 | **094564X0** | |
| **BOOSTER 50/2 L - E** | **0UEBIBXA** | 20 | 360 | GAS TRAIN MB-DLE 415 | 1 1/2 | **094564X0** | |

* Per la corretta scelta della rampa a gas, dovrà essere sottratta la contropressione in camera di combustione ai valori indicati in tabella (relativi a pressione minima e massima di lavoro delle rampe gas)

| GPL | | | | | | |
|---|---|---|---|---|---|---|
| Bruciatore | | Rampa gas a GPL ed accessori | | | | |
| Modello | Codice | Modello | Attacco | Codice | Codice kit trasf. GPL | Codice kit adattatore |
| **BOOSTER 10/2 - E** | **0UEBBAXA** | MB-ZRDLE 405 | 3/4 | **094565X0** | **094584X0** | |
| **BOOSTER 10/2 L - E** | **0UEBBBXA** | MB-ZRDLE 405 | 3/4 | **094565X0** | **094584X0** | |
| **BOOSTER 17/2 - E** | **0UEBEAXA** | MB-ZRDLE 405 | 3/4 | **094565X0** | | **094580X0** |
| **BOOSTER 17/2 L - E** | **0UEBEBXA** | MB-ZRDLE 405 | 3/4 | **094565X0** | | **094580X0** |
| **BOOSTER 25/2 - E** | **0UEBFAXA** | MB-ZRDLE 405 | 3/4 | **094565X0** | | **094580X0** |
| **BOOSTER 25/2 L - E** | **0UEBFBXA** | MB-ZRDLE 405 | 3/4 | **094565X0** | | **094580X0** |
| **BOOSTER 40/2 - E** | **0UEBHAXA** | MB-DLE 407 | 3/4 | **094576X0** | **094586X0** | |
| **BOOSTER 40/2 L - E** | **0UEBHBXA** | MB-DLE 407 | 3/4 | **094576X0** | **094586X0** | |
| **BOOSTER 50/2 - E** | **0UEBIAXA** | MB-DLE 407 | 3/4 | **094576X0** | **094586X0** | |
| **BOOSTER 50/2 L - E** | **0UEBIBXA** | MB-DLE 407 | 3/4 | **094576X0** | **094586X0** | |

# DATI TECNICI

## Campi di lavoro

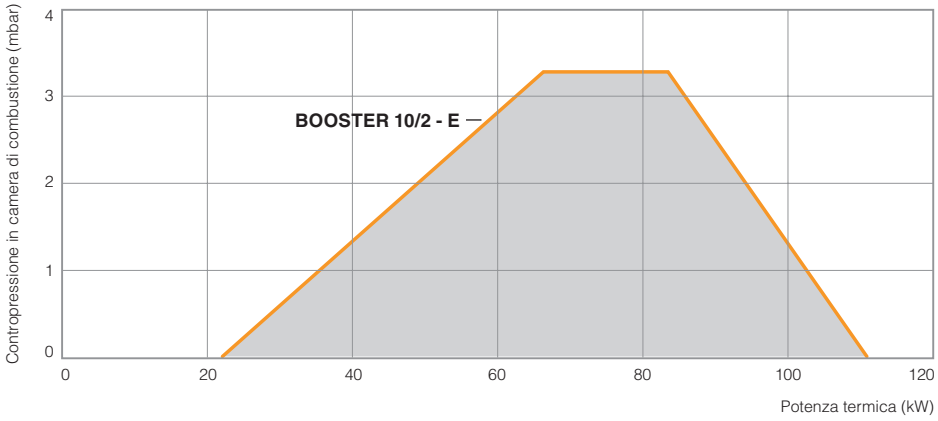


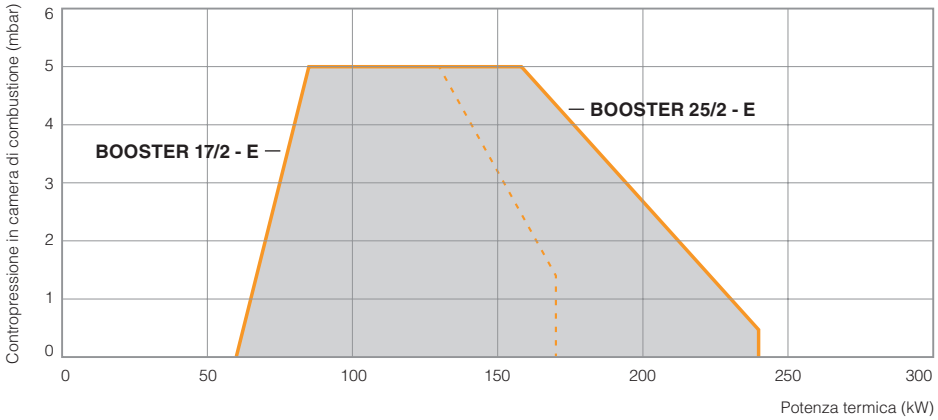


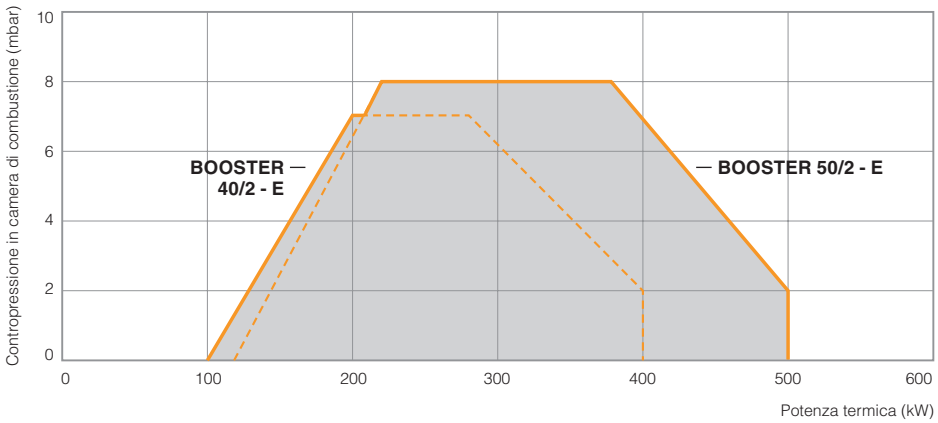

# DATI TECNICI

## Dimensioni

### BOOSTER 10/2 - E | BOOSTER 10/2 L - E

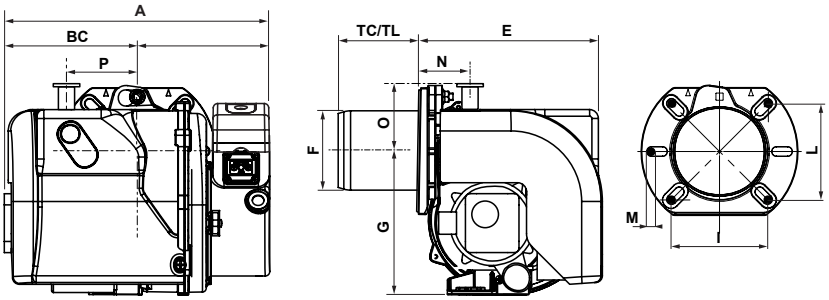


| Modello | A | B | C | TC | TL | E | F | G | I | L | M | N | O | P |
|---|---|---|---|---|---|---|---|---|---|---|---|---|---|---|
| BOOSTER 10/2 - E | 317 | 169 | 148 | 140 | - | 204 | 89 | 160 | 100/120 | 100/120 | M8 | 52 | 71 | 82 |
| BOOSTER 10/2 L - E | 317 | 169 | 148 | - | 220 | 204 | 89 | 160 | 100/120 | 100/120 | M8 | 52 | 71 | 82 |

### BOOSTER 17/2 - E | BOOSTER 17/2 L - E | BOOSTER 25/2 - E | BOOSTER 25/2 L - E

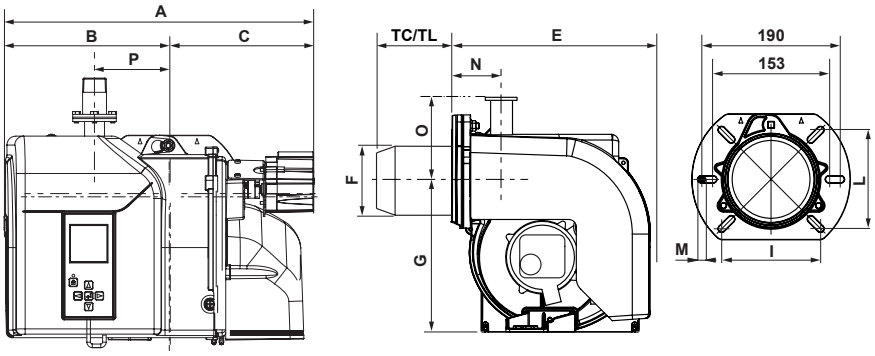


| Modello | A | B | C | TC | TL | E | F | G | I | L | M | N | O | P |
|---|---|---|---|---|---|---|---|---|---|---|---|---|---|---|
| BOOSTER 17/2 - E | 452 | 202 | 250 | 180 | - | 280 | 125 | 201 | 106/130 | 106/130 | M8 | 73 | 110 | 104 |
| BOOSTER 17/2 L - E | 452 | 202 | 250 | - | 280 | 280 | 125 | 201 | 106/130 | 106/130 | M8 | 73 | 110 | 104 |
| BOOSTER 25/2 - E | 452 | 202 | 250 | 180 | - | 280 | 125 | 201 | 106/130 | 106/130 | M8 | 73 | 110 | 104 |
| BOOSTER 25/2 L - E | 452 | 202 | 250 | - | 280 | 280 | 125 | 201 | 106/130 | 106/130 | M8 | 73 | 110 | 104 |

### BOOSTER 40/2 - E | BOOSTER 40/2 L - E | BOOSTER 50/2 - E | BOOSTER 50/2 L - E

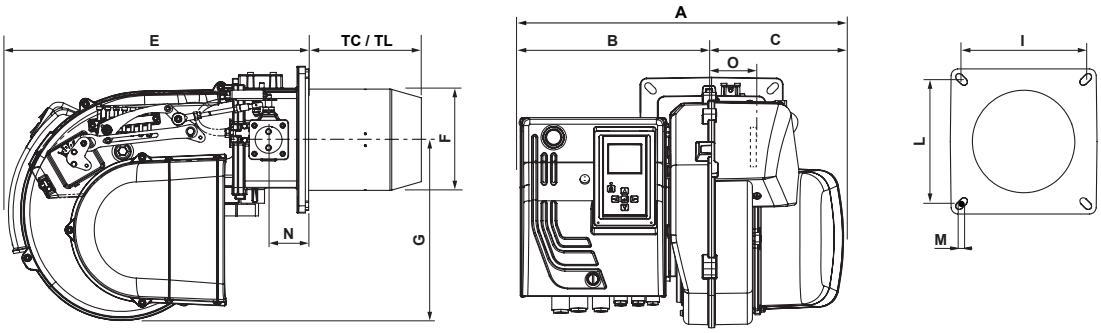


| Modello | A | B | C | TC | TL | E | F | G | I | L | M | N | O |
|---|---|---|---|---|---|---|---|---|---|---|---|---|---|
| BOOSTER 40/2 - E | 485 | 277 | 208 | 175 | - | 466 | 157 | 280 | 185/200 | 185/200 | M8 | 62 | 101 |
| BOOSTER 40/2 L - E | 485 | 277 | 208 | - | 335 | 466 | 157 | 280 | 185/200 | 185/200 | M8 | 62 | 101 |
| BOOSTER 50/2 - E | 485 | 277 | 208 | 175 | - | 466 | 157 | 280 | 185/200 | 185/200 | M8 | 62 | 101 |
| BOOSTER 50/2 L - E | 485 | 277 | 208 | - | 335 | 466 | 157 | 280 | 185/200 | 185/200 | M8 | 62 | 101 |

# BOOSTER/PR

## Bruciatori di gas progressivi o modulanti

- Bruciatori di gas progressivi da 120 kW a 2200 kW
- Rapporto aria/gas durante il passaggio dalla prima alla seconda fase, viene controllato da una camma a comando meccanico. Il bruciatore può essere trasformato in modulante utilizzando il regolatore elettronico della serie RWF 50 (fornito come accessorio)
- Tutti i modelli della gamma monostadio sono certificati in classe 3 (≤ 80 mg/kWh) secondo la Direttiva ErP (il mod. 50 è certificato in classe 5° - ≤ 56 mg/kWh)
- I bruciatori della serie BOOSTER possono funzionare a gas metano o a GPL utilizzando il kit di trasformazione dedicato
- Per il corretto funzionamento con i più svariati tipi di camera di combustione sono previste due diverse lunghezze del boccaglio: TC (Testa Corta - generalmente utilizzato per le caldaie ad inversione di fiamma) TL (Testa Lunga - generalmente utilizzato per le caldaie a tre giri di fumo)
- Per garantire un buon funzionamento al variare delle condizioni di fornitura del gas, sono stati inseriti a catalogo diversi modelli di rampa, con una serie di accessori per facilitarne l'installazione
- I bruciatori della serie BOOSTER sono forniti di serie con: flangia di fissaggio e relativa guarnizione; viterie di fissaggio; manuale di installazione e manutenzione

**Accessori**
Vedi pagine dedicate

| Codice bruciatore | Modello bruciatore |
|---|---|
| 0UEPIAXA | **BOOSTER 50/PR - E** |
| 0UEPIBXA | **BOOSTER 50/PR L - E** |
| 0UEPKAXA | **BOOSTER 70/PR** |
| 0UEPKBXA | **BOOSTER 70/PR L** |
| 0UEPLAXA | **BOOSTER 100/PR** |
| 0UEPLBXA | **BOOSTER 100/PR L** |
| 0UEPNAXA | **BOOSTER 120/PR** |
| 0UEPNBXA | **BOOSTER 120/PR L** |
| 0UEPPAXA | **BOOSTER 150/PR** |
| 0UEPPBXA | **BOOSTER 150/PR L** |
| 0UEPQAXA | **BOOSTER 200/PR** |
| 0UEPQBXA | **BOOSTER 200/PR L** |

**La serie BOOSTER/PR è stata certificata in conformità a:**
- 014/35/UE Direttiva bassa tensione
- 2014/30/UE Direttiva compatibilità elettromagnetica
- (EU) 2016/426 Regolamento sugli apparecchi a gas
- 2006/42/EC Direttiva macchine
- 2011/65/UE Direttiva RoHS2 + 2015/863/UE
- EN 676:2020
- EN 50156-1: 2024
- EN IEC 55014-1: 2021
- EN IEC 55014-2: 2021
- EN 60335-1: 2024-04
- EN 60335-2-102: 2016
- EN IEC 61000-6-2: 2019
- EN IEC 61000-6-3: 2019

| Modello | Tipo di boccaglio | Classe Nox * | Tipo | Potenza termica (kW) | | Alimentazione elettrica | Motore |
|---|---|---|---|---|---|---|---|
| | | | | Min | Max | Fase/V/Hz | W |
| **BOOSTER 50/PR - E** | TC | 5 | Progressivo | 120 | 500 | 3/230-400/50 | 550 |
| **BOOSTER 50/PR L - E** | TL | 5 | Progressivo | 120 | 500 | 3/230-400/50 | 550 |
| **BOOSTER 70/PR** | TC | 3 | Progressivo | 200 | 700 | 3/230-400/50 | 1100 |
| **BOOSTER 70/PR L** | TL | 3 | Progressivo | 200 | 700 | 3/230-400/50 | 1100 |
| **BOOSTER 100/PR** | TC | 3 | Progressivo | 280 | 875 | 3/230-400/50 | 1100 |
| **BOOSTER 100/PR L** | TL | 3 | Progressivo | 280 | 875 | 3/230-400/50 | 1100 |
| **BOOSTER 120/PR** | TC | 3 | Progressivo | 290 | 1100 | 3/230-400/50 | 2200 |
| **BOOSTER 120/PR L** | TL | 3 | Progressivo | 290 | 1100 | 3/230-400/50 | 2200 |
| **BOOSTER 150/PR** | TC | 3 | Progressivo | 350 | 1600 | 3/230-400/50 | 2200 |
| **BOOSTER 150/PR L** | TL | 3 | Progressivo | 350 | 1600 | 3/230-400/50 | 2200 |
| **BOOSTER 200/PR** | TC | 3 | Progressivo | 320 | 2200 | 3/230-400/50 | 3000 |
| **BOOSTER 200/PR L** | TL | 3 | Progressivo | 320 | 2200 | 3/230-400/50 | 3000 |

**NB:** * Classe NOx 5 - ≤ 56 mg/kWh (in accordo con la norma Europea EN 676) - * Classe NOx 3 - ≤ 80 mg/kWh (in accordo con la norma Europea EN 676) /
**TC** - Testa corta / **TL** - testa lunga

# ABBINAMENTO BRUCIATORE

## Rampa gas metano / gpl

| GAS METANO | | | | | | | | |
|---|---|---|---|---|---|---|---|---|
| Bruciatore | | Pressione gas in entrata * | | Rampa gas a metano ed accessori | | | | |
| Modello | Codice | Pressione min gas (mbar) | Pressione max gas (mbar) | Modello | Attacco | Codice | Codice kit adattatore | Codice filtro gas |
| BOOSTER 50/PR - E | 0UEPIAXA | 55 | 360 | GAS TRAIN MB-DLE 410 | 1 | 094562X0 | | |
| BOOSTER 50/PR L - E | 0UEPIBXA | 55 | 360 | GAS TRAIN MB-DLE 410 | 1 | 094562X0 | | |
| BOOSTER 50/PR - E | 0UEPIAXA | 35 | 360 | GAS TRAIN MB-DLE 412 | 1 1/4 | 094563X0 | | |
| BOOSTER 50/PR L - E | 0UEPIBXA | 35 | 360 | GAS TRAIN MB-DLE 412 | 1 1/4 | 094563X0 | | |
| BOOSTER 50/PR - E | 0UEPIAXA | 20 | 360 | GAS TRAIN MB-DLE 415 | 1 1/2 | 094564X0 | | |
| BOOSTER 50/PR L - E | 0UEPIBXA | 20 | 360 | GAS TRAIN MB-DLE 415 | 1 1/2 | 094564X0 | | |
| BOOSTER 70/PR | 0UEPKAXA | 60 | 360 | GAS TRAIN MB-DLE 410 | 1 | 094562X0 | | |
| BOOSTER 70/PR L | 0UEPKBXA | 60 | 360 | GAS TRAIN MB-DLE 410 | 1 | 094562X0 | | |
| BOOSTER 70/PR | 0UEPKAXA | 40 | 360 | GAS TRAIN MB-DLE 412 | 1,25 | 094563X0 | | |
| BOOSTER 70/PR L | 0UEPKBXA | 40 | 360 | GAS TRAIN MB-DLE 412 | 1,25 | 094563X0 | | |
| BOOSTER 70/PR | 0UEPKAXA | 25 | 360 | GAS TRAIN MB-DLE 415 | 1 1/4 | 094564X0 | | |
| BOOSTER 70/PR L | 0UEPKBXA | 25 | 360 | GAS TRAIN MB-DLE 415 | 1 1/4 | 094564X0 | | |
| BOOSTER 100/PR | 0UEPLAXA | 75 | 360 | GAS TRAIN MB-DLE 412 | 1 1/4 | 094569X0 | | |
| BOOSTER 100/PR L | 0UEPLBXA | 75 | 360 | GAS TRAIN MB-DLE 412 | 1 1/4 | 094569X0 | | |
| BOOSTER 100/PR | 0UEPLAXA | 40 | 360 | GAS TRAIN MB-DLE 415 | 1 1/2 | 094570X0 | | |
| BOOSTER 100/PR L | 0UEPLBXA | 40 | 360 | GAS TRAIN MB-DLE 415 | 1 1/2 | 094570X0 | | |
| BOOSTER 100/PR | 0UEPLAXA | 35 | 360 | GAS TRAIN MB-DLE 420 | 2 | 094571X0 | | |
| BOOSTER 100/PR L | 0UEPLBXA | 35 | 360 | GAS TRAIN MB-DLE 420 | 2 | 094571X0 | | |
| BOOSTER 120/PR | 0UEPNAXA | 85 | 360 | GAS TRAIN MB-DLE 412 | 1 1/4 | 094569X0 | | |
| BOOSTER 120/PR L | 0UEPNBXA | 85 | 360 | GAS TRAIN MB-DLE 412 | 1 1/4 | 094569X0 | | |
| BOOSTER 120/PR | 0UEPNAXA | 45 | 360 | GAS TRAIN MB-DLE 415 | 1 1/2 | 094570X0 | | |
| BOOSTER 120/PR L | 0UEPNBXA | 45 | 360 | GAS TRAIN MB-DLE 415 | 1 1/2 | 094570X0 | | |
| BOOSTER 120/PR | 0UEPNAXA | 35 | 360 | GAS TRAIN MB-DLE 420 | 2 | 094571X0 | | |
| BOOSTER 120/PR L | 0UEPNBXA | 35 | 360 | GAS TRAIN MB-DLE 420 | 2 | 094571X0 | | |
| BOOSTER 120/PR | 0UEPNAXA | 20 | 500 | GAS TRAIN VGD 20.503 | 2 | 094572X0 | | |
| BOOSTER 120/PR L | 0UEPNBXA | 20 | 500 | GAS TRAIN VGD 20.503 | 2 | 094572X0 | | |
| BOOSTER 150/PR | 0UEPPAXA | 45 | 500 | GAS TRAIN VGD 20.503 | 2 | 094604X0 | | 094581X0 |
| BOOSTER 150/PR L | 0UEPPBXA | 45 | 500 | GAS TRAIN VGD 20.503 | 2 | 094604X0 | | 094581X0 |
| BOOSTER 150/PR | 0UEPPAXA | 20 | 500 | GAS TRAIN VGD 40.080 | DN65 | 094605X0 | 094607X0 | 094583X0 |
| BOOSTER 150/PR L | 0UEPPBXA | 20 | 500 | GAS TRAIN VGD 40.080 | DN65 | 094605X0 | 094607X0 | 094583X0 |
| BOOSTER 200/PR | 0UEPQAXA | 60 | 500 | GAS TRAIN VGD 20.503 | 2 | 094604X0 | 094608X0 | 094581X0 |
| BOOSTER 200/PR L | 0UEPQBXA | 60 | 500 | GAS TRAIN VGD 20.503 | 2 | 094604X0 | 094608X0 | 094581X0 |
| BOOSTER 200/PR | 0UEPQAXA | 35 | 500 | GAS TRAIN VGD 40.080 | DN65 | 094605X0 | 094609X0 | 094583X0 |
| BOOSTER 200/PR L | 0UEPQBXA | 35 | 500 | GAS TRAIN VGD 40.080 | DN65 | 094605X0 | 094609X0 | 094583X0 |
| BOOSTER 200/PR | 0UEPQAXA | 23 | 500 | GAS TRAIN VGD 40.080 | DN80 | 094606X0 | 094610X0 | 094582X0 |
| BOOSTER 200/PR L | 0UEPQBXA | 23 | 500 | GAS TRAIN VGD 40.080 | DN80 | 094606X0 | 094610X0 | 094582X0 |

* Per la corretta scelta della rampa a gas, dovrà essere sottratta la contropressione in camera di combustione ai valori indicati in tabella (relativi a pressione minima e massima di lavoro delle rampe gas)

| GPL | | | | | | |
|---|---|---|---|---|---|---|
| Bruciatore | | Rampa gas a GPL ed accessori | | | | |
| Modello | Codice | Modello | Attacco | Codice | Codice kit trasf. GPL | Codice kit adattatore |
| BOOSTER 50/PR - E | 0UEPIAXA | MB-DLE 407 | 3/4 | 094576X0 | 094586X0 | |
| BOOSTER 50/PR L - E | 0UEPIBXA | MB-DLE 407 | 3/4 | 094576X0 | 094586X0 | |
| BOOSTER 70/PR | 0UEPKAXA | MB-DLE 407 | 3/4 | 094576X0 | 094589X0 | |
| BOOSTER 70/PR L | 0UEPKBXA | MB-DLE 407 | 3/4 | 094576X0 | 094589X0 | |
| BOOSTER 100/PR | 0UEPLAXA | MB-DLE 412 | 1 1/4 | 094569X0 | 094587X0 | |
| BOOSTER 100/PR L | 0UEPLBXA | MB-DLE 412 | 1 1/4 | 094569X0 | 094587X0 | |
| BOOSTER 120/PR | 0UEPNAXA | MB-DLE 412 | 1 1/4 | 094569X0 | 094587X0 | |
| BOOSTER 120/PR L | 0UEPNBXA | MB-DLE 412 | 1 1/4 | 094569X0 | 094587X0 | |
| BOOSTER 150/PR | 0UEPPAXA | VGD 20.503 | 2 | 094604X0 | 094611X0 | |
| BOOSTER 150/PR L | 0UEPPBXA | VGD 20.503 | 2 | 094604X0 | 094611X0 | |
| BOOSTER 200/PR | 0UEPQAXA | VGD 20.503 | 2 | 094604X0 | 094588X0 | 094608X0 |
| BOOSTER 200/PR L | 0UEPQBXA | VGD 20.503 | 2 | 094604X0 | 094588X0 | 094608X0 |

# DATI TECNICI

## Campi di lavoro

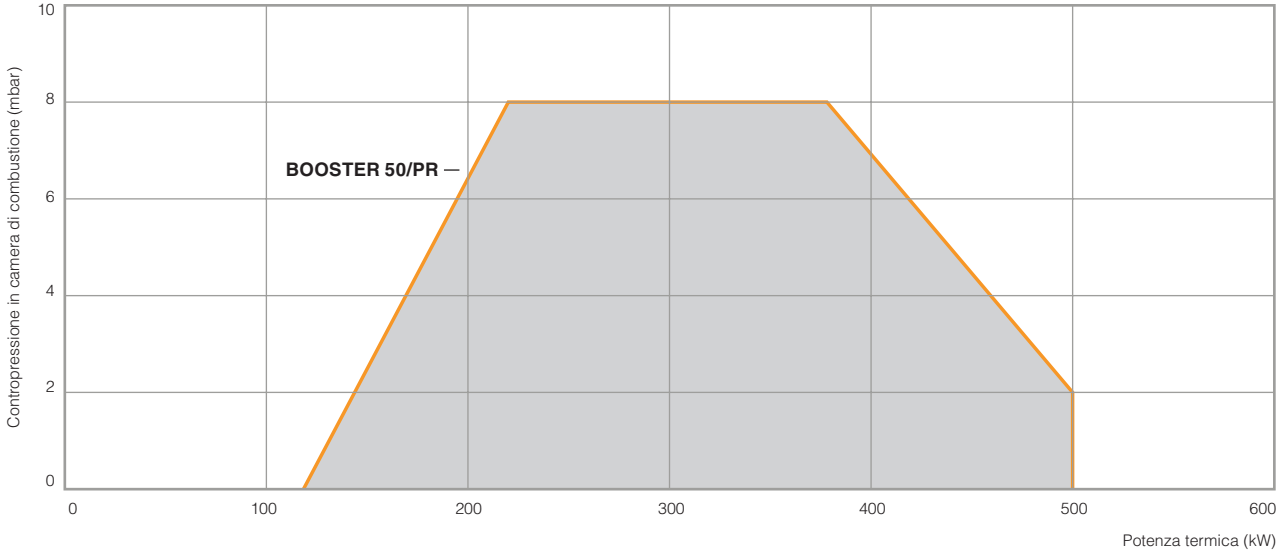


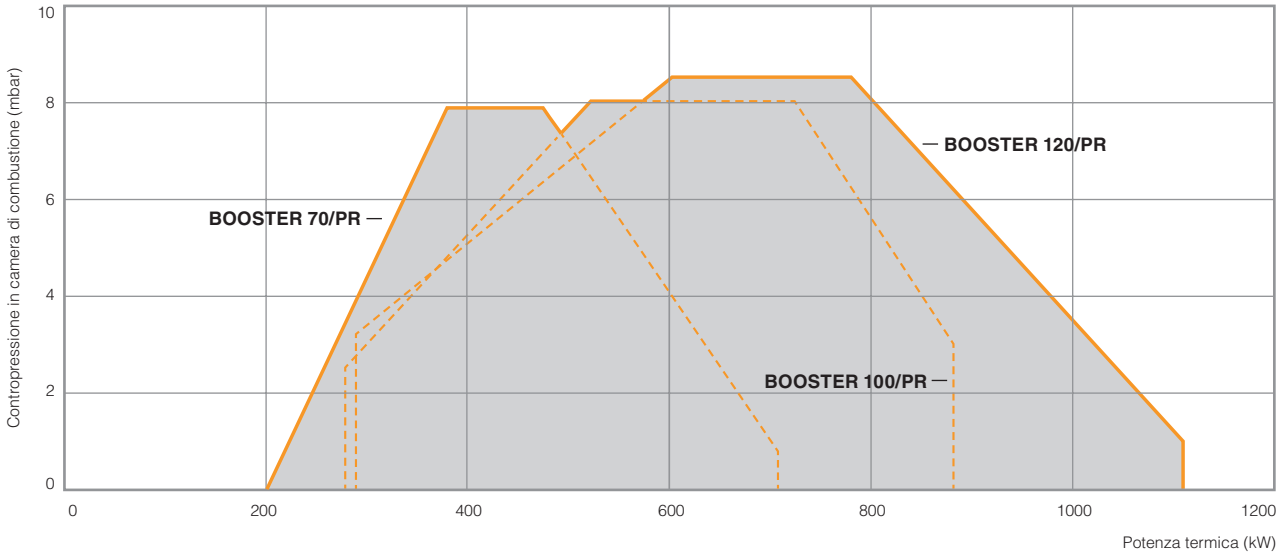


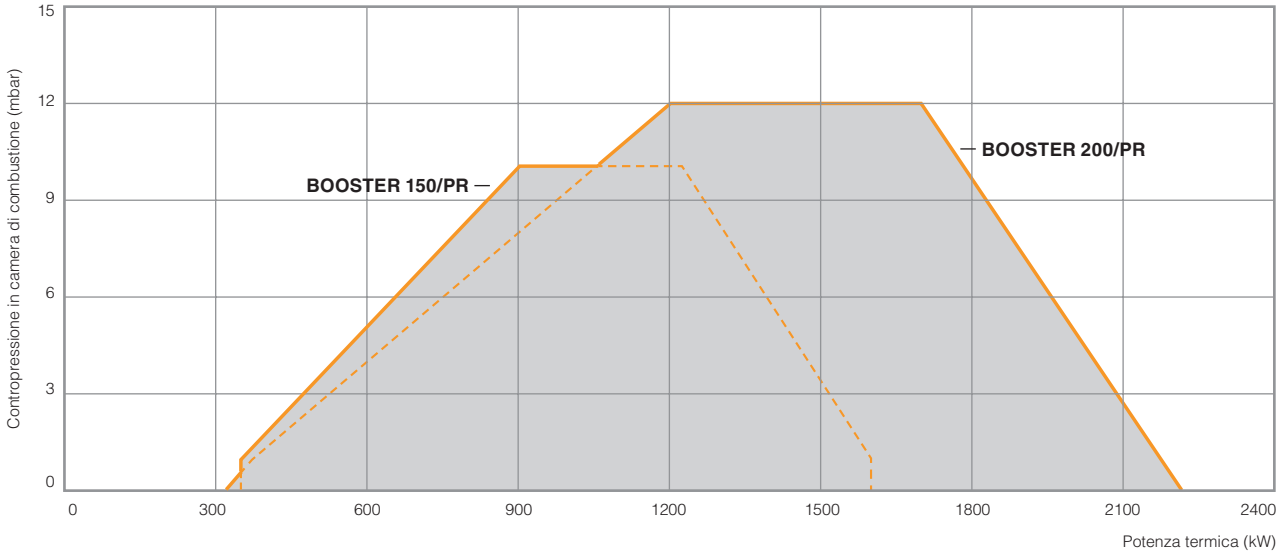

# DATI TECNICI

## Dimensioni

### BOOSTER 50/PR | BOOSTER 50 L/PR | BOOSTER 70/PR | BOOSTER 70 L/PR

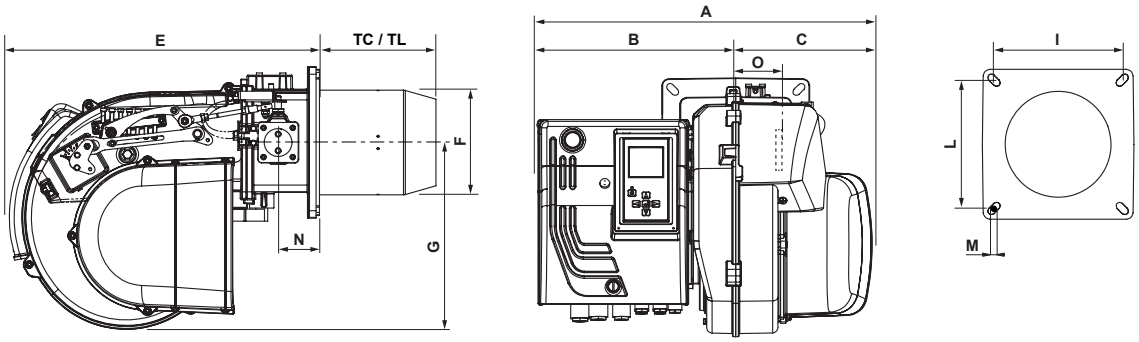


| Modello | A | B | C | TC | TL | E | F | G | I | L | M | N | O |
|---|---|---|---|---|---|---|---|---|---|---|---|---|---|
| BOOSTER 50/PR | 510 | 302 | 208 | 175 | - | 510 | 157 | 280 | 185/200 | 185/200 | M8 | 62 | 101 |
| BOOSTER 50 L/PR | 510 | 302 | 208 | - | 335 | 510 | 157 | 280 | 185/200 | 185/200 | M8 | 62 | 101 |
| BOOSTER 70/PR | 510 | 302 | 208 | 250 | - | 500 | 157 | 280 | 185/200 | 185/200 | M8 | 62 | 101 |
| BOOSTER 70 L/PR | 510 | 302 | 208 | - | 390 | 500 | 157 | 280 | 185/200 | 185/200 | M8 | 62 | 101 |

### BOOSTER 100/PR | BOOSTER 100 L/PR | BOOSTER 120/PR | BOOSTER 120 L/PR

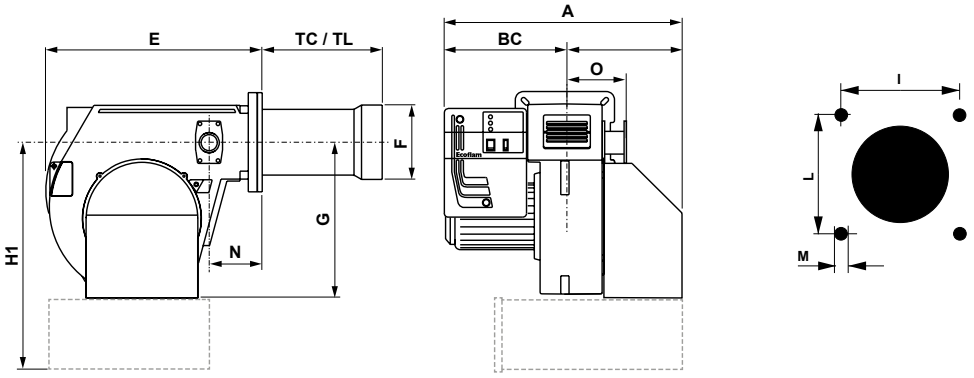


| Modello | A | B | C | TC | TL | E | F | G | H1 | I | L | M | N | O |
|---|---|---|---|---|---|---|---|---|---|---|---|---|---|---|
| BOOSTER 100/PR | 650 | 330 | 320 | 175 | - | 555 | 190 | 390 | 600 | 190 | 190 | M10 | 140 | 165 |
| BOOSTER 100 L/PR | 670 | 350 | 320 | - | 460 | 555 | 200 | 390 | 600 | 190 | 190 | M10 | 140 | 165 |
| BOOSTER 120/PR | 670 | 350 | 320 | 310 | - | 555 | 200 | 390 | 600 | 190 | 190 | M10 | 140 | 165 |
| BOOSTER 120 L/PR | 670 | 350 | 320 | - | 460 | 555 | 200 | 390 | 600 | 190 | 190 | M10 | 140 | 165 |

### BOOSTER 150/PR | BOOSTER 150 L/PR | BOOSTER 200/PR | BOOSTER 200 L/PR

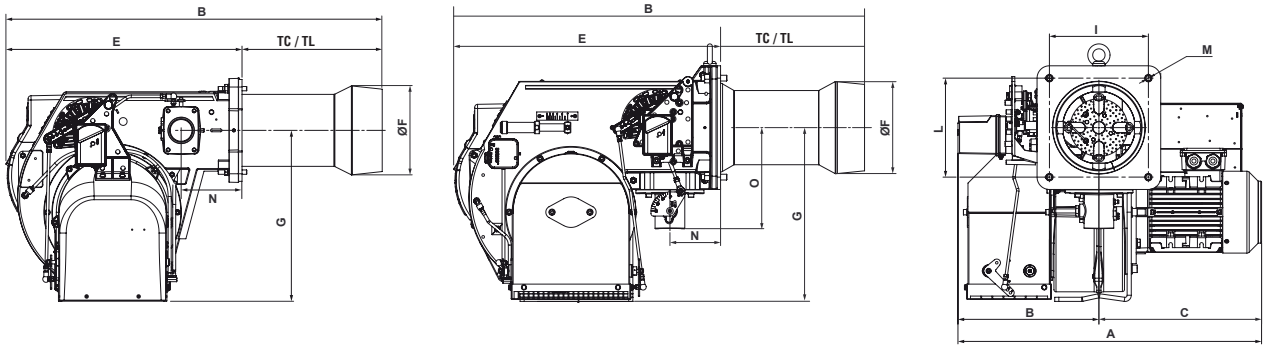


| Modello | A | B | C | TC | TL | E | Ø F | G | I | L | M | N | O |
|---|---|---|---|---|---|---|---|---|---|---|---|---|---|
| BOOSTER 150/PR | 677 | 313 | 364 | 345 | - | 543 | 205 | 401 | 185/200 | 185/200 | M10 | 138 | - |
| BOOSTER 150 L/PR | 677 | 313 | 364 | - | 545 | 543 | 205 | 401 | 185/200 | 185/200 | M10 | 138 | - |
| BOOSTER 200/PR | 728 | 331 | 397 | 345 | - | 647 | 224 | 420 | 240 | 240 | M14 | 125 | 245 |
| BOOSTER 200 L/PR | 728 | 331 | 397 | - | 545 | 647 | 224 | 420 | 240 | 240 | M14 | 125 | 245 |

# SERIE BOOSTER

## Accessori bruciatori a gas

### KIT MODULAZIONE DI POTENZA RWF 50

Regolatore di potenza (con segnale di temperatura o di pressione) per trasformare i bruciatori BOOSTER da progressivi in modulanti

| CODICE | DESCRIZIONE | BRUCIATORI |
|---|---|---|
| 094590X0 | **Kit modulazione di potenza RWF 50** | BOOSTER 50/PR - E; BOOSTER 50/PR L - E |
| 094613X0 | **Kit modulazione di potenza RWF 50** | BOOSTER 70/PR - E; BOOSTER 70/PR L - E; BOOSTER 100/PR - E; BOOSTER 100/PR L - E; BOOSTER 120/PR - E; BOOSTER 120/PR L - E; BOOSTER 150/PR - E; BOOSTER 150/PR L - E; BOOSTER 200/PR - E; BOOSTER 200/PR L - E |
| 094592X0 | **Sonda di temperatura -** Range: 0 - 130° C | Kit modulazione RWF 50 e modelli BOOSTER di tipo progressivo |
| 094593X0 | **Sonda di pressione -** Range: 0 - 4 bar | Kit modulazione RWF 50 e modelli BOOSTER di tipo progressivo |
| 094594X0 | **Sonda di pressione -** Range: 0 - 10 bar | Kit modulazione RWF 50 e modelli BOOSTER di tipo progressivo |
| 094595X0 | **Sonda di pressione -** Range: 0 - 16 bar | Kit modulazione RWF 50 e modelli BOOSTER di tipo progressivo |

### KIT VPS504 NG / LPG

Controllo di tenuta per valvole a metano o GPL

| CODICE | DESCRIZIONE | BRUCIATORI |
|---|---|---|
| 094601X0 | **KIT VPS504 GAS METANO**<br>Controllo di tenuta per valvole a metano | Serie BOOSTER |
| 094602X0 | **KIT VPS504 GPL**<br>Controllo di tenuta per valvole a GPL | Serie BOOSTER |
| 094603X0 | **Adattatore VPS** | kit VPS504 e BOOSTER 10/2 - E; BOOSTER 17/2 - E; BOOSTER 25/2 - E |

### KIT ANTIVIBRANTE

| CODICE | DESCRIZIONE | BRUCIATORI |
|---|---|---|
| 094596X0 | **Kit antivibrante** - Dimensione 1 1/4” | Serie BOOSTER |
| 094597X0 | **Kit antivibrante** - Dimensione 1 1/2” | Serie BOOSTER |
| 094598X0 | **Kit antivibrante** - Dimensione 2” | Serie BOOSTER |
| 094599X0 | **Kit antivibrante** - Dimensione DN65 | Serie BOOSTER |
| 094600X0 | **Kit antivibrante** - Dimensione DN80 | Serie BOOSTER |

### FILTRO GAS

| CODICE | DESCRIZIONE | BRUCIATORI |
|---|---|---|
| 094581X0 | **Filtro gas** - Dimensione 2” | Serie BOOSTER |
| 094582X0 | **Filtro gas** - Dimensione DN80 | Serie BOOSTER |
| 094583X0 | **Filtro gas** - Dimensione DN65 | Serie BOOSTER |

# SERIE BOOSTER

## Accessori bruciatori a gas

| | KIT ASPIRAZIONE ARIA ESTERNA | | BRUCIATORE | |
|---|---|---|---|---|
| | Codice | Descrizione | Descrizione | Codice |
| 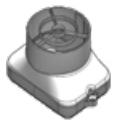 | 094643X0 | Kit aspirazione aria esterna D. 60 mm (accessorio di partenza) | BOOSTER 7 - E | 0UEM9AXA |
| | | | BOOSTER 7 L - E | 0UEM9BXA |
| | | | BOOSTER 10 - E | 0UEMBAXA |
| | | | BOOSTER 10 L - E | 0UEMBBXA |
| | | | BOOSTER 12 - E | 0UEMCAXA |
| | | | BOOSTER 12 L - E | 0UEMCBXA |
| 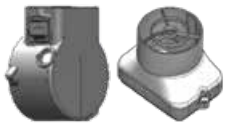 | 094645X0 | Kit aspirazione aria esterna D. 60 mm (accessorio di partenza) | BOOSTER 4 - E | 0UEM7AXA |
| | | | BOOSTER 4 L - E | 0UEM7BXA |
| | 094644X0 | Kit aspirazione aria esterna D. 80 mm (accessorio di partenza) | BOOSTER 7 - E | 0UEM9AXA |
| | | | BOOSTER 7 L - E | 0UEM9BXA |
| | | | BOOSTER 10 - E | 0UEMBAXA |
| | | | BOOSTER 10 L - E | 0UEMBBXA |
| | | | BOOSTER 12 - E | 0UEMCAXA |
| | | | BOOSTER 12 L - E | 0UEMCBXA |
| | 094646X0 | Kit aspirazione aria esterna D. 80 mm (accessorio di partenza) | BOOSTER 4 - E | 0UEM7AXA |
| | | | BOOSTER 4 L - E | 0UEM7BXA |

# INGOMBRI

## Bruciatore e rampa gas

### BOOSTER 4 - E

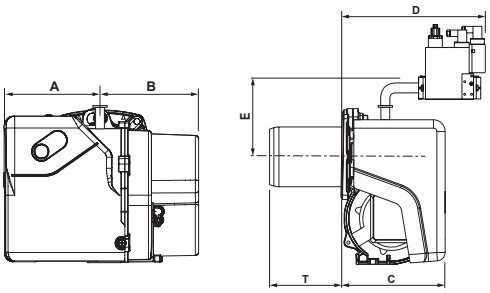


### BOOSTER 7 - E | BOOSTER 10 - E | BOOSTER 12 - E

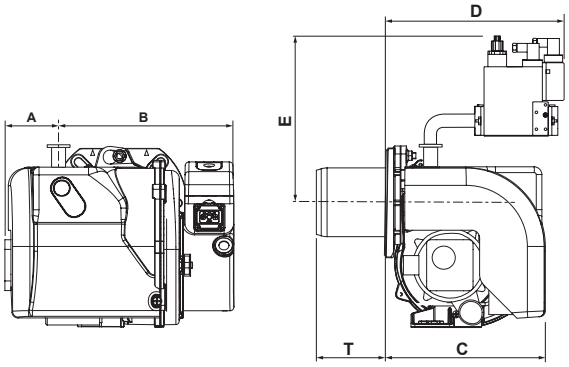


### BOOSTER 17 - E | BOOSTER 25 - E

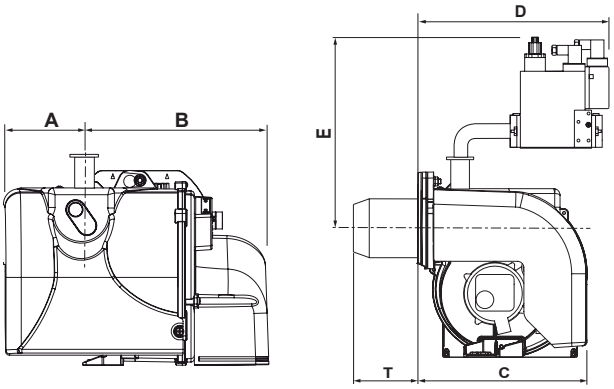


| INGOMBRI (mm) | | | | | | | | |
|---|---|---|---|---|---|---|---|---|
| BRUCIATORE | RAMPA GAS | A | B | C | D | E | T | |
| BOOSTER 4 - E | MBC 65 DLE | 143 | 145 | 153 | 304 | 248 | 85 | 185 |
| BOOSTER 7 - E | MBC 65 DLE | 73 | 230 | 204 | 302 | 246 | 85 | 185 |
| | MBC 120 DLE | 73 | 230 | 204 | 312 | 246 | 85 | 185 |
| BOOSTER 10 - E | MBC 65 DLE | 87 | 230 | 204 | 302 | 246 | 140 | 220 |
| | MBC 120 DLE | 87 | 230 | 204 | 312 | 246 | 140 | 220 |
| BOOSTER 12 - E | MBC 65 DLE | 87 | 230 | 204 | 302 | 246 | 160 | 240 |
| | MBC 120 DLE | 87 | 230 | 204 | 312 | 246 | 160 | 240 |
| BOOSTER 17 - E | MB-DLE 407 | 98 | 294 | 280 | 267 | 305 | 180 | 280 |
| | MB-DLE 410 | 98 | 294 | 280 | 291 | 325 | 180 | 280 |
| BOOSTER 25 - E | MB-DLE 407 | 98 | 294 | 280 | 267 | 305 | 180 | 280 |
| | MB-DLE 412 | 98 | 294 | 280 | 291 | 325 | 180 | 280 |

# INGOMBRI

## Bruciatore e rampa gas

### BOOSTER 10/2 - E

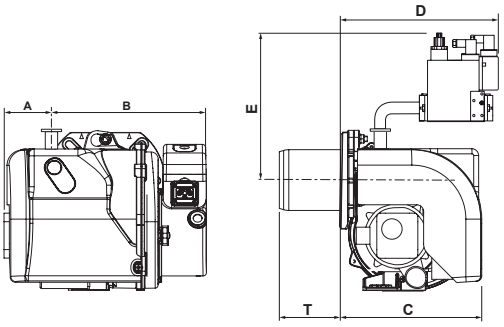


### BOOSTER 17/2 - E | BOOSTER 25/2 - E

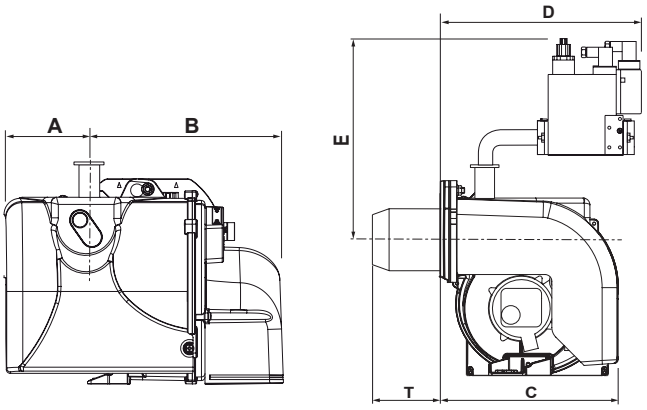


### BOOSTER 40/2 - E | BOOSTER 50/2 - E

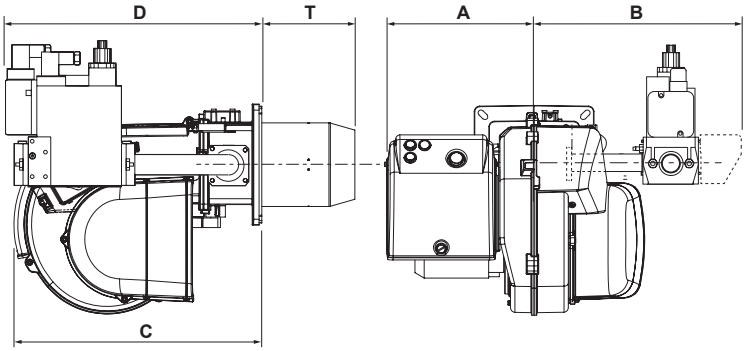


| INGOMBRI (mm) | | | | | | | | |
|---|---|---|---|---|---|---|---|---|
| BRUCIATORE | RAMPA GAS | A | B | C | D | E | T | |
| BOOSTER 10/2 - E | MB-ZRDLE 405 | 87 | 230 | 204 | 246 | 316 | 140 | 220 |
| BOOSTER 17/2 - E | MB-ZRDLE 405 | 147 | 306 | 301 | 267 | 355 | 180 | 280 |
| | MB-ZRDLE 410 | 147 | 306 | 301 | 296 | 425 | 180 | 280 |
| BOOSTER 25/2 - E | MB-ZRDLE 407 | 147 | 306 | 301 | 267 | 375 | 180 | 280 |
| | MB-ZRDLE 410 | 147 | 306 | 301 | 296 | 425 | 180 | 280 |
| BOOSTER 40/2 - E | MB-DLE 410 | 485 | 313 | 466 | 397 | - | 175 | 335 |
| | MB-DLE 412 | 485 | 313 | 466 | 397 | - | 175 | 335 |
| | MB-DLE 415 | 485 | 301 | 466 | 462 | - | 175 | 335 |
| BOOSTER 50/2 - E | MB-DLE 410 | 485 | 313 | 466 | 397 | - | 175 | 335 |
| | MB-DLE 412 | 485 | 313 | 466 | 397 | - | 175 | 335 |
| | MB-DLE 415 | 485 | 301 | 466 | 462 | - | 175 | 335 |

# INGOMBRI

## Bruciatore e rampa gas

### BOOSTER 50/PR - E | BOOSTER 70/PR

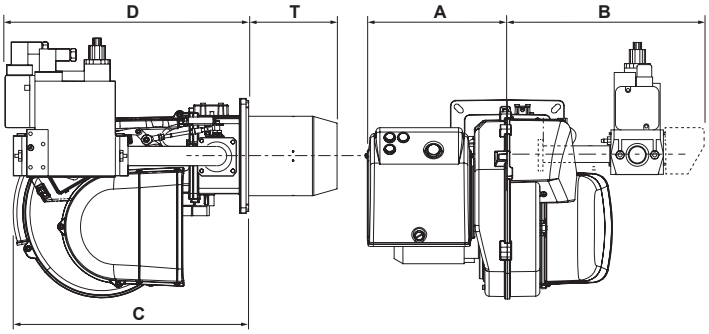


### BOOSTER 100/PR | BOOSTER 120/PR

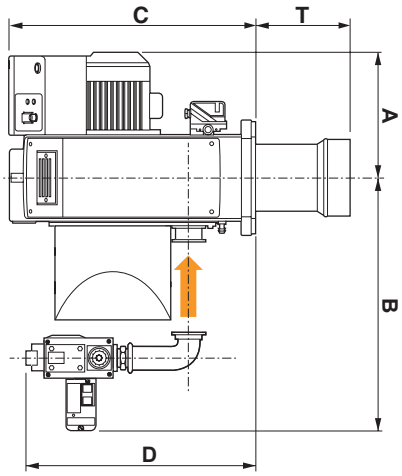


### BOOSTER 150/PR

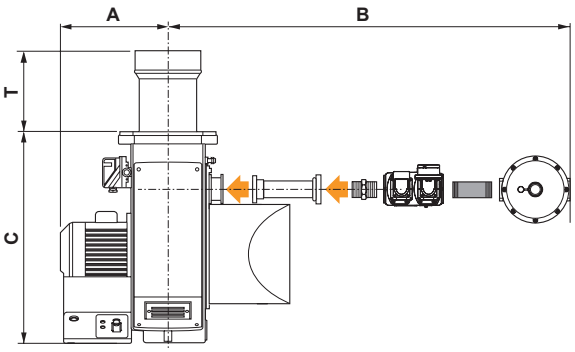


### BOOSTER 200/PR

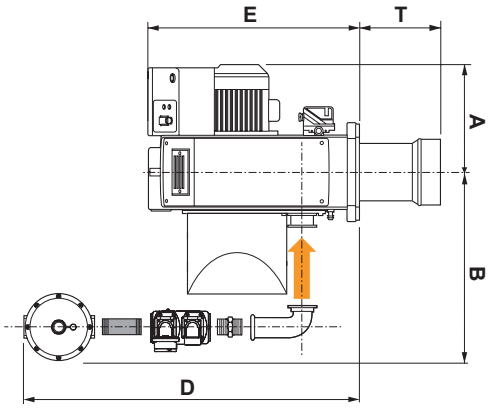


| INGOMBRI (mm) | | | | | | | |
|---|---|---|---|---|---|---|---|
| BRUCIATORE | RAMPA GAS | A | B | C | D | T | |
| BOOSTER 50/PR | MB-DLE 410 | 510 | 313 | 510 | 397 | 175 | 335 |
| | MB-DLE 412 | 510 | 313 | 510 | 397 | 175 | 335 |
| | MB-DLE 415 | 510 | 301 | 510 | 462 | 175 | 335 |
| BOOSTER 70/PR | MB-DLE 410 | 510 | 313 | 510 | 397 | 175 | 335 |
| | MB-DLE 412 | 510 | 313 | 510 | 397 | 175 | 335 |
| | MB-DLE 415 | 510 | 301 | 510 | 462 | 175 | 335 |
| BOOSTER 100/PR | MB-DLE 412 | 328 | 567 | 543 | 468 | 175 | 395 |
| | MB-DLE 415 | 328 | 555 | 543 | 548 | 175 | 395 |
| | MB-DLE 420 | 328 | 555 | 543 | 558 | 175 | 395 |
| BOOSTER 120/PR | MB-DLE 412 | 328 | 567 | 543 | 468 | 309 | 459 |
| | MB-DLE 415 | 328 | 555 | 543 | 548 | 309 | 459 |
| | MB-DLE 420 | 328 | 555 | 543 | 558 | 309 | 459 |
| | VGD 20.503 | 328 | 605 | 543 | 774 | 309 | 459 |
| BOOSTER 150/PR | VGD 20.503 | 364 | 1043 | 543 | - | 345 | 545 |
| | VGD 40.065 | 364 | 1248 | 543 | - | 345 | 545 |
| BOOSTER 200/PR | VGD 20.503 | 397 | 943 | 647 | - | 345 | 545 |
| | VGD 40.065 | 397 | 728 | 647 | 811 | 345 | 545 |
| | VGD 40.080 | 397 | 729 | 647 | 880 | 345 | 545 |

# RAMPA GAS
## Descrizioni

Le valvole gas della serie BOOSTER vengono fornite separatamente dal bruciatore. Per ciascun modello di bruciatore, sono disponibili diverse dimensioni di valvole gas per ottimizzare l'abbinamento in base alla pressione del gas di combustione.

Esistono due tipi, e sono composti da:

### MULTIBLOC DUNGS

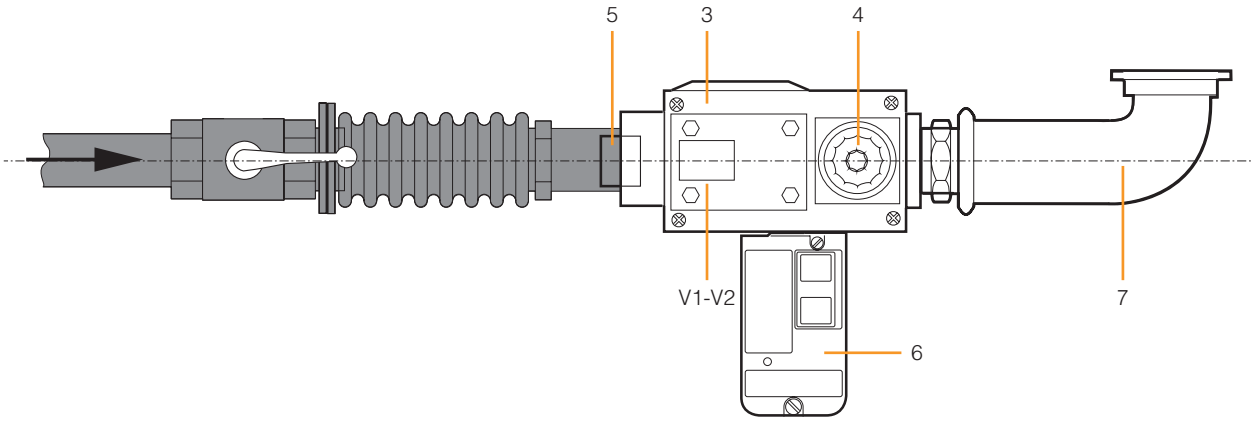


**V1** Valvola di sicurezza
**V2** Valvola di regolazione
**3** Pressostato gas
**4** Regolatore portata gas
**5** Filtro gas
**6** Controllo di tenuta (VPS) (kit accessorio)
**7** Tubo di collegamento (kit accessorio)

### VGD SIEMENS

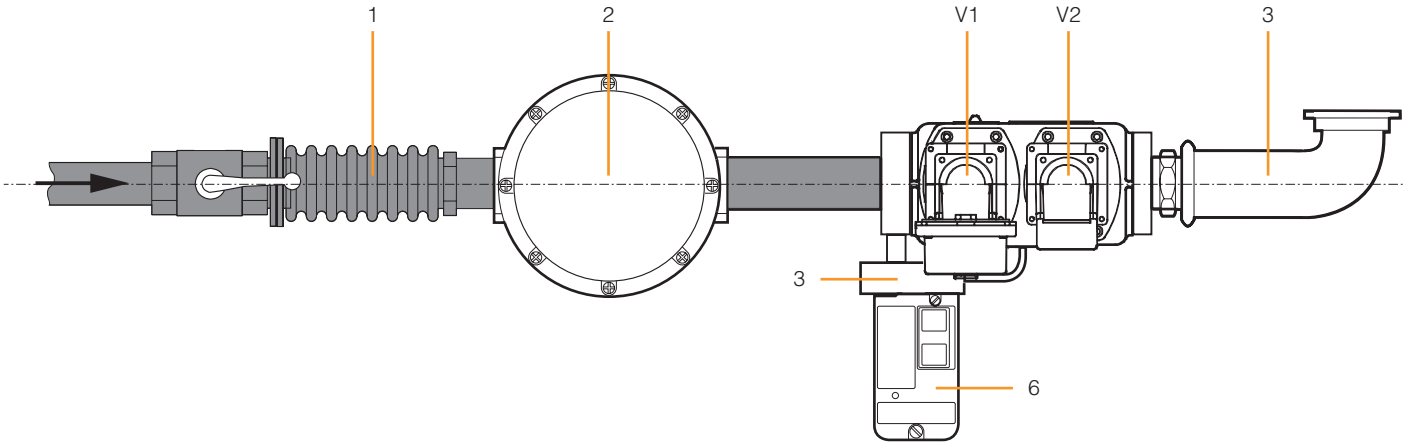


**1** Giunto antivibrante (kit accessorio)
**2** Filtro gas (kit accessorio)
**V1** Valvola di sicurezza
**V2** Valvola di regolazione
**3** Pressostato gas
**4** Regolatore portata gas
**5** Tubo di collegamento (kit accessorio)

# TECNO BLU

## Bruciatore monostadio LOW NOx

- Campo di potenza da 14,5 kW fino a 64 kW (da 1,22 Kg/h fino a 5,4 Kg/h)
- Tutti i modelli della gamma TECNO BLU rientrano nella classe NOx 4 (<120 mg/kWh) in conformità alla norma europea EN 267
- I modelli R sono forniti completi di preriscaldatore per facilitare l'avviamento in ambienti freddi
- Ogni componente del bruciatore è stato progettato per facilitare la regolazione e la manutenzione
- I bruciatori sono forniti di serie con: Flangia di fissaggio e viti / Guarnizione isolante della flangia / Connettore a 7 poli / Ugello gasolio / 2 tubi flessibili / Filtro gasolio / Manuale di istruzioni

| Codice bruciatore | Modello bruciatore |
|---|---|
| 0UEM7DXA | **TECNO 4 BLU** |
| 0UEM7KXA | **TECNO 4 R BLU** |
| 0UEM9DXA | **TECNO 8 BLU** |
| 0UEM9KXA | **TECNO 8 R BLU** |

**La serie TECNO BLU è conforme a:**
- Direttiva Macchine 2006/42/CE
- Direttiva EMC 2014/30/UE
- Direttiva Bassa Tensione 2014/35/UE
- Regolamento Ecodesign ErP 813/2013/UE
- Norma europea EN 267
- Efficienza 2006/42/CE
- Direttiva RoHS2 2011/65/UE

**DIMENSIONI PACKAGING** (in mm)

| Modello | Dimensioni packaging (mm) | | | Peso totale (Kg) |
|---|---|---|---|---|
| | L | P | H | |
| **TECNO 4 BLU** | 420 | 390 | 270 | 8,4 |
| **TECNO 4 R BLU** | 420 | 390 | 270 | 8,4 |
| **TECNO 8 BLU** | 420 | 390 | 270 | 8,4 |
| **TECNO 8 R BLU** | 420 | 390 | 270 | 8,4 |

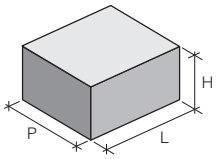


| Modello bruciatore | Tipo di boccaglio (3) | classe NOx (2) | Tipo | Portata (Kg/h) | | Potenza termica (kW) | | Alimentazione elettrica | Assorbimento motore | Assorbimento totale | Ugello fornito |
|---|---|---|---|---|---|---|---|---|---|---|---|
| | | | | Min | Max | Min | Max | Fase/V/Hz | W | W | |
| **TECNO 4 BLU** | TC | 4 (ERP) | Monostadio | 1,22 | 3,79 | 14,5 | 45 | 1/230/50 | 75 | 350 | Danfoss 0,60 60°S |
| **TECNO 4 R BLU (1)** | TC | 4 (ERP) | Monostadio | 1,22 | 3,79 | 14,5 | 45 | 1/230/50 | 75 | 360 | Danfoss 0,60 60°S |
| **TECNO 8 BLU** | TC | 4 (ERP) | Monostadio | 2,11 | 5,4 | 25 | 64 | 1/230/50 | 90 | 400 | Danfoss 0,85 60°S |
| **TECNO 8 R BLU (1)** | TC | 4 (ERP) | Monostadio | 2,11 | 5,4 | 25 | 64 | 1/230/50 | 90 | 410 | Danfoss 0,85 60°S |

**(1)** Versione R con preriscaldatore **(2)** Classe NOx 4 <120 mg/kW/h conforme alla norma EN 267 **(3)** TC - Testa corta

# DATI TECNICI
## Dimensioni

**TECNO 4 BLU | TECNO 4 R BLU | TECNO 8 BLU | TECNO 8 R BLU**

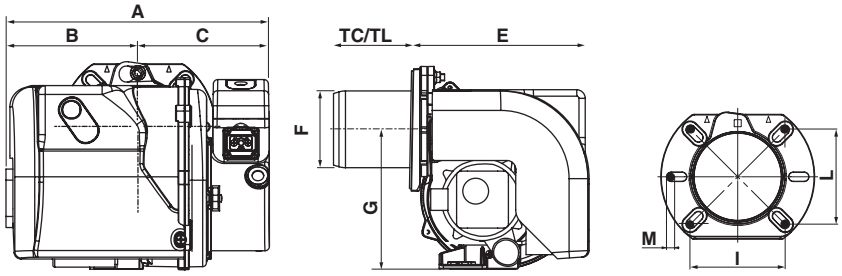


| Modello | Dimensioni (mm) | | | | | | | | | | |
|---|---|---|---|---|---|---|---|---|---|---|---|
| | A | B | C | E | TC | TL | F | G | I | L | M |
| **TECNO 4 BLU** | 297 | 149 | 148 | 204 | 90 | - | 89 | 160 | 90/107 | 90/107 | M8 |
| **TECNO 4 R BLU** | 297 | 149 | 148 | 204 | 90 | - | 89 | 160 | 90/107 | 90/107 | M8 |
| **TECNO 8 BLU** | 303 | 155 | 148 | 204 | 90 | - | 89 | 160 | 100/120 | 100/120 | M8 |
| **TECNO 8 R BLU** | 303 | 155 | 148 | 204 | 90 | - | 89 | 160 | 100/120 | 100/120 | M8 |

# DATI TECNICI
## Campi di lavoro

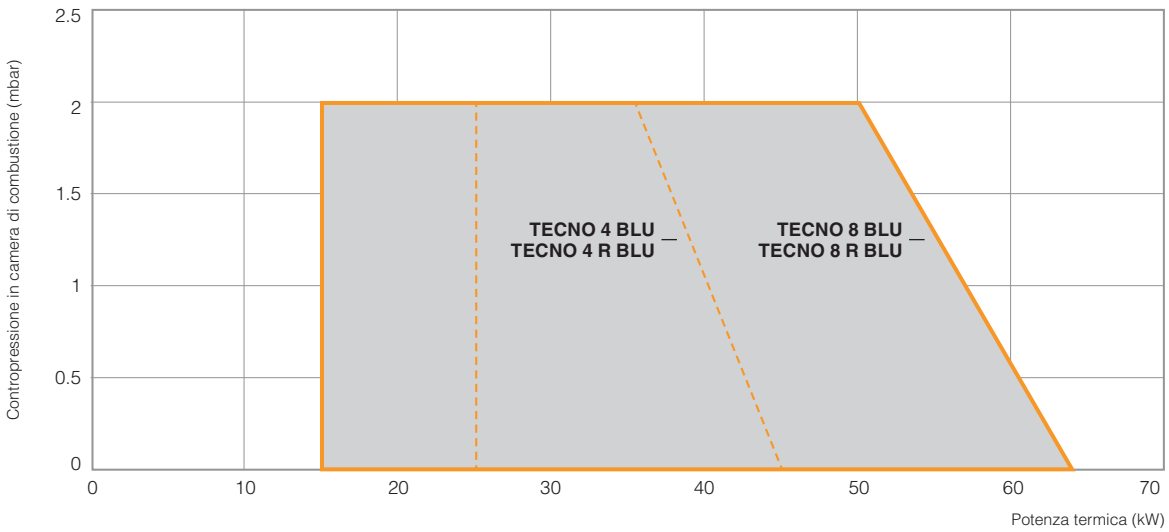

# TECNO/2 BLU

## Bruciatore bistadio LOW NOx

| Codice bruciatore | Modello bruciatore |
|---|---|
| 0UEBCDXA | **TECNO 12/2 BLU** |
| 0UEBCGXA | **TECNO 12/2 L BLU** |
| 0UEBEDXA | **TECNO 15/2 BLU** |
| 0UEBEGXA | **TECNO 15/2 L BLU** |
| 0UEBFDXA | **TECNO 25/2 BLU** |
| 0UEBFGXA | **TECNO 25/2 L BLU** |
| 0UEBGDXA | **TECNO 35/2 BLU** |
| 0UEBGGXA | **TECNO 35/2 L BLU** |
| 0UEBHDXA | **TECNO 50/2 BLU** |
| 0UEBHGXA | **TECNO 50/2 L BLU** |

- Campo di potenza da 32 kW fino a 450 kW (da 2,7 Kg/h fino a 37,94 Kg/h)
- Tutti i modelli della gamma TECNO/2 BLU rientrano nella classe NOx 4 (<120 mg/kWh) in conformità alla norma europea EN 267
- Disponibili con due diverse lunghezze della testa di combustione per facilitare l'abbinamento a diverse camere di combustione
- Controllo della saracinesca dell'aria nelle versioni a due stadi mediante attuatore idraulico
- Ogni componente del bruciatore è stato progettato per facilitare la regolazione e la manutenzione
- I bruciatori sono forniti di serie con: Flangia di fissaggio e viti / Guarnizione isolante della flangia / Connettore a 7 poli / Connettore a 4 poli / Ugello gasolio / 2 tubi flessibili / Filtro gasolio / Manuale di istruzioni

**La serie TECNO/2 BLU è conforme a:**
- Direttiva Macchine 2006/42/CE
- Direttiva EMC 2014/30/UE
- Direttiva Bassa Tensione 2014/35/UE
- Regolamento Ecodesign ErP 813/2013/UE
- Norma europea EN 267
- Efficienza 2006/42/CE
- Direttiva RoHS2 2011/65/UE

**DIMENSIONI PACKAGING** (in mm)

| Modello | Dimensioni packaging (mm) | | | Peso otale (Kg) |
|---|---|---|---|---|
| | L | P | H | |
| **TECNO 12/2 BLU** | 420 | 390 | 270 | 8,4 |
| **TECNO 12/2 L BLU** | 420 | 390 | 270 | 8,4 |
| **TECNO 15/2 BLU** | 610 | 430 | 320 | 8,4 |
| **TECNO 15/2 L BLU** | 610 | 430 | 320 | 8,4 |
| **TECNO 25/2 BLU** | 610 | 430 | 320 | 17,3 |
| **TECNO 25/2 L BLU** | 610 | 430 | 320 | 17,3 |
| **TECNO 35/2 BLU** | 610 | 430 | 320 | 17,3 |
| **TECNO 35/2 L BLU** | 610 | 430 | 320 | 17,3 |
| **TECNO 50/2 BLU** | 610 | 430 | 320 | 17,3 |
| **TECNO 50/2 L BLU** | 610 | 430 | 320 | 17,3 |

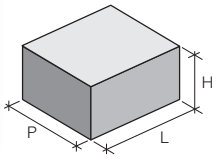


| Modello bruciatore | Tipo di boccaglio (3) | classe NOx (2) | Tipo | Portata (Kg/h) | | Potenza termica (kW) | | Alimentazione elettrica | Assorbimento motore | Assorbimento totale | Ugello fornito |
|---|---|---|---|---|---|---|---|---|---|---|---|
| | | | | Min | Max | Min | Max | Fase/V/Hz | W | W | |
| **TECNO 12/2 BLU** | TC | 4 (ERP) | Bistadio | 2,7 | 9,7 | 32 | 115 | 1/230/50 | 130 | 450 | Danfoss 1,50 60°S |
| **TECNO 12/2 L BLU** | TL | 4 (ERP) | Bistadio | 2,7 | 9,7 | 32 | 115 | 1/230/50 | 130 | 450 | Danfoss 1,50 60°S |
| **TECNO 15/2 BLU** | TC | 4 (ERP) | Bistadio | 5,54 | 14,33 | 65,7 | 172,1 | 1/230/50 | 160 | 500 | Danfoss 2,25 60°S |
| **TECNO 15/2 L BLU** | TL | 4 (ERP) | Bistadio | 5,54 | 14,33 | 65,7 | 172,1 | 1/230/50 | 160 | 500 | Danfoss 2,25 60°S |
| **TECNO 25/2 BLU** | TC | 4 (ERP) | Bistadio | 8,43 | 22,01 | 100 | 261 | 1/230/50 | 200 | 600 | Danfoss 3,75 60°S |
| **TECNO 25/2 L BLU** | TL | 4 (ERP) | Bistadio | 8,43 | 22,01 | 100 | 261 | 1/230/50 | 200 | 600 | Danfoss 3,75 60°S |
| **TECNO 35/2 BLU** | TC | 4 (ERP) | Bistadio | 11,79 | 32,43 | 140 | 385 | 1/230/50 | 550 | 700 | Danfoss 4,50 60°B |
| **TECNO 35/2 L BLU** | TL | 4 (ERP) | Bistadio | 11,79 | 32,43 | 140 | 385 | 1/230/50 | 550 | 700 | Danfoss 4,50 60°B |
| **TECNO 50/2 BLU** | TC | 4 (ERP) | Bistadio | 15,18 | 37,94 | 180 | 450 | 1/230/50 | 550 | 800 | Danfoss 5,00 60°B |
| **TECNO 50/2 L BLU** | TL | 4 (ERP) | Bistadio | 15,18 | 37,94 | 180 | 450 | 1/230/50 | 550 | 800 | Danfoss 5,00 60°B |

**2)** Classe NOx 4 <120 mg/kW/h conforme alla norma EN 267 **(3)** TC/TL - Testa corta / Testa lunga

# DATI TECNICI

## Dimensioni / Campi di lavoro

### TECNO 12/2 BLU | TECNO 12/2 L BLU | TECNO 15/2 BLU | TECNO 15/2 L BLU | TECNO 25/2 BLU | TECNO 25/2 L BLU

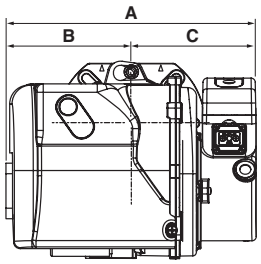


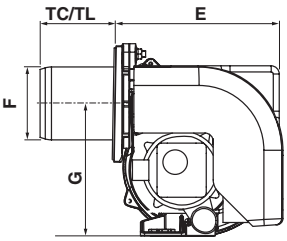


TECNO 12/2 BLU
TECNO 12/2 L BLU

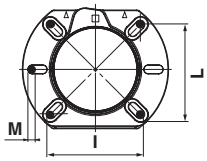


TECNO 15/2 BLU | TECNO 15/2 L BLU
TECNO 25/2 BLU | TECNO 25/2 L BLU

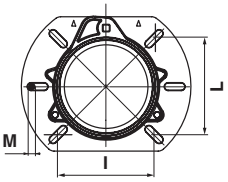


### TECNO 35/2 BLU | TECNO 35/2 L BLU | TECNO 50/2 BLU | TECNO 50/2 L BLU

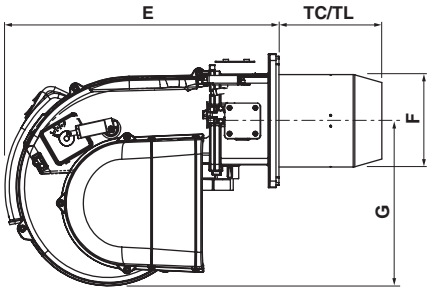


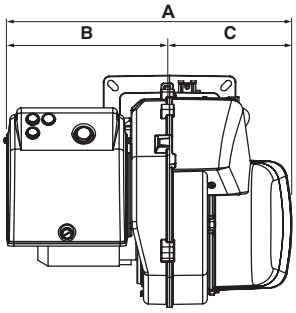


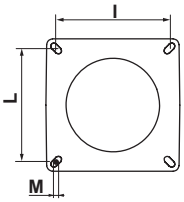


| Modello | Dimensioni (mm) | | | | | | | | | | |
|---|---|---|---|---|---|---|---|---|---|---|---|
| | A | B | C | E | TC | TL | F | G | I | L | M |
| TECNO 12/2 BLU | 317 | 169 | 148 | 204 | 100 | - | 98 | 160 | 100/120 | 100/120 | M8 |
| TECNO 12/2 L BLU | 317 | 169 | 148 | 204 | - | 170 | 98 | 160 | 100/120 | 100/120 | M8 |
| TECNO 15/2 BLU | 392 | 202 | 190 | 276 | 160 | - | 107 | 201 | 120/131 | 120/131 | M8 |
| TECNO 15/2 L BLU | 392 | 202 | 190 | 276 | - | 260 | 107 | 201 | 120/131 | 120/131 | M8 |
| TECNO 25/2 BLU | 392 | 202 | 190 | 276 | 160 | - | 125 | 201 | 120/131 | 120/131 | M8 |
| TECNO 25/2 L BLU | 392 | 202 | 190 | 276 | - | 260 | 125 | 201 | 120/131 | 120/131 | M8 |
| TECNO 35/2 BLU | 501 | 207 | 207 | 466 | 175 | - | 160 | 280 | 185/200 | 185/200 | M8 |
| TECNO 35/2 L BLU | 501 | 207 | 207 | 466 | - | 365 | 160 | 280 | 185/200 | 185/200 | M8 |
| TECNO 50/2 BLU | 501 | 207 | 207 | 466 | 175 | - | 160 | 280 | 185/200 | 185/200 | M8 |
| TECNO 50/2 L BLU | 501 | 207 | 207 | 466 | - | 365 | 160 | 280 | 185/200 | 185/200 | M8 |

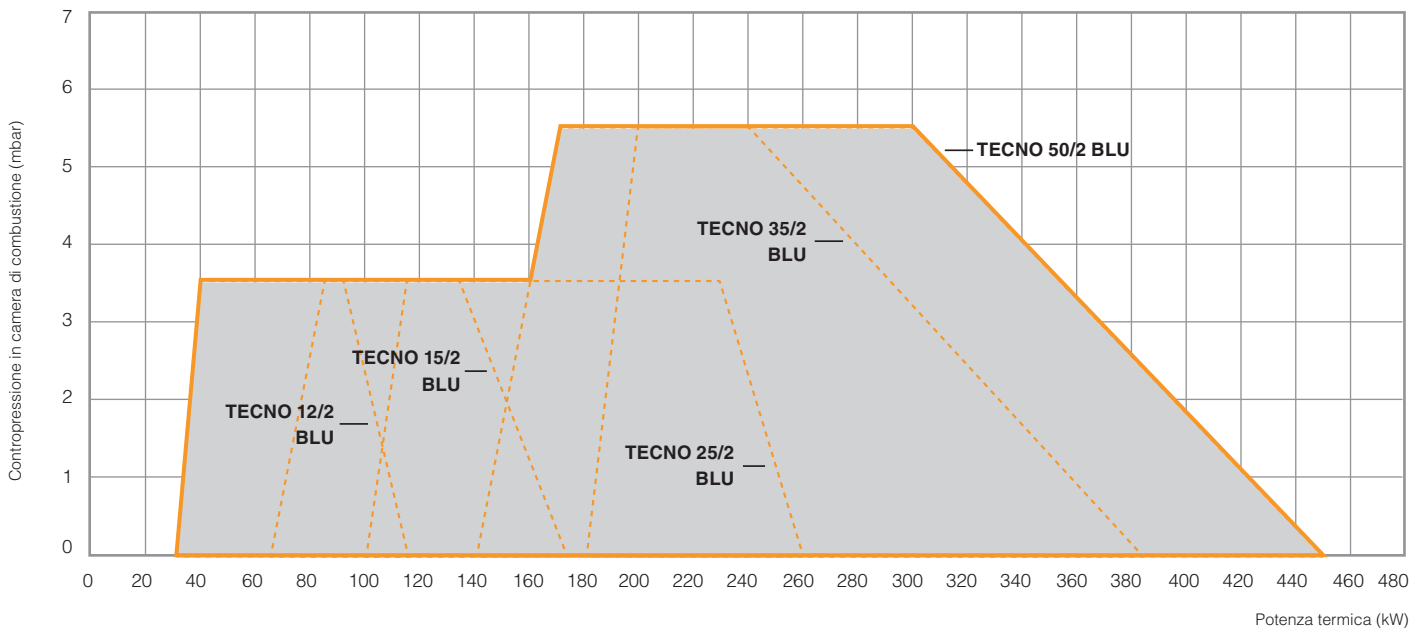

# SERIE TECNO BLU

## Accessori bruciatori a gasolio

| | KIT ASPIRAZIONE | | BRUCIATORE | |
|---|---|---|---|---|
| | **Codice** | **Descrizione** | **Descrizione** | **Codice** |
| 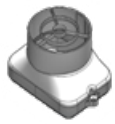 | **094643X0** | Kit aspirazione aria esterna D. 60 mm (accessorio di partenza) | TECNO 4 BLU | 0UEM7DXA |
| | | | TECNO 4 R BLU | 0UEM7KXA |
| | | | TECNO 8 BLU | 0UEM9DXA |
| | | | TECNO 8 R BLU | 0UEM9KXA |
| | | | TECNO 12/2 BLU | 0UEBCDXA |
| | | | TECNO 12/2 L BLU | 0UEBCGXA |
| | **094644X0** | Kit aspirazione aria esterna D. 80 mm (accessorio di partenza) | TECNO 4 BLU | 0UEM7DXA |
| | | | TECNO 4 R BLU | 0UEM7KXA |
| | | | TECNO 8 BLU | 0UEM9DXA |
| | | | TECNO 8 R BLU | 0UEM9KXA |
| | | | TECNO 12/2 BLU | 0UEBCDXA |
| | | | TECNO 12/2 L BLU | 0UEBCGXA |

# NOTE

**AVVISO PER GLI OPERATORI COMMERCIALI:**
Nell'ottica della ricerca del miglioramento continuo della propria gamma produttiva, al fine di aumentare il livello di soddisfazione del Cliente, l'Azienda precisa che le caratteristiche estetiche e/o dimensionali, i dati tecnici e gli accessori possono essere soggetti a variazione.

Occorre pertanto prestare la massima cura affinché ogni documento tecnico e/o commerciale (listini, cataloghi, depliants ecc...) fornito al Cliente finale risulti essere aggiornato con l'ultima edizione. I prodotti del presente documento possono essere considerati coperti da garanzia se acquistati e installati in Italia.

L'Organizzazione Commerciale e quella dei Centri di Assistenza Tecnica sono reperibili sul sito internet www.ferroli.com

cod. 89AI3047/02 - 06.2026

**Consulenza Prodotti e Assistenza Tecnica**

Numero Verde
**800-59-60-40**

prevendita@ferroli.com

**Sportello incentivi**

Numero Verde
**800-22-99-00**

www.ferroli.com/it/sportello-incentivi
sportelloincentivi@ferroli.com

**Ferroli SpA**
37047 San Bonifacio (VR) Italy
Via Ritonda 78/A
tel. +39.045.6139411
fax +39.045.6100933
**www.ferroli.com**