Ferroli

Giada

Aparate de aer condiționat Split /Multisplit cu tehnologie DC inverter și agent frigorific R32, pentru aplicații rezidențiale și comerciale

GIADA

Aparat de aer condiționat Split și Multisplit

Giada, cel mai recent aer condiționat Ferroli, disponibil în versiunea split și multisplit, capabil să satisfacă toate cerințele dumneavoastră de climatizare. Giada, pur și simplu are totul!

Datorită circuitului de răcire optimizat și a compresorului care folosește tehnologia DC inverter, aceste aparate de aer condiționat pot atinge cu ușurință temperatura setată, atât pentru încălzire, cât și pentru răcire. Astfel, sistemul produce **mai puțin zgomot, asigură confort și eficiență crescute**, rezultând costuri mai mici la factura de energie electrică.

Folosesc, de asemenea, **agent frigorific R32,** care nu dăunează stratului de ozon și are un GWP de aproximativ o treime în comparație cu R410A, cel mai des utilizat.

Toate aparatele de aer condiționat Giada pot fi conectate **Wi-Fi** și nu necesită alte accesorii pentru utilizare. Prin intermediul aplicației dedicate, acestea pot fi gestionate cu ușurință de la distanță, fiind totodată **compatibile** cu asistenții vocali **„Amazon Alexa”** și **„Google Home”**.

In plus, aparatul dispune de o filtrare a aerului in 4 trepte si un tratament avansat al condensatorului unitatii externe, ce il protejeaza impotriva intemperiilor pentru o perioada lunga de timp.

CARACTERISTICI

Tehnologia DC Inverter poate fi exploatată și în modul **Boost** pentru a ajunge la temperatura setată în cel mai scurt timp posibil.

Acest lucru poate reduce eficiența aparutului pentru perioade scurte de timp, dar va fi foarte util dacă trebuie să răciți o suprafață în mod rapid.

Vaporizatorul unității interne a fost proiectat cu **54 de rânduri de lamele**, mai mult decât versiunile anterioare (care au 45), oferind o suprafață mai mare de transfer.

Condensatorul unității externe are un tratament special numit **Golden Fin**, care garantează o **mai bună protecție** (comparativ cu restul tratamentelor mai răspândite, cum ar fi Blue Fin) la agenții externi, chimici sau legați de vreme.

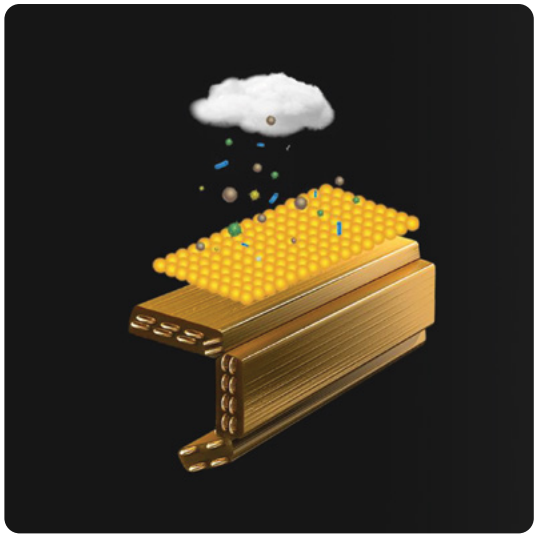

Golden Fin

Blue Fin

CARACTERISTICI

GIADA

DISPONIBIL ÎN VERSIUNEA SPLIT ȘI MULTISPLIT, POTRIVIT PENTRU TOATE APLICAȚIILE

Filtering
Q·U·A·D·R·U·P·L·E

În ceea ce privește calitatea aerului, aparatele de aer condiționat Giada, atât în versiunea split cât și în cea multisplit, au un nivel cvadruplu de filtrare, format din filtrele **Catalizator rece, Carbon activ, Ioni de argint** și **Biohepa.**

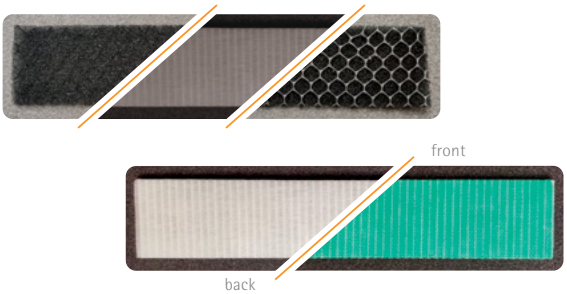

4 Filtre: Catalizator rece, Carbon activ, Ioni de argint și Biohepa.

Noua tehnologie de filtrare cu patru straturi **purifică aerul** și **elimină gazele, mirosurile, formaldehidele, poluanții, bacterii, virușii** și **ciupercile**.

Super Ioniser

În plus, Giada este dotată și cu noua tehnologie de igienizare numită **Super Ioniser**, ce scade drastic prezenta virusilor si bacteriilor in aer.

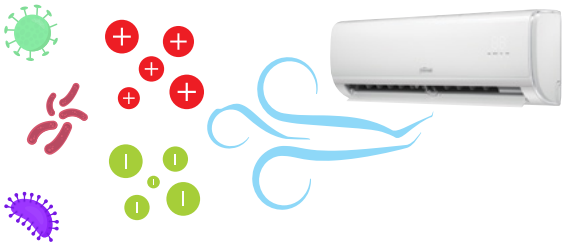

Pe lângă îmbunătățirile tehnice, sunt incluse conectivitatea Wi-Fi și compatibilitatea cu comenzile vocale

Aparatele de aer condiționat Giada garantează coeficienți SEER și SCOP care pot atinge clasa de eficiență energetică **A++ în modul de răcire** și **A+ în modul de încălzire** (pentru intervalul tipic de temperatură medie).
Toate aparatele sunt dotate cu conexiune WIFI, datorită căreia este posibilă conectarea de la distanță folosind aplicația Ferroli.
De asemenea, noua gamă este acum compatibilă cu asistenții vocali „Amazon Alexa” și „Google Home”. Telecomanda furnizată (cu afișaj extins) poate, desigur, să gestioneze toate funcțiile dispozitivelor Giada. Aplicația vă oferă și posibilitatea de acces la distanță împreună cu funcția Smart Diagnosis, permițând să efectuați până la 97 de teste funcționale pe aparatul de aer condiționat pentru a verifica dacă funcționează corect și pentru a detecta orice problemă.

DATE TEHNICE

GIADA Split

MODEL			09	12	18	24
Alimentare electrică		V-Ph-Hz	220/240 V - 1 fază- 50Hz			
Putere frigorifică (1)	nominal	W	2,770	3,350	5,270	5,860
	min-max	W	908 ~ 3,398	1,113 ~ 4,160	3,390 ~ 5,830	2,080 ~ 7,910
Putere absorbită răcire	nominal	W	769	1,021	1,550	1,787
	min-max	W	100 ~ 1,240	130 ~ 1,580	560 ~ 2,050	420 ~ 3,150
Curent absorbit răcire	nominal	A	3.34	4.44	6.70	7.77
	min-max	A	0.4 ~ 5.4	0.5 ~ 6.9	2.4 ~ 8.9	1.8 ~ 13.8
EER Standard EN14511 (nominal)			3.60	3.28	3.40	3.28
Răcire	EER		6.30	6.10	7.40	6.10
	PdesignC	kW	2.80	3.60	5.20	7.00
	Class ErP		A++	A++	A++	A++
Putere termică (2)	nominal	W	2,930	3,570	4,970	6,000
	min-max	W	820 ~ 3,369	1,084 ~ 4,220	3,100 ~ 5,850	1,610 ~ 7,910
Putere absorbită încălzire	nominal	W	733	963	1,298	1,608
	min-max	W	120 ~ 1,200	100 ~ 1,680	780 ~ 2,000	300 ~ 2,750
Curent absorbit încălzire	nominal	A	3.18	4.19	5.64	6.99
	min-max	A	0.5 ~ 5.2	0.4 ~ 6.9	3.4 ~ 8.7	1.3 ~ 12.2
COP Standard EN14511 (nominal)			3.99	3.71	3.83	3.73
Zonă climatică cu temperatura moderată	SCOP		4.00	4.00	4.00	4.00
	PdesignH	kW	2.60	2.70	4.10	4.80
	Class ErP		A+	A+	A+	A+
	Tbiv / Tol	°C	-7 / -15	-7 / -15	-7 / -15	-7 / -15
Zonă climatică cu temperatura crescută	SCOP		5.10	5.10	5.10	5.10
	PdesignH	kW	2.60	2.50	4.40	5.60
	Class ErP		A+++	A+++	A+++	A+++
	Tbiv / Tol	°C	2 / -15	2 / -15	2 / -15	2 / -15
Putere maximă absorbită		W	2,150	2,150	2,500	3,500
Curent maxim absorbit		A	10	10	13	15.5
Curent de pornire		A	Neglijabil datorită tehnologiei invertorului			
Unitate interioară	Debit de aer (max-med-min)	m^3/h	466 / 360 / 325	540 / 430 / 314	840 / 680 / 540	980 / 817 / 662
	Presiune sonoră (3) (max-med-min)	dB(A)	38.5 / 32 / 25	40.5 / 34.5 / 25	42.5 / 36 / 26	45 / 40.5 / 36
	Putere sonoră (max)	dB(A)	54	55	56	59
Unitate exterioară	Debit de aer	m^3/h	1,750	1,800	2,100	3,500
	Presiune sonoră (3)	dB(A)	55.5	56	56	59
	Putere sonoră	dB(A)	62	63	63	67
Agent frigorific	Tip / GWP		R32 / 675			
	Cantitate preîncărcată	kg	0.55	0.55	1.08	1.42
Racorduri conducte lichid / gaz		inches	1/4" - 3/8"	1/4" - 3/8"	1/4" - 1/2"	3/8" - 5/8"
Lungime maximă conducte frigorifice		m	25	25	30	50
Diferență maximă de înălțime		m	10	10	20	25

(1) Temperatura aerului exterior = 35°C D.B. • Temperatura aerului din camera = 27°C D.B. / 19°C W.B. - **(2)** Temperatura aerului exterior = 7°C D.B. / 6°C W.B. • Temperatura aerului din cameră = 20°C D.B. - **(3)** Nivel de zgomot măsurat de la o distanță de 1 m: U. E. în zonă deschisă, U. I. în încăpere de 100 m3 cu timp de reverberație de 0,5 secunde

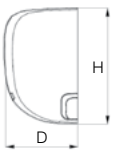

MODEL	W mm	H mm	D mm	Greutate kg
9	805	285	194	7.6
12	805	285	194	7.6
18	957	302	213	10.0
24	1040	327	220	12.3

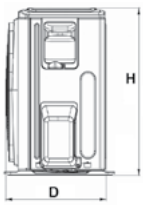

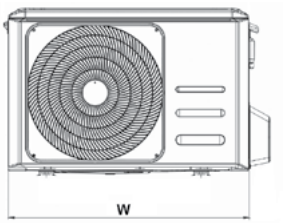

MODEL	W mm	H mm	D mm	Greutate kg
9	720	495	270	23.2
12	720	495	270	23.2
18	802	554	330	32.7
24	890	673	342	42.9

DATE TEHNICE

GIADA Multisplit

UNITATE EXTERIOARĂ*			18-2	21-3	27-3	28-4
Alimentare electrică		V-Ph-Hz				
Putere frigorifică (1)	nominal	W	5,275	6,155	7,915	8,205
	min-max	W	2,285 ~ 5,715	1,995 ~ 6,595	3,180 ~ 8,205	2,050 ~ 9,845
Putere absorbită răcire	nominal	W	1,635	1,905	2,450	2,540
	min-max	W	690 ~ 2,000	180 ~ 2,200	290 ~ 3,100	890 ~ 3,180
Curent absorbit răcire	nominal	A	7.3	8.3	11.2	11.3
	min-max	A	3.2 ~ 9.0	1.8 ~ 10.0	2.0 ~ 13.5	3.9 ~ 14.1
EER Standard EN14511 (nominal)			3.23	3.23	3.23	3.23
Răcire	EER		6.1	6.1	6.1	6.1
	PdesignC	kW	5.3	6.1	7.9	8.2
	Class ErP		A++	A++	A++	A++
Putere termică (2)	nominal	W	5,570	6,450	8,205	8,790
	min-max	W	2,405 ~ 5,745	1,450 ~ 6,680	2,285 ~ 8,500	2,345 ~ 10,550
Putere absorbită la încălzire	nominal	W	1,500	1,738	2,210	2,200
	min-max	W	600 ~ 1,780	350 ~ 1,800	370 ~ 2,900	770 ~ 2,750
Curent absorbit încălzire	nominal	A	6.6	7.6	10.1	9.8
	min-max	A	2.80 ~ 7.95	2.6 ~ 8.0	2.4 ~ 13.0	3.4 ~ 12.2
COP Standard EN14511 (nominal)			3.71	3.71	3.73	4.00
Zonă climatică cu temperatura moderată	SCOP		3.8	4	4.0	3.8
	PdesignH	kW	4.8	5.4	5.6	6.5
	Class ErP		A+	A+	A+	A
	Tbiv / Tol	°C	-7 / -15	-7 / -15	-7 / -15	-7 / -15
Zonă climatică cu temperatura crescută	SCOP		5.1	4.8	5.1	4.6
	PdesignH	kW	5	5.6	6.1	6.9
	Class ErP		A+++	A++	A+++	A++
	Tbiv / Tol	°C	2 / -15	2 / -15	2 / -15	2 / -15
Putere maximă absorbită		W	3,050	3,910	4,100	4,150
Curent maxim absorbit		A	12	17	18	19
Curent de pornire		A				
Unitate exterioară	Debit de aer	m³/h	2,100	3,000	3,000	3,800
	Presiune sonoră (3)	dB(A)	54	58	58	61.5
	Putere sonoră	dB(A)	65	65	68	67
Agent frigorific	Tip / GWP					
	Cantitate preîncarcată	kg	1.25	1.5	1.85	2.1

UNITATE INTERIOARĂ		9	12	18
Putere răcire	W	2,640	3,515	5,275
Putere încălzire	W	2,930	3,810	5,570
Debit de aer (max-med-min)	m³/h	520 / 460 / 340	600 / 500 / 360	840 / 680 / 540
Presiune sonoră (max-med-min-slo)	dB(A)	40 / 30 / 26 / 21	40 / 34 / 26 / 22	44 / 37 / 30 / 25
Putere sonoră (max)	dB(A)	54	53	55
Racorduri conducte lichid / gaz	inches	1/4" - 3/8"	1/4" - 3/8"	1/4" - 1/2"

(1) Temperatura aerului exterior = 35°C D.B. • Temperatura aerului din camera = 27°C D.B. / 19°C W.B. - **(2)** Temperatura aerului exterior = 7°C D.B. / 6°C W.B. • Temperatura aerului din cameră = 20°C D.B. - **(3)** Nivel de zgomot măsurat de la o distanță de 1 m: U.E. în zonă deschisă, U.I. în încăpere de 100 m3 cu timp de reverberație de 0,5 secunde
* date nominale, verificați combinațiile pe paginile următoare

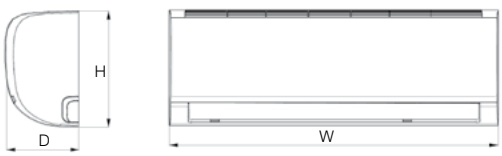

MODEL	W mm	H mm	D mm	Greutate kg
9	805	285	194	7.6
12	805	285	194	7.6
18	957	302	213	10.0

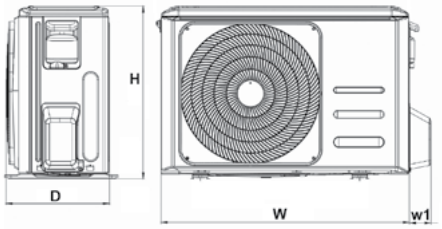

MODEL	W mm	W1 mm	H mm	D mm	Greutate kg
18-2	800	70	554	333	35
21-3	845	69	702	363	43.3
27-3	845	69	702	363	48
28-4	946	84	810	420	62.1

CARACTERISTICI

Limite ale diferențelor de lungime și înălțime - Combinații posibile

DOMENIUL DE APLICARE

MOD DE OPERARE	PARAMETRII		INTERIOR	EXTERIOR
Răcire	Temperatura aerului de intrare max/min (B.S.)	°C	32 / 17	50 / -15
Încălzire	Temperatura aerului de intrare max/min (B.S.)	°C	30 / 0	30 / -15
Toate	Tensiune de alimentare/ Frecvență	V	230±10% / 50±2	

LIMITE DE LUNGIME ȘI ÎNĂLȚIME
DIFERENȚA ȚEVILOR DE RĂCIRE

Lungimea conductelor de răcire între unitățile interioare și cea exterioară trebuie să fie cât mai scurtă posibil și este limitată de valorea maximă dată de diferența de înălțime a celor două unități. Odată cu scăderea diferenței de înălțime între unitățile (H1,H2) și lungimea conductelor (L), pierderea de sarcină va fi limitată, astfel vor crește performanțele generale ale aparatului. Respectați limitele indicate în tabelele de mai jos.

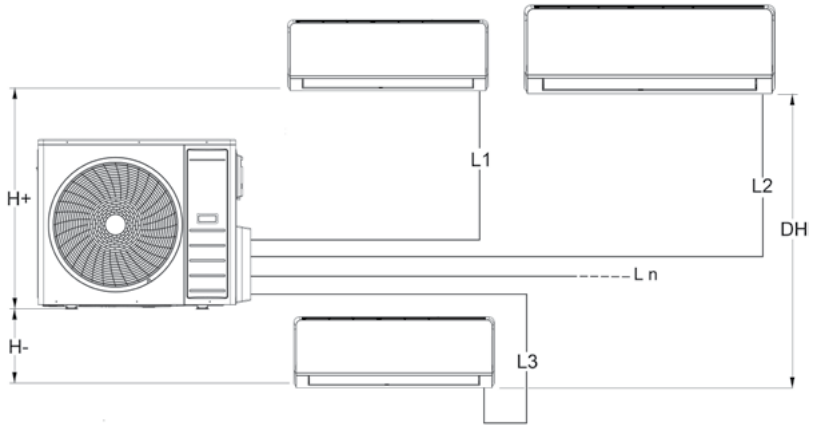

UNITATE EXTERIOARĂ			18-2	21-3			27-3			28-4			
Diamentru	Lichid	"	1/4"	1/4"	1/4"	1/4"	1/4"	1/4"	1/4"	1/4"	1/4"	1/4"	1/4"
	Gaz	"	3/8"	3/8"	3/8"	3/8"	3/8"	3/8"	3/8"	3/8"	3/8"	3/8"	1/2"
Lungime maximă totală		m	40	60			60			80			
Lungime maximă unitate individuală		m	25	30			30			35			
Diferență maximă de înălțime	H+	m	15	15			15			15			
	H-	m	15	15			15			15			
	DH	m	10	10			10			10			
Lungimea maximă totală a conductei cu încărcare standard		m	7.5	7.5			7.5			7.5			
Cantitatea suplimentară de agent frigorific pe metru		g/m	12	12	12	12	12	12	12	12	12	12	24

TABEL DE COMBINAȚII POSIBILE

UNITATE EXTERIOARĂ	UNITĂȚI INTERIOARE CONECTATE					
	1	2		3		4
18-2	9K	9K+9K	-	not included		not included
	12K	9K+12K	-			
	18K	12K+12K	-			
21-3	9K	9K+9K	12K+12K	9K+9K+9K	-	not included
	12K	9K+12K	-	9K+9K+12K	-	
	18K	9K+18K	-	-	-	
27-3	9K	9K+9K	12K+12K	9K+9K+9K	9K+12K+12K	not included
	12K	9K+12K	12K+18K	9K+9K+12K	12K+12K+12K	
	18K	9K+18K	-	9K+9K+18K	-	
28-4	9K	9K+9K	12K+12K	9K+9K+9K	9K+12K+12K	9K+9K+9K+9K
	12K	9K+12K	12K+18K	9K+9K+12K	12K+12K+12K	9K+9K+9K+12K
	18K	9K+18K	18K+18K	9K+9K+18K	-	-

NB:
- combinații pentru care puterea totală necesară unităților interioare este compatibilă cu puterea nominală a unitații exterioare.
- combinații pentru care puterea totală necesară unităților interioare este mai mare decat puterea nominală a unității exterioare. În cazul unei cereri simultane de putere de către toate unități conectate, puterea disponibilă pentru unitățile individuale va fi conformă cu indicațiile din tabelul anterior.

PERFORMANȚĂ ÎN MODUL RĂCIRE

Combinații posibile

UE	UI	Combinații	Capacitate parțială (kW) Cameră				Capacitate totală răcire (kW)			Putere totală absorbită (kW)			Curent total absorbit (A)			EER	SEER	Energy Class
			A	B	C	D	Min	Nom	Max	Min	Nom	Max	Min	Nom	Max	Nom		
18-2	1	9	2.50	—	—	—	1.43	2.50	3.20	0.35	0.75	0.93	1.52	3.24	4.06	3.35	—	—
		12	3.50	—	—	—	1.43	3.50	3.90	0.35	1.08	1.29	1.52	4.68	5.62	3.25	—	—
	2	9+9	2.65	2.65	—	—	2.12	5.30	6.41	0.54	1.64	2.05	2.35	7.13	8.92	3.23	6.1	A++
		9+12	2.27	3.03	—	—	2.12	5.30	6.41	0.54	1.64	2.05	2.35	7.13	8.92	3.23	6.1	A++
		12+12	2.65	2.65	—	—	2.12	5.30	6.41	0.54	1.64	2.05	2.35	7.13	8.92	3.23	6.1	A++
21-3	2	9+9	2.65	2.65	—	—	2.01	5.30	6.41	0.57	1.64	2.08	2.46	7.13	9.03	3.23	5.6	A+
		9+12	2.57	3.43	—	—	2.01	6.00	6.59	0.57	1.86	2.12	2.46	8.08	9.20	3.23	5.6	A+
		9+18	2.10	4.20	—	—	2.01	6.30	6.83	0.57	1.94	2.17	2.46	8.45	9.44	3.24	5.6	A+
		12+12	3.10	3.10	—	—	2.01	6.20	6.83	0.57	1.92	2.17	2.46	8.35	9.44	3.23	5.6	A+
	3	9+9+9	2.10	2.10	2.10	—	2.44	6.30	7.32	0.68	1.94	2.36	2.96	8.45	10.26	3.24	6.1	A++
		9+9+12	1.89	1.89	2.52	—	2.44	6.30	7.32	0.68	1.94	2.36	2.96	8.45	10.26	3.24	6.1	A++
27-3	2	9+9	2.65	2.65	—	—	2.21	5.30	7.11	0.64	1.64	2.45	2.76	7.13	10.63	3.23	5.6	A+
		9+12	2.57	3.43	—	—	2.21	6.00	7.51	0.64	1.86	2.57	2.76	8.08	11.17	3.23	5.6	A+
		9+18	2.27	4.53	—	—	2.21	6.80	7.90	0.64	2.09	2.69	2.76	9.10	11.70	3.25	5.6	A+
		12+12	3.15	3.15	—	—	2.21	6.30	7.66	0.64	1.94	2.64	2.76	8.45	11.48	3.24	5.6	A+
		12+18	2.72	4.08	—	—	2.21	6.80	7.90	0.64	2.09	2.69	2.76	9.10	11.70	3.25	5.6	A+
	3	9+9+9	2.63	2.63	2.63	—	2.77	7.90	8.69	0.76	2.45	2.91	3.30	10.63	12.65	3.23	6.1	A++
		9+9+12	2.37	2.37	3.16	—	2.77	7.90	8.69	0.76	2.43	2.91	3.30	10.57	12.65	3.25	6.1	A++
		9+12+12	2.15	2.87	2.87	—	2.77	7.90	8.69	0.76	2.43	2.91	3.30	10.57	12.65	3.25	6.1	A++
		12+12+12	2.63	2.63	2.63	—	2.77	7.90	8.69	0.76	2.43	2.91	3.30	10.57	12.65	3.25	6.1	A++
28-4	2	9+9	2.65	2.65	—	—	2.05	5.30	6.81	0.64	1.64	2.29	2.76	7.13	9.95	3.23	6.1	A++
		9+12	2.57	3.43	—	—	2.05	6.00	6.98	0.64	1.86	2.41	2.76	8.08	10.50	3.23	6.1	A++
		9+18	2.43	4.87	—	—	2.05	7.30	7.55	0.64	2.26	2.80	2.76	9.83	12.16	3.23	6.1	A++
		12+12	3.25	3.25	—	—	2.05	6.50	7.39	0.64	2.01	2.49	2.76	8.75	10.83	3.23	6.1	A++
		12+18	2.92	4.38	—	—	2.05	7.30	7.55	0.64	2.26	2.80	2.76	9.83	12.16	3.23	6.1	A++
		18+18	3.75	3.75	—	—	2.05	7.50	7.55	0.64	2.32	2.80	2.76	10.10	12.16	3.23	6.1	A++
	3	9+9+9	2.37	2.37	2.37	—	2.63	7.10	8.46	0.76	2.20	2.95	3.32	9.56	12.82	3.23	6.1	A++
		9+9+12	2.34	2.34	3.12	—	2.63	7.80	8.46	0.76	2.41	2.95	3.32	10.50	12.82	3.23	6.1	A++
		9+9+18	1.95	1.95	3.90	—	2.63	7.80	8.46	0.76	2.41	2.95	3.32	10.50	12.82	3.23	6.1	A++
		9+12+12	2.13	2.84	2.84	—	2.63	7.80	8.46	0.76	2.41	2.95	3.32	10.50	12.82	3.23	6.1	A++
		9+12+18	1.80	2.40	3.60	—	2.62	7.80	8.45	0.76	2.41	2.94	3.31	10.50	12.80	3.23	5.6	A+
		12+12+12	2.60	2.60	2.60	—	2.63	7.80	8.46	0.76	2.41	2.95	3.32	10.50	12.82	3.23	6.1	A++
	4	9+9+9+9	2.05	2.05	2.05	2.05	2.87	8.20	9.92	0.86	2.54	3.17	3.75	11.04	13.80	3.23	6.1	A++
		9+9+9+12	1.89	1.89	1.89	2.52	2.87	8.20	9.92	0.86	2.54	3.17	3.75	11.04	13.80	3.23	6.1	A++

PERFORMANȚĂ ÎN MODUL ÎNCĂLZIRE

Combinații posibile

UE	UI	Combinații	Capacitate parțială (kW) Cameră				Capacitate totală încălzire (kW)			Putere totală absorbită (kW)			Curent total absorbit (A)			COP	SCOP	Energy Class
			A	B	C	D	Min	Nom	Max	Min	Nom	Max	Min	Nom	Max	Nom		
18-2	1	9	3.00	—	—	—	1.56	3.00	3.63	0.32	0.80	1.00	1.39	3.48	4.35	3.75	—	—
		12	3.80	—	—	—	1.56	3.80	4.60	0.32	1.02	1.23	1.39	4.45	5.34	3.71	—	—
	2	9+9	2.79	2.79	—	—	2.23	5.57	6.68	0.51	1.50	2.12	2.22	6.53	9.23	3.71	3.8	A
		9+12	2.40	3.20	—	—	2.23	5.60	6.68	0.51	1.51	2.12	2.22	6.56	9.23	3.71	3.8	A
		12+12	2.80	2.80	—	—	2.23	5.60	6.96	0.51	1.51	2.12	2.22	6.56	9.23	3.71	3.8	A
21-3	2	9+9	2.95	2.95	—	—	2.18	5.90	6.93	0.53	1.59	1.96	2.32	6.91	8.51	3.71	3.8	A
		9+12	2.70	3.60	—	—	2.18	6.30	7.13	0.53	1.70	1.99	2.32	7.38	8.66	3.71	3.8	A+
		9+18	2.20	4.40	—	—	2.18	6.60	7.39	0.53	1.78	2.05	2.32	7.73	8.89	3.71	3.8	A+
		12+12	3.15	3.15	—	—	2.18	6.30	7.39	0.53	1.70	2.05	2.32	7.38	8.89	3.71	3.8	A+
	3	9+9+9	2.23	2.23	2.23	—	2.35	6.70	7.92	0.64	1.81	2.22	2.78	7.85	9.67	3.71	4.0	A+
		9+9+12	2.01	2.01	2.68	—	2.35	6.70	7.92	0.64	1.80	2.22	2.78	7.83	9.67	3.72	4.0	A+
27-3	2	9+9	3.00	3.00	—	—	2.30	6.00	7.38	0.57	1.61	2.20	2.49	6.99	9.56	3.73	3.8	A
		9+12	2.70	3.60	—	—	2.30	6.30	7.79	0.57	1.69	2.31	2.49	7.34	10.04	3.73	3.8	A
		9+18	2.33	4.67	—	—	2.30	7.00	8.20	0.57	1.88	2.42	2.49	8.16	10.51	3.73	3.8	A
		12+12	3.25	3.25	—	—	2.30	6.50	7.95	0.57	1.74	2.37	2.49	7.58	10.32	3.73	3.8	A
		12+18	2.80	4.20	—	—	2.30	7.00	8.20	0.57	1.88	2.42	2.49	8.16	10.51	3.73	3.8	A
	3	9+9+9	2.73	2.73	2.73	—	2.87	8.20	9.96	0.68	2.20	2.78	2.96	9.56	12.09	3.73	4.0	A+
		9+9+12	2.49	2.49	3.32	—	2.87	8.30	9.96	0.68	2.23	2.78	2.96	9.67	12.09	3.73	4.0	A+
		9+12+12	2.26	3.02	3.02	—	2.87	8.30	9.96	0.68	2.23	2.78	2.96	9.67	12.09	3.73	4.0	A+
		12+12+12	2.77	2.77	2.77	—	2.87	8.30	9.96	0.68	2.23	2.78	2.96	9.67	12.09	3.73	4.0	A+
28-4	2	9+9	3.00	3.00	—	—	2.20	6.00	7.30	0.59	1.62	2.13	2.58	7.03	9.28	3.71	3.4	A
		9+12	3.00	4.00	—	—	2.20	7.00	7.48	0.59	1.89	2.25	2.58	8.20	9.80	3.71	3.4	A
		9+18	2.63	5.27	—	—	2.20	7.90	8.10	0.59	2.13	2.61	2.58	9.26	11.34	3.71	3.4	A
		12+12	3.75	3.75	—	—	2.20	7.50	7.92	0.59	2.02	2.32	2.58	8.79	10.11	3.71	3.4	A
		12+18	3.20	4.80	—	—	2.20	8.00	8.10	0.59	2.16	2.61	2.58	9.38	11.34	3.71	3.4	A
		18+18	4.00	4.00	—	—	2.20	8.00	8.10	0.59	2.16	2.61	2.58	9.38	11.34	3.71	3.4	A
	3	9+9+9	2.87	2.87	2.87	—	2.82	8.60	9.06	0.71	2.32	2.75	3.09	10.08	11.96	3.71	3.5	A
		9+9+12	2.58	2.58	3.44	—	2.82	8.60	9.06	0.71	2.32	2.75	3.09	10.08	11.96	3.71	3.5	A
		9+9+18	2.15	2.15	4.30	—	2.82	8.60	9.06	0.71	2.32	2.75	3.09	10.08	11.96	3.71	3.5	A
		9+12+12	2.35	3.13	3.13	—	2.82	8.60	9.06	0.71	2.32	2.75	3.09	10.08	11.96	3.71	3.5	A
		9+12+18	1.98	2.65	3.97	—	2.82	8.60	9.06	0.71	2.32	2.75	3.09	10.08	11.96	3.71	3.5	A
		12+12+12	2.87	2.87	2.87	—	2.82	8.60	9.06	0.71	2.32	2.75	3.09	10.08	11.96	3.71	3.5	A
	4	9+9+9+9	2.23	2.23	2.23	2.23	3.08	8.90	10.65	0.81	2.40	2.96	3.51	10.43	12.89	3.71	3.8	A
		9+9+9+12	2.10	2.10	2.10	2.80	3.08	9.10	10.65	0.81	2.45	2.96	3.51	10.66	12.89	3.71	3.8	A

DE CE ESTE AGENTUL FRIGORIFIC R32
considerat alegerea superioară?

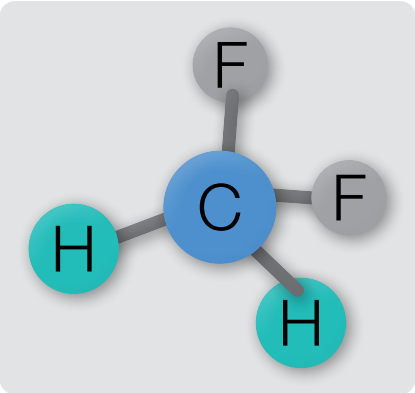

DI-FLUORO-METHANE
i.e.
CH_2F_2

Nu mai aducem în discuție gaura din statul de ozon. R11, R12 și R22 au fost interzise de ani de zile.

Toți noii agenți frigorifici trebuie să aibă ODP (Ozone Depletion Potential – adică potențialul de distrugere a stratului de ozon) nul, adică egal cu zero.

Acum vorbim despre **GWP**.
GWP este acronimul pentru **Global Warming Potential** și indică potențialul impact pe care l-ar putea avea un gaz frigorific dacă ar fi eliberat în mediu. Acest lucru permite compararea impactului a 1 kg de gaz cu 1 kg CO_2, într-o perioadă de 100 de ani.

De exemplu, R410A are un GWP de 2.088. Aceasta înseamnă practic că 1 kg de R410A are același impact ca 2.088 kg de CO_2 (adică echivalentul a peste 2 tone de CO_2).

Acesta oferă multe beneficii pentru aparatele de aer condiționat de putere mică-medie. Este un gaz cu caracteristici similare cu R410A, **dar cu mai bune proprietăți termodinamice.**

La compararea celor două gaze pe aparatele cu o construcție similară (compresoare de putere echivalentă și suprafața similară de transfer), R32 permite obținerea aceloraşi capacități, **dar cu o eficiență mai mare și o încărcare redusă de agent frigorific.**

Asta înseamnă utilizarea unei cantități mai mici de gaz cu un GWP mult mai redus. În termeni practici, nu greșim prea mult dacă afirmăm că R32 duce la o reducere de aproximativ 75% a emisiilor echivalente, comparativ cu aceeași unitate care folosește R410A.

Dar va fi R32 gazul viitorului?

Cel mai probabil, nu. Credem că R32 este un gaz interimar, dar în prezent este unul dintre cele mai bune compromisuri în termeni de performanță și impact asupra mediului. Există o mulțime de alte alternative în curs de dezvoltare, inclusiv cele naturale.
Ferroli investește constant în cercetarea și dezvoltarea de noi tehnologii în acest sens și vă vom anunța despre orice evoluție aparută în domeniu.

GIADA - APLICAȚIE COMERCIALĂ

Soluția ideală pentru aplicații comerciale

Gama comercială de aparate de aer conditionat Ferroli - Giada C, oferă o selecție variată de unități exterioare (de la 3,5 kW până la 15 kW) cu ventilator axial, care pot fi combinate cu diverse tipuri de unități interioare: casetă, ductabile, de podea-tavan și de podea.

GIADA C

Unitate exterioară

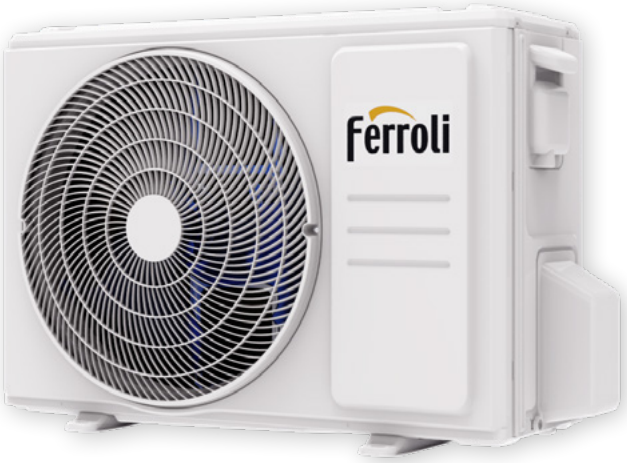

- Toate unitățile au încorporat un compresor cu invertor Full DC, care, împreună cu designul special al ventilatorului și comanda de ultimă generație a invertorului, permit o performanță înaltă și niveluri scăzute de zgomot
- Reglarea fluxului de agent frigorific cu o valvă electronică de expansiune
- Alimentare electrică monofazată (modelele 12-18-24-30-36-42-48) și trifazată (modelele 36T-48T-55T)
- Unitățile sunt prevăzute cu protecție Golden Fin (tratament anticoroziune), care prelungește durata de viață utilă a echipamentelor
- Unitatea exterioară a fost proiectată cu un singur ventilator, la toate modelele, rezultând o unitate de dimensiuni reduse, cu o înălțime mai mică de 1 m, ceea de facilitează integrarea în arhitectura clădirilor.
- Lungime maximă conducte: 25-30 m pentru modelele până la 18, 50 m pentru modelele 24 și 30 și de 75 m pentru modelele 36-50

MODEL		12	18	24	30	36	36T	42	48	48T	55T
Alimentare electrică	V / Hz / faze	220-240V / monofazată / 50Hz					380-415V / trifazată / 50Hz	220-240V / monofazată / 50Hz		380-415V / trifazată / 50Hz	
Consum max.	W	1850	2950	3700	4500	5000	5000	5000	7300	7300	7500
Curent max.	A	9	13.5	19	20	22.5	10	22.5	32	14	14
Tip compresor		Rotativ									
Debit de aer (Hi)		2200	2100	3500	3800	4000	4000	4000	5600	5600	5600
Dimensiuni (L*A*Î)	mm	765 x 303 x 555	805 x 330 x 554	890 x 342 x 673	946 x 410 x 810	946 x 410 x 810	946 x 410 x 810	946 x 410 x 810	980 x 415 x 975	980 x 415 x 975	980 x 415 x 975
Ambalaj (L*A*Î)	mm	887 x 337 x 610	915 x 370 x 615	995 x 398 x 740	1090 x 500 x 885	1090 x 500 x 885	1090 x 500 x 885	1090 x 500 x 885	1145 x 500 x 1080	1145 x 500 x 1080	1145 x 500 x 1080
Greutate netă/brută	Kg	26.6 / 29	32.5 / 35.2	41.9 / 45.2	51 / 55.7	66.9 / 71.5	80.5 / 85	71.0 / 75.0	82.5 / 97	90 / 105	92 / 107
Tip agent frigorific		R32	R32	R32	R32	R32	R32	R32	R32	R32	R32
GWP agent frigorific		675	675	675	675	675	675	675	675	675	675
Cantitate agent frigorific	Kg	0.71	1.15	1.4	1.8	2.4	2.4	2.8	2.9	2.9	3.2
Partea de lichid / Partea de gaz	mm (inch)	6.35 (1/4) / 9.52 (3/8)	6.35 (1/4) / 12.7 (1/2)	9.52 (3/8) / 15.9 (5/8)							
Dimensiuni traseu frigorific (lichid/gaz)	m	25	30	50	50	75	75	75	75	75	75
Diferență max. de nivel	m	10	20	25	25	30	30	30	30	30	30
Interval temp. exterioară de funcționare pe răcire	°C	-15 ~ 50									
Interval temp. exterioară de funcționare pe încălzire	°C	-20 ~ 24									

NOTĂ: Modelul și specificațiile de mai sus pot fi modificate fără notificare prealabilă, în scopul îmbunătățirii produselor.

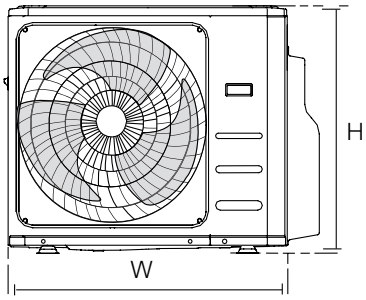

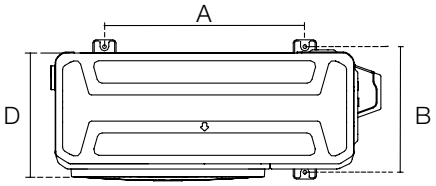

MODEL		W	H	D	A	B
12	mm	765	555	303	452	286
18	mm	805	554	330	511	317
24	mm	890	673	342	663	354
30-36-36T- 42	mm	946	810	410	673	403
48-48T-55T	mm	980	975	415	616	397

GIADA C

Unitate interioară tip casetă

modele 12-18

modele 24-55T

Noul model tip casetă, este perfect pentru integrarea în orice tavan datorită dimensiunilor reduse

- Unitate interioară tip casetă, cu înălțime redusă
- Protecție Golden Fin pe serpentină
- Ventilator DC Inverter, pentru eficiență ridicată și nivel redus de zgomot
- Flux de aer prin fante cu rotire la 360° pentru o distribuire mai bună a temperaturii în încăpere
- Pompă integrată pentru drenarea condensului
- Echipată cu orificiu pentru admisie aer proaspăt sau emisie aer în încăperea alăturata prin tubulatură.
- Telecomandă cu infraroșu, ca dotare standard, cu afișaj mare, pentru controlul complet al unității (este disponibilă și o telecomandă cu fir, ca accesoriu)
- Unitatea este echipată standard cu conexiune WiFi pentru controlul acesteia prin aplicație.

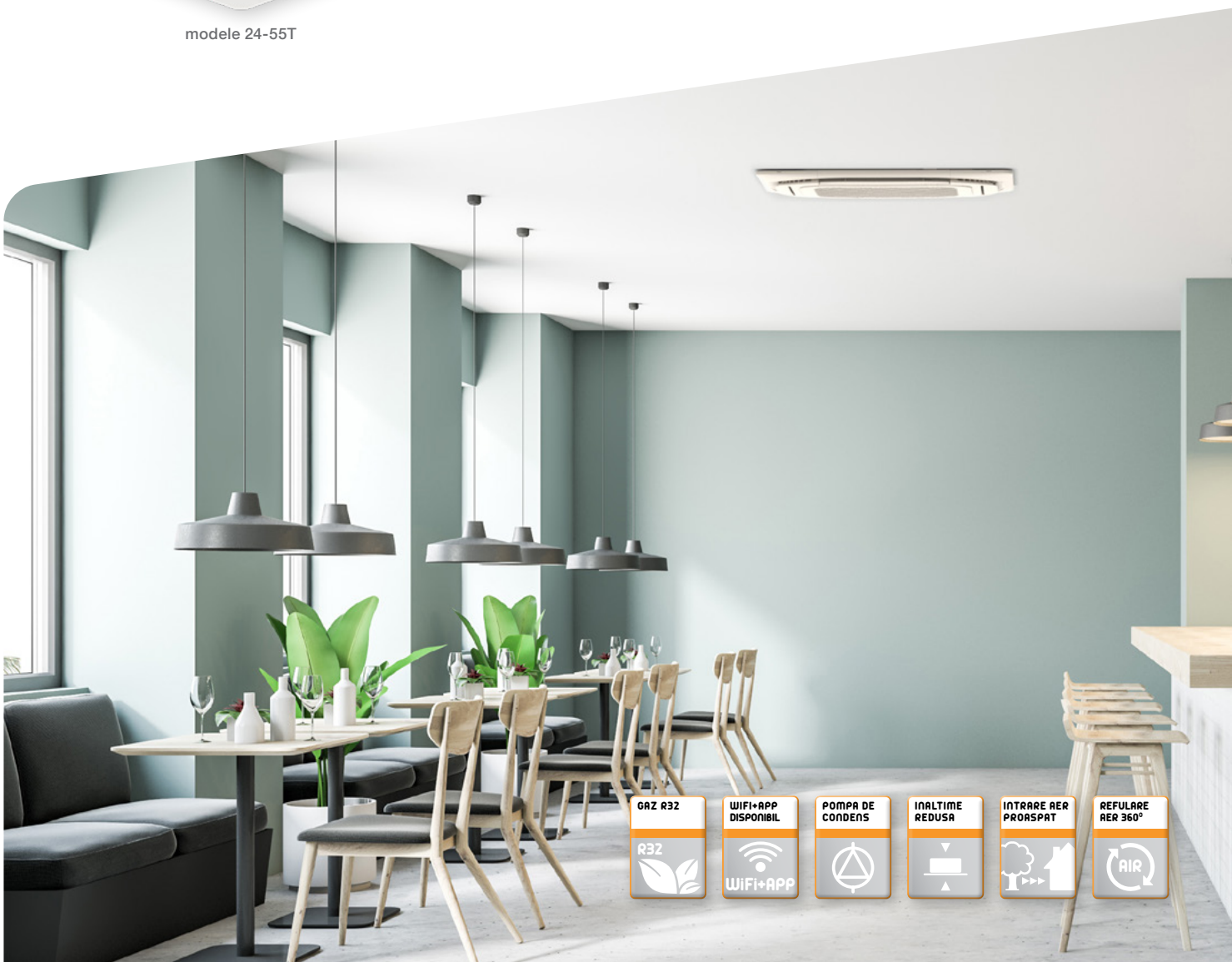

GIADA C

Unitate interioară tip casetă

MODEL			12	18	24	30	36
Răcire	Pproiectc	kW	3.5	5.3	7.1	8.8	10.5
	SEER	W/W	6.8	6.5	6.3	6.6	6.7
	Clasă de eficiență energetică		A	A	A	A	A
Încălzire (zona climatică medie)	Pproiecth	kW	2.7	4.2	6.2	7.7	8.5
	SCOP	W/W	4.1	4.1	4.1	4.2	4.0
	Clasă de eficiență energetică		A	A	A	A	A
	Tbiv	°C	-7	-7	-7	-7	-7
Încălzire (zona caldă)	Pproiecth	kW	3.3	5.3	6.3	7.8	10.1
	SCOP	W/W	5.1	5.1	5.4	5.1	5.1
	Clasă de eficiență energetică		A	A	A	A	A
	Tbiv	°C	2	2	2	2	2
Tol		°C	-15	-15	-15	-15	-15
Alimentare electrică - unitate internă		V, Hz, faze	220-240V, monofazată, 50Hz				
Alimentare electrică - unitate externă		V, Hz, faze	220-240V, monofazată, 50Hz				
Capacitate de răcire	Capacitate	Btu/oră	12000 (2900~14200)	18000 (9900~20000)	22180 (11250~27000)	30000 (7600~32000)	33956 (9200~39000)
		kW	3.52 (0.85~4.16)	5.28 (2.90~5.59)	6.50 (3.29~7.91)	8.79 (2.23~9.38)	9.95 (2.70~11.43)
	Putere absorbită	W	1015 (160~1450)	1550 (720~2040)	2000 (780~2750)	2720 (190~3000)	2989 (900~4200)
	Curent	A	4.5 (1.3~6.4)	6.9 (3.2~9.0)	8.8 (4.2~12)	11.8 (2.0~13.0)	17.5 (4.2~18.5)
	EER	W/W	3.47	3.40	3.25	3.23	3.33
Capacitate de încălzire	Capacitate	Btu/oră	13000 (1600~14800)	18200 (8100~21500)	26000 (9500~29000)	32000 (9200~33200)	38000 (9500~42000)
		kW	3.81 (0.47~4.34)	5.33 (2.37~6.10)	7.62 (2.79~8.50)	9.38 (2.70~9.73)	11.14 (2.78~12.30)
	Putere absorbită	W	1020 (125~1390)	1420 (700~1950)	1900 (610~2300)	2450 (430~2550)	3000 (800~3950)
	Curent	A	4.5 (1.1~6.2)	6.0 (3.1~8.6)	8.5 (3.6~10.1)	11.0 (3.0~11.5)	13.5 (3.5~17.5)
	COP	W/W	3.74	3.76	4.01	3.83	3.71
Debit de aer unitate internă (Hi/Mi/Lo)		m^3/h	620/520/330	660/540/300	1247/1118/992	1700/1530/1300	1700/1530/1300
Nivel de presiune acustică la interior (Hi/Mi/Lo/Silențios)		dB(A)	42/38.5/31.5/25.5	44/41/31.5/25	45/42.5/37/27.5	50.5/48/46/40	51/48/46/40
Nivel de putere acustică la interior (Hi)		dB(A)	55	59	59	63	63
Nivel de presiune acustică la exterior (Hi)		dB(A)	57	58	60	62	63
Nivel de putere acustică la exterior (Hi)		dB(A)	62	65	68	70	70
Dimensiuni (LxAxÎ) (corp)		mm	570x570x245	570x570x245	830x830x205	830x830x245	830x830x245
Ambalaj (LxAxÎ) (corp)		mm	715x640x295	715x640x295	910x910x250	910x910x290	910x910x290
Dimensiuni (LxAxÎ) (panou)		mm	620x620x50	620x620x50	950x950x55	950x950x55	950x950x55
Ambalaj (LxAxÎ) (panou)		mm	715x700x115	715x700x115	1035x1035x90	1035x1035x90	1035x1035x90
Greutate netă/brută (panou)		kg	16.1 / 18.8	16.2 / 19	21.6 / 25.4	24.6 / 28.6	27.2 / 31.2
Greutate netă/brută (panou)		kg	2.7 / 4.3	2.7 / 4.3	6 / 9	6 / 9	6 / 9
Diametru conductă de scurgere apă		mm	Diam. ext. Ø 25mm				
Dimensiuni traseu frigorific (lichid/gaz)		mm	6.35mm(1/4in) / 9.52mm(3/8in)	6.35mm(1/4in) / 12.7mm(1/2in)	9.52mm(3/8in) / 15.9mm(5/8in)	9.52mm(3/8in) / 15.9mm(5/8in)	9.52mm(3/8in) / 15.9mm(5/8in)
Controler		Tip	telecomandă în infraroșu				
Temperatură de funcționare		°C	16~30				
Interval temperatură exterioară de funcționare pe răcire		°C	16~32 / 0~30	16~32 / 0~30	16~32	16~32	16~32
Interval temperatură exterioară de funcționare pe încălzire		°C	-15~50 / -20~24	-15~50 / -20~24	0-30	0-30	0-30

Notă: Modelul și specificațiile de mai sus pot fi modificate fără notificare prealabilă, în scopul îmbunătățirii produselor

GIADA C

Unitate interioară tip casetă

MODEL			36T	48	48T	55T
Răcire	Pproiectc	kW	10.5	14.0	14.0	15.3
	SEER	W/W	6.4	6.1	6.1	6.1
	Clasă de eficiență energetică		A	A	A	A
Încălzire (zona climatică medie)	Pproiecth	kW	8.2	11.2	11.2	11.8
	SCOP	W/W	4.0	4.0	4.0	4.0
	Clasă de eficiență energetică		A	A	A	A
	Tbiv	°C	-7	-7	-7	-7
Încălzire (zona caldă)	Pproiecth	kW	10.1	11.1	11.1	11.5
	SCOP	W/W	5.1	5.1	5.1	4.9
	Clasă de eficiență energetică		A	A	A	A
	Tbiv	°C	2			
Tol		°C	-15			
Alimentare electrică - unitate internă		V, Hz, faze	220-240V, monofazată, 50Hz			
Alimentare electrică - unitate externă		V, Hz, faze	380-415V, trifazată, 50Hz	220-240V, monofazată, 50Hz	380-415V, trifazată, 50Hz	
Capacitate de răcire	Capacitate	Btu/oră	34154 (9200~39000)	40000 (12000~54000)	40000 (12000~54000)	52000 (14000~55000)
		kW	10.01 (2.70~11.43)	11.72 (3.52~15.83)	11.72 (3.52~15.83)	15.24 (4.10~16.12)
	Putere absorbită	W	3044 (890~4150)	3600 (810~5700)	3620 (810~6350)	5700 (1000~6250)
	Curent	A	6.5 (1.4~6.5)	15.9 (5.8~27.7)	5.6 (1.8~10.3)	8.8 (2.1~10.7)
	EER	W/W	3.29	3.26	3.24	2.67
Capacitate de încălzire	Capacitate	Btu/oră	38000 (9500~43200)	48000 (14000~58000)	48000 (14000~59000)	62000 (15000~65000)
		kW	11.14(2.78~12.66)	14.07 (4.20~17)	14.07 (4.10~17.29)	18.17 (4.40~19.05)
	Putere absorbită	W	3000 (780~4000)	3750 (910~5800)	3750 (910~5900)	5700 (1020~6350)
	Curent	A	5.0 (1.3~6.4)	16.5 (6.6~25.3)	5.7 (1.9~9.6)	8.8 (2.1~10.8)
	COP	W/W	3.71	3.75	3.75	3.19
Debit de aer unitate internă (Hi/Mi/Lo)		m^3/h	1700/1530/1300	1900/1750/1600	1900/1750/1600	2000/1850/1650
Nivel de presiune acustică la interior (Hi/Mi/Lo/Silențios)		dB(A)	51/49/46/39	53/50.5/45/39	51.5/49.0/46.5/38.5	53/50.5/45.5/40
Nivel de putere acustică la interior (Hi)		dB(A)	63	66	66	66
Nivel de presiune acustică la exterior (Hi)		dB(A)	63	64	64.0	65
Nivel de putere acustică la exterior (Hi)		dB(A)	70	73	73	75
Dimensiuni (LxAxÎ) (corp)		mm	830x830x245	830x830x287	830x830x287	830x830x287
Ambalaj (LxAxÎ) (corp)		mm	910x910x290	910x910x330	910x910x330	910x910x330
Dimensiuni (LxAxÎ) (panou)		mm	950x950x55	950x950x55	950x950x55	950x950x55
Ambalaj (LxAxÎ) (panou)		mm	1035x1035x90	1035x1035x90	1035x1035x90	1035x1035x90
Greutate netă/brută (panou)		kg	27.2 / 31.2	29.3 / 33.5	29.3 / 33.5	29.3 / 33.5
Greutate netă/brută (panou)		kg	6 / 9			
Diametru conductă de scurgere apă		mm	Diam. ext. Ø 25mm			
Dimensiuni traseu frigorific (lichid/gaz)		mm	9.52mm (3/8in) / 15.9mm (5/8in)	9.52mm (3/8in) / 15.9mm (5/8in)	9.52mm (3/8in) / 15.9mm (5/8in)	9.52mm (3/8in) / 15.9mm (5/8in)
Controler		Tip	telecomandă în infraroșu			
Temperatură de funcționare		°C	16~30			
Interval temperatură exterioară de funcționare pe răcire		°C	16~32			
Interval temperatură exterioară de funcționare pe încălzire		°C	0-30			

Notă: Modelul și specificațiile de mai sus pot fi modificate fără notificare prealabilă, în scopul îmbunătățirii produselor.

GIADA C

Unitate interioară tip casetă

model 12-18

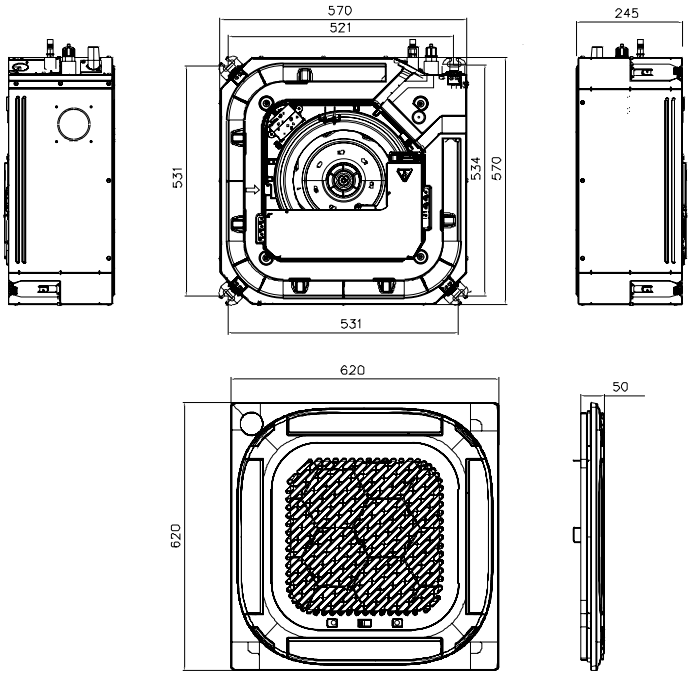

Notă: Dimensiunile sunt exprimate în mm

model 24-55T

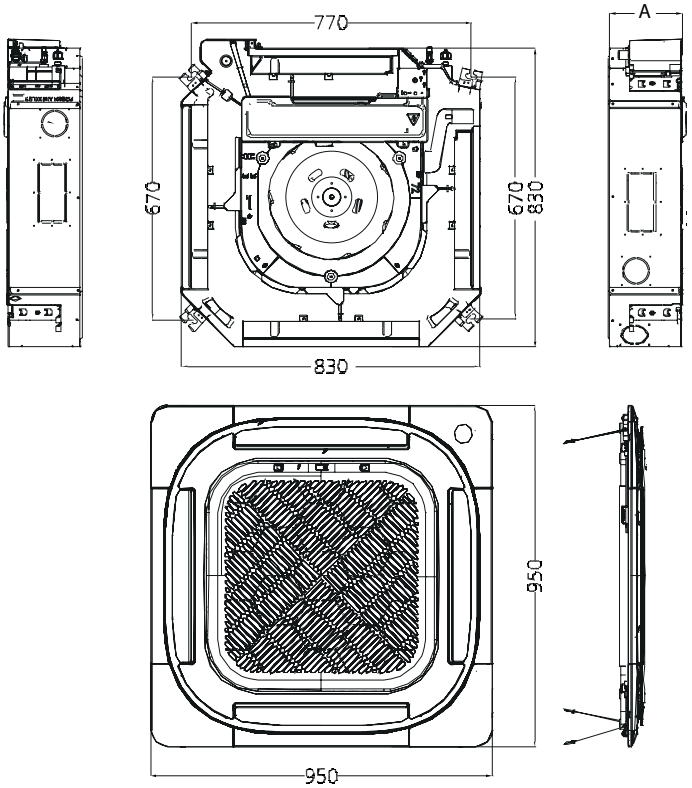

Mod.		A
24	mm	205
36-36T	mm	245
48-48T	mm	287
55T	mm	287

GIADA C

Unitate interioară tip duct

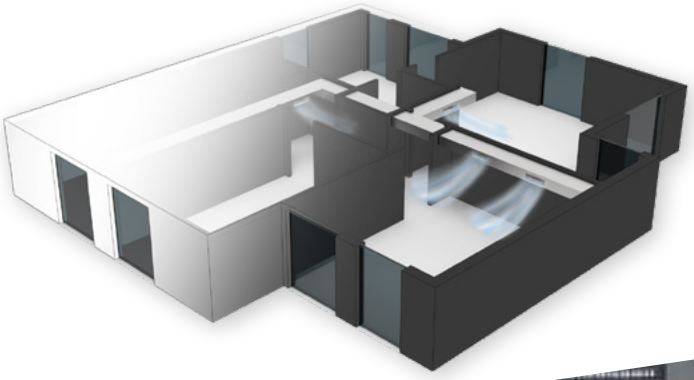

Soluția perfectă pentru climatizarea încăperilor, ce folosește distribuirea aerului printr-o rețea de tubulaturi

- Unitate interioară tip duct de mici dimensiuni (înălțime de numai 200 mm pentru mod. 12, înălțime de 245 mm pentru mod. 18-48 și înălțime de 300 mm pentru mod. 55T). Ideală pentru instalare în tavan fals, in spații cu înălțime mică.
- protecție Golden Fin pe serpentină
- Ventilator cu DC Inverter: eficiență ridicată și nivel redus de zgomot
- Presiune statică disponibilă până la 160 Pa (în funcție de model)
- Este disponibilă reglarea automată a presiunii statice
- Este disponibilă o pompă pentru scurgerea condensului, ca accesoriu
- Posibilitate de instalare verticală
- Lungime maximă conductă de agent frigorific: 25-30 m pentru modelele până la 18, 50 m pentru modelele 24 și 30 și de 75 m pentru modelele 36-50
- Nivel scăzut de zgomot
- Posibilitate de alimentare cu aer de la exterior
- Instalare flexibilă: direcția de admisie a aerului poate fi modificată din spate, către partea inferioară
- Telecomandă cu fir standard, cu afișaj mare pentru controlul complet al unității

GIADA C

Unitate interioară tip duct

MODEL			12	18	24	30	36
Răcire	Pproiectc	kW	3.5	5.3	7.1	8.8	10.5
	SEER	W/W	6.5	6.5	6.6	6.6	6.3
	Clasă de eficiență energetică		A	A	A	A	A
Încălzire (zona climatică medie)	Pproiecth	kW	2.7	4.3	5.6	8.0	8.4
	SCOP	W/W	4.1	4.1	4.2	4.2	4.1
	Clasă de eficiență energetică		A	A	A	A	A
	Tbiv	°C	-7	-7	-7	-7	-7
Încălzire (zona caldă)	Pproiecth	kW	3.4	5.2	6.5	8.2	10
	SCOP	W/W	5.1	5.1	5.4	5.5	5.1
	Clasă de eficiență energetică		A	A	A	A	A
	Tbiv	°C	2	2	2	2	2
Tol		°C	-15	-15	-15	-15	-15
Alimentare electrică - unitate internă		V, Hz, faze	220-240V, monofazată, 50Hz				
Alimentare electrică - unitate externă		V, Hz, faze	220-240V, monofazată, 50Hz				
Capacitate de răcire	Capacitate	Btu/oră	12000 (1800~13334)	18000 (4500~21000)	24000 (11000~27000)	29400 (7600~34000)	33440 (9400~40000)
		kW	3.52 (0.53~3.91)	5.28 (1.32~6.16)	7.03 (3.23~7.92)	8.62 (2.23~9.97)	9.80 (2.75~11.73)
	Putere absorbită	W	1090 (155~1465)	1590 (360~2130)	2170 (750~2860)	2660 (190~3450)	3030 (900~4300)
	Curent	A	4.82 (1.3~6.47)	7.1 (1.6~9.4)	9.6 (4.2~12.6)	11.8 (2.0~15)	13.6 (4.2~19)
	EER	W/W	3.23	3.32	3.24	3.24	3.23
Capacitate de încălzire	Capacitate	Btu/oră	11500 (3400~15241)	20500 (5100~21500)	27200 (9500~29200)	32000 (9200~34100)	35000 (9500~43000)
		kW	3.37 (1.00~4.47)	6.01 (1.50~6.31)	8.0 (2.79~8.56)	9.38 (2.70~10)	10.3 (2.78~12.61)
	Putere absorbită	W	900 (302~1423)	1615 (500~1850)	2000 (640~2500)	2400 (430~2550)	2750 (800~3950)
	Curent	A	3.98 (1.48~6.29)	7.2 (2.2~8.1)	9 (3.8~11)	10.6 (3.0~11.5)	12.2 (3.5~17.5)
	COP	W/W	3.74	3.72	3.99	3.91	3.73
Debit de aer unitate internă (Hi/Mi/Lo)		m^3/h	660/570/470	900/780/650	1200/1000/700	1500/1200/900	1700/1400/1100
ESP	Nominală	Pa	25	25	25	37	37
	Domeniu	Pa	0-100	0-160	0-160	0-160	0-160
Nivel de presiune acustică la interior (Hi/Mi/Lo/Silenţios)		dB(A)	35/33/31/26	36.5/34/31/25	33.5/32.5/31/27.5	39/37/35/30	38/36/33/29
Nivel de putere acustică la interior (Hi)		dB(A)	52	53	56	60	62
Nivel de presiune acustică la exterior (Hi)		dB(A)	55.5	59	60	60	65
Nivel de putere acustică la exterior (Hi)		dB(A)	62	62	69	70	70
Dimensiuni (LxAxÎ) (unitate internă)		mm	700x450x200	700x750x245	1000x750x245	1000x750x245	1200x750x245
Ambalaj (LxAxÎ) (unitate internă)		mm	860x540x285	925x850x298	1225x860x304	1225x860x304	1425x860x304
Greutate netă/brută (unitate internă)		kg	16.6 / 19.8	24.4 / 29	31.8 / 37.2	32.7 / 38.3	38.4 / 44.4
Diametru conductă de scurgere apă		mm	Diam. ext. Ø 25mm				
Dimensiuni traseu frigorific (lichid/gaz)		mm	6.35mm (1/4in) / 9.52mm (3/8in)		9.52mm (3/8in) / 15.9mm (5/8in)		
Controler		Tip	telecomandă cu fir				
Temperatură de funcționare		°C	16~30	16~30	16~30	16~30	16~30
Temperatură în cameră pe răcire		°C	16~32	16~32	16~32	16~32	16~32
Temperatură în cameră pe încălzire		°C	0-30	0-30	0-30	0-30	0-30

Notă: Modelul și specificațiile de mai sus pot fi modificate fără notificare prealabilă, în scopul îmbunătățirii produselor.

GIADA C

Unitate interioară tip duct

MODEL			36T	42	48	48T	55T
Răcire	Pproiectc	kW	10.6	12.1	14.0	14.0	15.3
	SEER	W/W	6.1	6.1	6.1	6.1	6.1
	Clasă de eficiență energetică		A	A	A	A	A
Încălzire (zona climatică medie)	Pproiecth	kW	8.8	9.5	11.5	11.5	12.5
	SCOP	W/W	4.0	4.1	4.0	4.0	4.0
	Clasă de eficiență energetică		A	A	A	A	A
	Tbiv	°C	-7	-7	-7	-7	-7
Încălzire (zona caldă)	Pproiecth	kW	10	10.2	11.5	11.2	12.8
	SCOP	W/W	5.1	5.1	5.1	5.1	5.1
	Clasă de eficiență energetică		A	A	A	A	A
	Tbiv	°C	2	2	2	2	2
Tol		°C	-15	-15	-15	-15	-15
Alimentare electrică - unitate internă		V, Hz, faze	220-240V, monofazată, 50Hz				
Alimentare electrică - unitate externă		V, Hz, faze	380-415V, trifazată, 50Hz	220-240V, monofazată, 50Hz		380-415V, trifazată, 50Hz	
Capacitate de răcire	Capacitate	Btu/oră	31400 (9300~40000)	36300 (10000~42000)	42300 (12000~51000)	42300 (12000~54000)	52000 (14000~59000)
		kW	9.20 (2.726~11.73)	10.64 (2.93~12.31)	12.4 (3.52~14.95)	12.4 (3.52~15.83)	15.24 (4.10~17.29)
	Putere absorbită	W	2830 (890~4200)	3290 (680~4500)	3830 (810~6150)	3830 (810~6450)	5250 (1030~6650)
	Curent	A	4.4 (1.4~6.7)	14.6 (3.1~19.8)	16.9 (4~26.7)	6.0 (1.8~10.5)	8.1 (3.1~11.5)
	EER	W/W	3.25	3.23	3.24	3.24	2.90
Capacitate de încălzire	Capacitate	Btu/oră	34500 (9500~43800)	46000 (11500~48000)	51600 (14000~59000)	52000 (14000~60000)	60000 (15000~70000)
		kW	10.1 (2.78~12.84)	13.48 (3.37~14.07)	15.12 (4.11~17.30)	15.24 (4.11~17.59)	17.58 (4.40~20.52)
	Putere absorbită	W	2710 (780~4000)	3550 (750~4100)	4060 (950~5700)	4100 (950~5800)	4740 (950~6600)
	Curent	A	4.3 (1.3~6.4)	16.0 (3.4~18.5)	17.6 (4.5~25)	7.1 (2~9)	7.4 (2~11.5)
	COP	W/W	3.75	3.80	3.72	3.72	3.71
Debit de aer unitate internă (Hi/Mi/Lo)		m^3/h	1700/1400/1100	2000/1700/1300	2000/1700/1300	2000/1700/1300	2200/1900/1500
ESP	Nominală	Pa	37	50	50	50	50
	Domeniu	Pa	0-160	0-160	0-160	0-160	0-160
Nivel de presiune acustică la interior (Hi/Mi/Lo/Silențios)		dB(A)	39/37/34/29	39/37/35.5/33	46/44/42/36	43.5/41.5/39.5/36	44.5/43/41.5/38
Nivel de putere acustică la interior (Hi)		dB(A)	62	62	64	65	66
Nivel de presiune acustică la exterior (Hi)		dB(A)	65	63.5	64.5	64.5	64
Nivel de putere acustică la exterior (Hi)		dB(A)	70	72	74	73	75
Dimensiuni (LxAxÎ) (unitate internă)		mm	1200x750x245	1200x750x245	1200x750x245	1200x750x245	1200x750x300
Ambalaj (LxAxÎ) (unitate internă)		mm	1425x860x304	1425x860x304	1425x860x304	1425x860x304	1425x860x354
Greutate netă/brută (unitate internă)		kg	38.4 / 44.4	40.6 / 46.1	40.4 / 46.8	40.4 / 46.8	42.9 / 49.1
Diametru conductă de scurgere apă		mm	Diam. ext. Ø 25mm				
Dimensiuni traseu frigorific (lichid/gaz)		mm	9.52mm (3/8in) / 15.9mm (5/8in)				
Controler		Tip	telecomandă cu fir				
Temperatură de funcționare		°C	16~30	16~30	16~30	16~30	16~30
Temperatură în cameră pe răcire		°C	16~32	16~32	16~32	16~32	16~32
Temperatură în cameră pe încălzire		°C	0-30	0-30	0-30	0-30	0-30

Notă: Modelul și specificațiile de mai sus pot fi modificate fără notificare prealabilă, în scopul îmbunătățirii produselor.

GIADA C

Unitate interioară tip duct

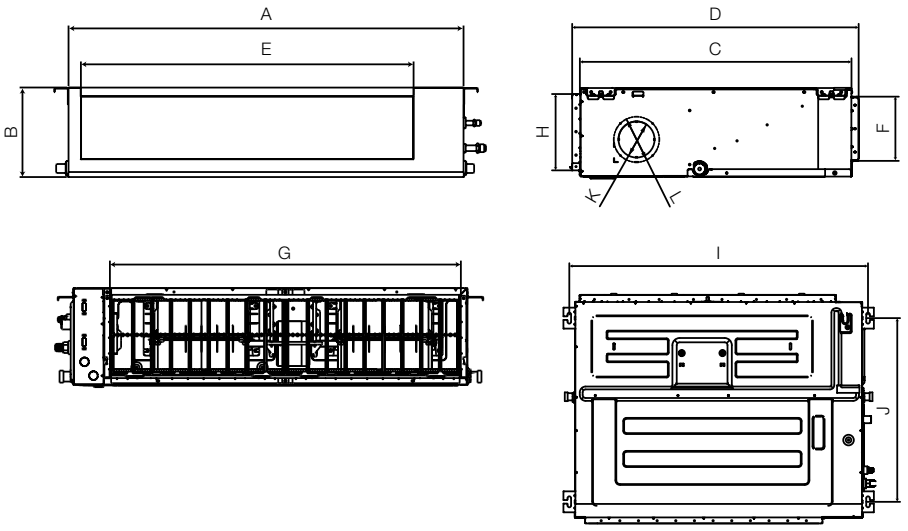

MODEL		Dimensiuni contur				Mărime deschidere ieşire de aer		Mărime deschidere retur de aer		Mărime papuc montat		Mărime deschidere admisie de aer proaspăt	
		A	B	C	D	E	F	G	H	I	J	K	L
9-12	mm	700	200	506	450	152	537	186	599	741	360	-	-
18	mm	700	245	750	795	527	178	592	212	740	640	100	126
24-30	mm	1000	245	750	795	827	178	892	212	1040	640	100	126
36-48 / 36T-48T	mm	1200	245	750	795	1027	178	1092	212	1240	640	100	126
55T	mm	1200	300	750	795	1027	233	1092	267	1240	640	125	160

GIADA C

Unitate interioară de podea / tavan

Soluția perfectă pentru climatizarea încăperilor, folosind podeaua/tavanul, care permite distribuirea aerului din tavan sau din podea, în funcțiile de nevoile din fiecare încăpere

- Posibilitate de instalare orizontală pe tavan sau verticală pe podea
- Protecție Golden Fin pe serpentină
- Ventilator DC Inverter, pentru eficiență ridicată și nivel redus de zgomot
- Unitate compactă, cu o grosime de numai 235 mm
- Telecomandă cu infraroșu, ca dotare standard, cu afișaj mare, pentru controlul complet al unității (opțional, cu telecomandă cu fir)
- Este disponibilă cu conexiune WIFI (accesoriu). Posibilitate de comandă a unității din aplicație

GIADA C

Unitate interioară de podea / tavan

MODEL			18	24	36	36T
Răcire	Pproiectc	kW	5.4	7.1	10.5	10.5
	SEER	W/W	6.2	6.3	6.4	6.2
	Clasă de eficiență energetică		A	A	A	A
Încălzire (zona climatică medie)	Pproiecth	kW	4.0	5.9	8.6	8.6
	SCOP	W/W	4.0	4.1	4.1	4.0
	Clasă de eficiență energetică		A	A	A	A
	Tbiv	°C	-7	-7	-7	-7
Încălzire (zona caldă)	Pproiecth	kW	5.1	5.7	10.0	10.2
	SCOP	W/W	5.1	5.4	5.1	5.1
	Clasă de eficiență energetică		A	A	A	A
	Tbiv	°C	2	2	2	2
Tol		°C	-15	-15	-15	-15
Alimentare electrică - unitate internă		V, Hz, faze	220-240V, monofazată, 50Hz			
Alimentare electrică - unitate externă		V, Hz, faze	220-240V, monofazată, 50Hz			380-415V, trifazată, 50Hz
Capacitate de răcire	Capacitate	Btu/oră	18000 (9250~20000)	23200 (10990~27100)	34460 (9300~39000)	34460 (9300~40200)
		kW	5.28 (2.71~5.86)	6.80 (3.22~7.95)	10.1 (2.73~11.43)	10.1 (2.73~11.78)
	Putere absorbită	W	1450 (670~2027)	2060 (750~2730)	3080 (900~4250)	3100 (890~4300)
	Curent	A	6.0 (3.2~9)	9.04 (3.9~12.1)	13.6 (4.2~19.0)	6.30 (1.4~6.80)
	EER	W/W	3.64	3.30	3.28	3.26
Capacitate de încălzire	Capacitate	Btu/oră	19000 (8250~21500)	26000 (9280~29000)	40000 (9600~43600)	39960 (9500~43600)
		kW	5.57 (2.42~6.30)	7.62 (2.72~8.50)	11.72 (2.78~12.78)	11.71 (2.81~12.78)
	Putere absorbită	W	1500 (540~1640)	1980 (650~2940)	3160 (800~3950)	3140 (780~3950)
	Curent	A	6.6 (2.7~7.3)	8.7 (3.5~10.60)	15.0 (3.5~17.5)	5.5 (1.3~6.20)
	COP	W/W	3.71	3.85	3.71	3.73
Debit de aer unitate internă (Hi/Mi/Lo)		m^3/h	958/839/723	1192/1023/853	1955/1728/1504	1955/1728/1504
Nivel de presiune acustică la interior (Hi/Mi/Lo/Silențios)		dB(A)	44/41/37/24	49.5/45.5/36.5/22.5	51.5/48/45/39	51/47.5/45/37
Nivel de putere acustică la interior (Hi)		dB(A)	57	63	64	64
Nivel de presiune acustică la exterior (Hi)		dB(A)	59	60.5	63	63
Nivel de putere acustică la exterior (Hi)		dB(A)	65	69	70	68
Dimensiuni (LxAxÎ) (unitate internă)		mm	1068x675x235	1068x675x235	1650x675x235	1650x675x235
Ambalaj (LxAxÎ) (unitate internă)		mm	1145x755x318	1145x755x318	1725x755x318	1725x755x318
Greutate netă/brută (unitate internă)		kg	28/33.3	28/33.1	41.5/48	41.5/48
Diametru conductă de scurgere apă		mm	Diam. ext. Ø 25mm			
Dimensiuni traseu frigorific (lichid/gaz)		mm	6.35mm (1/4in) / 12.7mm (1/2in)	9.52mm (3/8in) / 15.9mm (5/8in)		
Controler		Tip	telecomandă în infraroșu			
Temperatură de funcționare		°C	16~30			
Temperatură în cameră pe răcire		°C	16~32			
Temperatură în cameră pe încălzire		°C	0~30			

Notă: Modelul și specificațiile de mai sus pot fi modificate fără notificare prealabilă, în scopul îmbunătățirii produselor.

GIADA C

Unitate interioară de podea / tavan

MODEL			48	48T	55T
Răcire	Pproiectc	kW	14.0	14.0	15.3
	SEER	W/W	6.1	6.1	6.1
	Clasă de eficiență energetică		A	A	A
Încălzire (zona climatică medie)	Pproiecth	kW	11.2	11.2	11.8
	SCOP	W/W	4.0	4.0	4.0
	Clasă de eficiență energetică		A	A	A
	Tbiv	°C	-7	-7	-7
Încălzire (zona caldă)	Pproiecth	kW	11.5	11.5	11.5
	SCOP	W/W	5.1	5.1	5.1
	Clasă de eficiență energetică		A	A	A
	Tbiv	°C	2	2	2
Tol		°C	-15	-15	-15
Alimentare electrică - unitate internă		V, Hz, faze	220-240V, monofazată, 50Hz		
Alimentare electrică - unitate externă		V, Hz, faze	220-240V, monofazată, 50Hz	380-415V, trifazată, 50Hz	
Capacitate de răcire	Capacitate	Btu/oră	41600 (12000~54000)	41300 (12000~52000)	52000 (14000~55000)
		kW	12.2 (3.52~15.83)	12.1 (3.52~15.24)	15.24 (4.10~16.12)
	Putere absorbită	W	3770 (810~6350)	3730 (910~6200)	5900 (1100~6500)
	Curent	A	16.5 (5.8~27.8)	5.7 (2.1~9.6)	8.9 (3.1~10.8)
	EER	W/W	3.23	3.25	2.58
Capacitate de încălzire	Capacitate	Btu/oră	44000 (14000~59000)	44000 (14000~60000)	62000 (15000~66000)
		kW	12.9 (4.10~17.30)	12.9 (4.10~17.59)	18.17 (4.40~19.35)
	Putere absorbită	W	3470 (910~6050)	3470 (950~5950)	5950 (1120~6350)
	Curent	A	15.3 (6.6~26.5)	5.3 (2.2~9.2)	9.1 (3.1~10.5)
	COP	W/W	3.72	3.72	3.05
Debit de aer unitate internă (Hi/Mi/Lo)		m^3/h	2100/1850/1600	2100/1850/1600	2200/1950/1650
Nivel de presiune acustică la interior (Hi/Mi/Lo/Silențios)		dB(A)	53/49/42.5/36	51/49/43/35	53/50/42/36
Nivel de putere acustică la interior (Hi)		dB(A)	67	68	70
Nivel de presiune acustică la exterior (Hi)		dB(A)	64	64	65
Nivel de putere acustică la exterior (Hi)		dB(A)	74	73	75
Dimensiuni (LxAxÎ) (unitate internă)		mm	1650x675x235	1650x675x235	1650x675x235
Ambalaj (LxAxÎ) (unitate internă)		mm	1725x755x318	1725x755x318	1725x755x318
Greutate netă/brută (unitate internă)		kg	41.7/48.5	41.7/48.5	42.3/49.2
Diametru conductă de scurgere apă		mm	Diam. ext. Ø 25mm		
Dimensiuni traseu frigorific (lichid/gaz)		mm	9.52mm (3/8in) / 15.9mm (5/8in)		
Controler		Tip	telecomandă în infraroșu		
Temperatură de funcționare		°C	16~30		
Temperatură în cameră pe răcire		°C	16~32		
Temperatură în cameră pe încălzire		°C	0~30		

Notă: Modelul și specificațiile de mai sus pot fi modificate fără notificare prealabilă, în scopul îmbunătățirii produselor.

GIADA C

Unitate interioară de podea / tavan

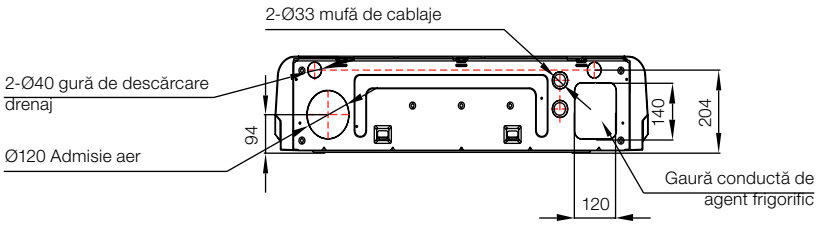

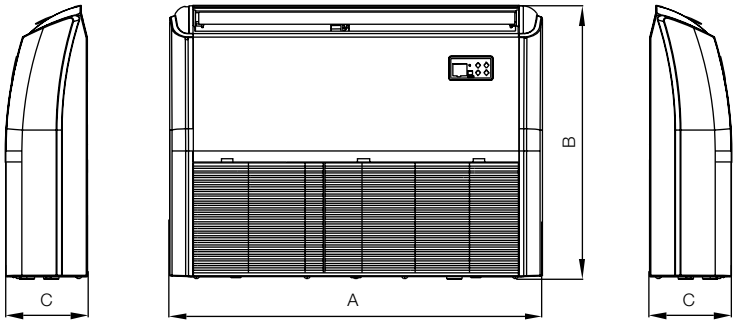

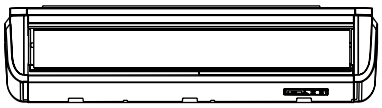

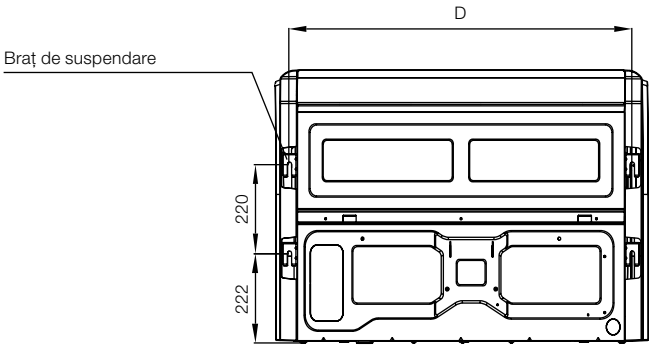

MODEL		A	B	C	D
18-24	mm	1068	675	235	983
36-36T-48-48T-55T	mm	1650	675	235	1565

GIADA C

Unitate interioară de podea, de sine stătătoare

Noua unitate internă cu montaj pe podea, are o capacitate ridicată de condiționare a aerului, ceea ce o face ideală pentru climatizarea încăperilor cu spații deschise mari

- Design modern și elegant
- Dimensiuni reduse pentru integrare ușoară în spații comerciale
- Protecție Golden Fin pe serpentină
- Ventilator DC Inverter, pentru eficiență ridicată și nivel redus de zgomot
- Este disponibilă cu conexiune WIFI Posibilitate de comandă a unității din aplicație
- Panou de comandă integrat pe unitatea interioară
- Disponibilitate într-o singură capacitate (14 kW), care poate fi combinată cu o unitate exterioară monofazată sau trifazată

GIADA C

Unitate interioară de podea, de sine stătătoare

MODEL			48	48T
Zona climatică cu temperaturi medii	Pproiectc	kW	14,1	14,1
	SEER	W/W	6.0	5.8
	Clasă de eficiență energetică	-	A	A
	Eficiență energetică de răcire sezonieră a spațiului (ηs,c)	%	237	229
	Pproiecth	kW	11.4	11.4
	SCOP	W/W	4.0	3.8
	Clasă de eficiență energetică	-	A	A
	Eficiență energetică de încălzire sezonieră a spațiului (ηs,c)	%	157	149
	Tbiv	°C	-7	-7
Zona climatică cu temperaturi mai calde	Pproiecth	kW	11.7	11.8
	SCOP	W/W	4.3	4.3
	Clasă de eficiență energetică	-	A	A
	Eficiență energetică de încălzire sezonieră a spațiului (ηs,c)	%	169	169
	Tbiv	°C	2	2
Tol		°C	-15	-15
Alimentare electrică (unitate internă)		V, Hz, faze	220-240V, monofazată, 50Hz	220-240V, monofazată, 50Hz
Alimentare electrică (unitate exterioară)		V, Hz, faze	220-240V, monofazată, 50Hz	380-415V, trifazată, 50Hz
Capacitate de răcire	Capacitate - nom (min-max)	kW	14.1 (3.5~15.3)	14.1 (3.5~15.3)
	Putere absorbită - nom (min-max)	W	5000 (910~6500)	5000 (910~6500)
	EER	W/W	2.81	2.81
	Curent - nom (min-max)	A	22.2 (4.0~28.8)	7.6 (2.12~10.5)
Capacitate de încălzire	Capacitate - nom (min-max)	kW	15.5 (4.1-17.6)	15.5 (4.1-17.6)
	Putere absorbită - nom (min-max)	W	4450 (950~6800)	4500 (950~7200)
	COP	W/W	3.49	3.45
	Curent - nom (min-max)	A	19.7 (4.2~29.6)	6.7 (2.2~12)
Motor ventilator interior	Cantitate	n°	1	1
	Putere absorbită	W	210	210
	Viteză (Hi/Med/Lo)	r/min	580/500/400	580/500/400
Debit de aer unitate internă (Hi/Mi/Lo)		m^3/h	2080/1910/1745	2080/1910/1745
Nivel de presiune acustică la interior (Hi/Mi/Lo/Silențios)		dB(A)	51/49/47/38.5	51/48.5/46.5/38
Nivel de putere acustică la interior (Hi)		dB(A)	66	66
Debit de aer unitate externă		m^3/h	5600	5600
Nivel de presiune acustică la exterior		dB(A)	65	65
Nivel de putere acustică la exterior		dB(A)	72	72
Dimensiuni (LxAxÎ) (UI)		mm	600x455x1934	600x455x1934
Ambalaj (LxAxÎ) (UI)		mm	755x585x2080	755x585x2080
Greutate netă		kg	58.6	58.6
Greutate brută		kg	77.5	77.5
Dimensiuni traseu frigorific (lichid/gaz)		mm	9.52 mm (3/8in) / 15.9 mm (5/8in)	
Controler		Tip	la bord	
Temperatură în cameră pe răcire		°C	17~32	
Temperatură în cameră pe încălzire		°C	0~30	

Notă: Modelul și specificațiile de mai sus pot fi modificate fără notificare prealabilă, în scopul îmbunătățirii produselor.

GIADA C

Unitate interioară de podea, de sine stătătoare

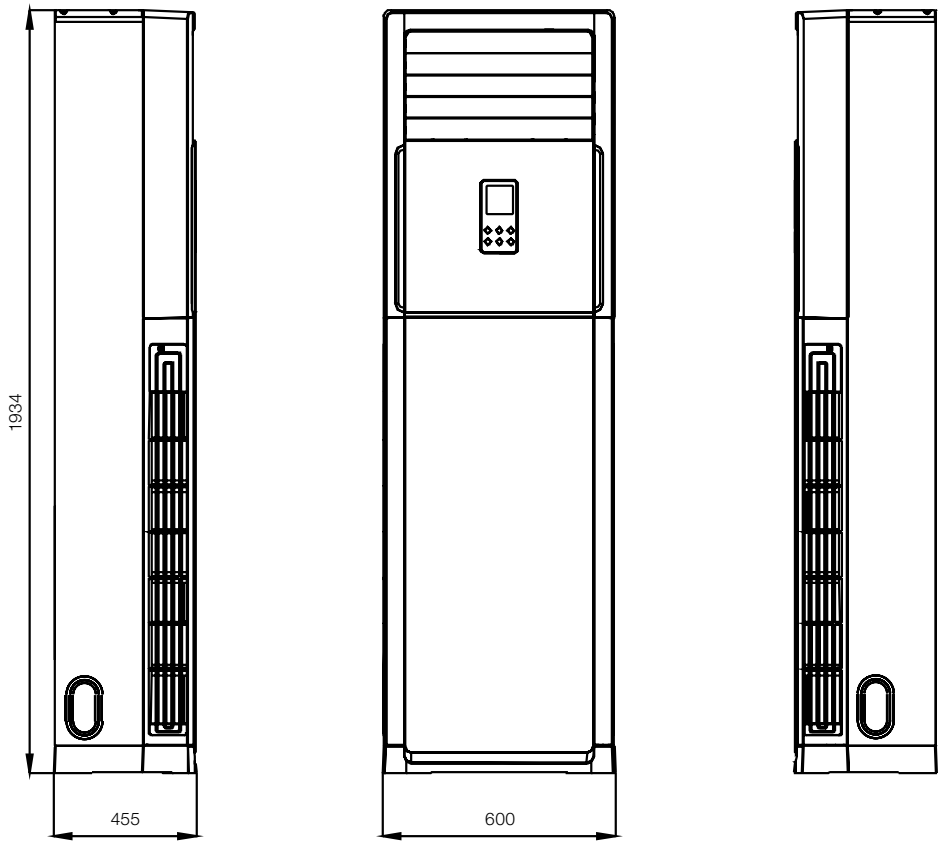

Notă: Dimensiunile sunt exprimate în mm

GIADA C

Racorduri electrice / Conducte de agent frigorific

MODEL			12	18	24	30	36	36T	42	48	48T	55T
Putere unitate exterioară	Faze	-	Monofazată					Trifazată	Monofazată		Trifazată	
	Frecvență și tensiune	-	220-240V, 50Hz					380-415V, 50Hz	220-240V, 50Hz		380-415V, 50Hz	
	Cablaje electrice	mm²	3×1.5		3×2.5		3×4.0	5×2.5	3×4.0	3×6.0	5×2.5	
	Disjunctor / Siguranță fuzibilă	A	25 / 20			40 / 30		25 / 20	50 / 40		32 / 25	
Cabluri de legătură interior / exterior	Semnal electric puternic	mm²	4×1.0									

Sunt permise racordurile de refrigerant pentru unități care se încadrează în limitele indicate mai jos:

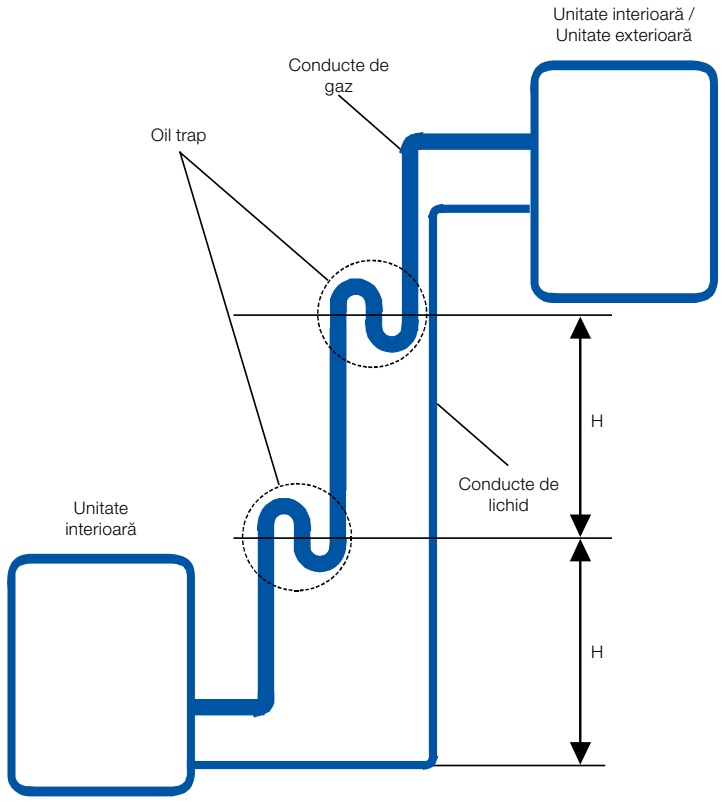

SIFON DE ULEI

Dacă uleiul curge înapoi în compresorul unității exterioare, poate duce la comprimarea lichidului sau deteriorarea returului de ulei. Sifoanele de ulei pe conductele ascendente de gaz pot preveni acest fenomen. Trebuie instalat un sifon de ulei la fiecare 6 m (20 ft) de conductă ascendentă de aspirație verticală (<mod. 36). Trebuie instalat un sifon de ulei la fiecare 10 m de conductă ascendentă de aspirație verticală (≥mod. 36).

MOD.			12	18	24	30	36	36T	42	48	48T	55T
Diametru	Racord de lichid	-	6.35mm (1/4in)		9.52mm (3/8in)							
	Racord de gaz	-	9.52mm (3/8in)	12.7mm (1/2in)	15.9mm (5/8in)							
Lungime maximă conducte		m	25	30	50		75					
Diferență max. de înălțime		m	10	20	25		30					
Lungime maximă conducte cu încărcătură standard de agent frigorific		m	5									
Sifon de ulei (H)		m	6				10					
Agent frigorific	Tip	-	R32									
	Încărcătură	kg	0.71	1.15	1.4	1.8	2.4	2.4	2.8	2.9	2.9	3.2
Încărcătură suplimentară		g/m	12		24							

Exemplu: dacă lungimea unei țevi de lichid este mai mare de 5 metri, să zicem 20 de metri, încărcătura suplimentară de agent frigorific se calculează:
pentru modelele 12÷18 Încărcătură suplimentară = (20-5) x 12 = 180 g / pentru modelele 24÷55 Încărcătură suplimentară = (20-5) x 24 = 360 g

NOTE

NOTE

NOTE

NOTIFICARE PENTRU AGENȚII DE VÂNZĂRI:
În scopul îmbunătățirii în mod constant a gamei de producție și a nivelurilor de satisfacție a clienților, Compania specifică prin prezenta că caracteristicile, specificațiile și accesoriile estetice și/sau dimensionale pot fi supuse modificărilor.

Vă rugăm să acordați cea mai mare grijă pentru a vă asigura că toate documentele tehnice și/sau de vânzare (liste, cataloage, broșuri etc.) furnizate Clientului final sunt actualizate conform celei mai recente ediții.

Ferroli Romania SRL
Bd. Timisoara 104 G, Sector 6, Bucuresti
Tel: 021 444 36 50,
Fax: 021 444 36 52;
www.ferroli.com
office.ro@ferroli.com