Ferroli

GIADA

CLIMATISEUR MULTISPLIT DC INVERTER
KLIMATYZATOR DC INVERTER MULTISPLIT
AR CONDICIONADO MULTI-SPLIT INVERTER DC
DC INVERTER MULTISPLIT KLİMA

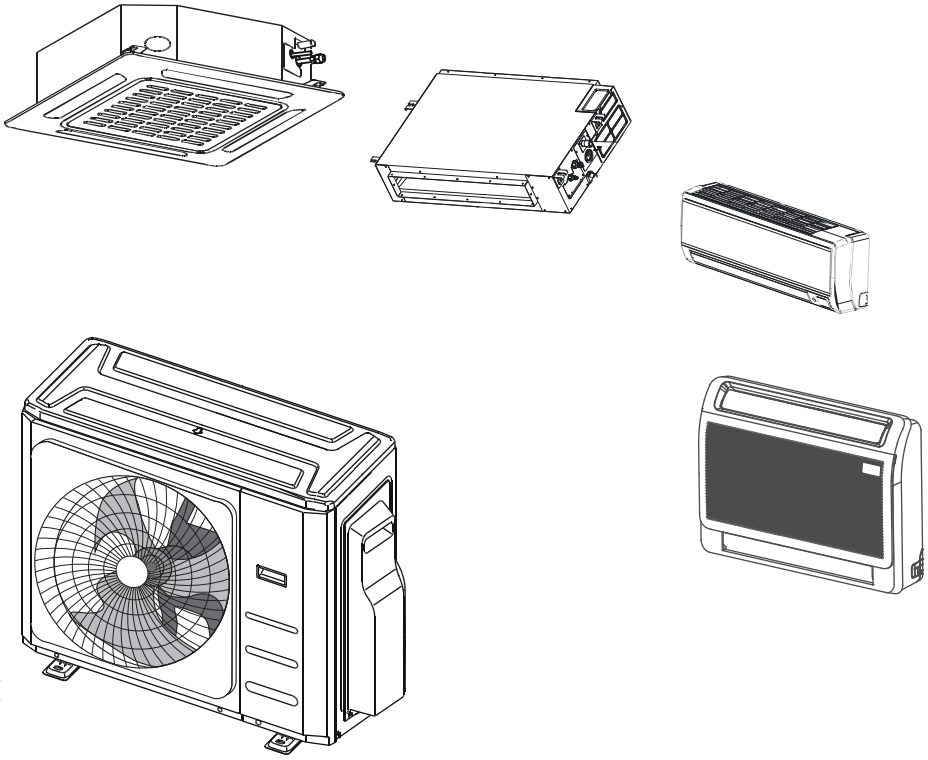

cod. 3QE48030 - Rev 02 - 09/2025

Scannez le code QR pour lirele manuel dans une autre langue
Zeskanuj kod QR, aby go przeczytaćinstrukcja w innym języku
Digitalize o código QR para lero manual em outro idioma
Kılavuzu başka bir dilde okumak için QR kodunu tarayın

CE

FR MANUEL DE PROPRIÉTAIRE ET MANUEL D'INSTALLATION
PL INSTRUKCJA OBSŁUGI & INSTRUKCJA INSTALACJI
PT MANUAL DO UTILIZADOR E MANUAL DE INSTALAÇÃO
TR KULLANIM KILAVUZU & KURULUM KILAVUZU

Table des Matières

Consignes de sécurité 04

Manuel d'Utilisateur

Pièces et Fonctions Principales de l'Unité Intérieure 08

1. Pièces de l'unité 08
2. Température de fonctionnement 10
3. Fonctions 11

Fonctionnement et entretien 13

Dépannage 14



REMARQUE IMPORTANTE :
Lisez attentivement ce manuel et le MANUEL DE SÉCURITÉ (le cas échéant) avant d'installer ou d'utiliser votre nouvelle unité de climatisation. Veillez à conserver ce manuel pour toute référence ultérieure.

Manuel d'Installation

Accessoires 17

Résumé de l'installation 18

Schéma d'installation..... 19

Spécification 20

Installation de l'unité extérieure..... 21

1. Sélectionnez l'emplacement de l'installation 21
2. Installez le joint de drainage 22
3. Fixez l'unité extérieure..... 22

Raccordement de la Tuyauterie de Réfrigérant 24

1. Coupez des tuyaux..... 24
2. Enlevez les bavures 24
3. Évasez les extrémités des tuyaux 24
4. Connectez les tuyaux 25

Câblage..... 27

1. Câblage de l'unité extérieure..... 28
2. Figure du câblage..... 29

Évacuation d'air..... 32

1. Note relative à l'ajout de réfrigérant..... 33
2. Vérification de la sécurité et des fuite 34

Mise en service..... 35

Fonction de la correction automatique de câblage/tuyauterie.....36

Consignes de Sécurité

Lisez les Consignes de Sécurité avant l'Utilisation et l'Installation

Une installation incorrecte en raison d'instructions non respectées peut causer de graves dommages ou des blessures.

La gravité des dommages ou blessures potentiels est classée soit par **AVERTISSEMENT** ou par **ATTENTION**.

⚠ AVERTISSEMENT	⚠ ATTENTION
Ce symbole indique la possibilité de blessures ou de pertes de vie.	Ce symbole indique la possibilité de dommages matériels ou de conséquences graves.

⚠ AVERTISSEMENT

Le présent appareil peut être utilisé par des enfants âgés de 8 ans et plus et des personnes ayant des capacités physiques, sensorielles ou mentales limitées ou ne disposant pas d'expérience et de savoir-faire s'ils ont reçu une supervision ou une instruction concernant l'utilisation de l'unité en toute sécurité en connaissant les dangers impliqués. Les enfants ne doivent pas jouer avec l'appareil. Le nettoyage et la maintenance par l'appareil ne doivent pas être effectués par des enfants sans surveillance.

Cet appareil n'est pas destiné à être utilisé par des personnes (y compris des enfants) ayant des capacités physiques ou mentales physiques ou mentales réduites, ou manquant d'expérience et de connaissances, à moins qu'une personne responsable de leur sécurité ne les ait supervisées ou instruites. -Les enfants doivent être surveillés pour s'assurer qu'ils ne jouent pas avec l'unité.

⚠ AVERTISSEMENTS POUR L'UTILISATION DU PRODUIT

- En cas de situation anormale (comme une odeur de brûlure), veuillez éteindre immédiatement l'unité et débrancher l'alimentation. Appelez votre revendeur pour des instructions afin d'éviter le choc électrique, l'incendie ou les blessures.
- **Ne pas** insérer les doigts, les tiges ou autres objets dans l'entrée ou la sortie d'air. Cela peut provoquer des blessures, car le ventilateur peut tourner à grande vitesse.
- **Ne pas** utiliser de sprays inflammables tels que la laque pour les cheveux, la laque ou la peinture près de l'unité. Cela peut provoquer un incendie ou une combustion.
- **Ne pas** faire fonctionner le climatiseur à proximité ou autour des gaz combustibles. Les gaz émis peuvent s'accumuler autour de l'unité et provoquer une explosion.
- **Ne pas faire** fonctionner le climatiseur dans une pièce humide telle qu'une salle de bain ou une buanderie. Une exposition excessive à l'eau peut provoquer un court-circuit des composants électriques.
- **Ne pas** exposer votre corps directement à l'air frais pendant une période de temps prolongée.
- **Ne pas** laisser les enfants jouer autour du climatiseur. Les enfants doivent être surveillés tout autour de l'unité.
- Si le climatiseur est utilisé avec des brûleurs ou d'autres unités de chauffage, aérez entièrement la pièce pour éviter une carence en oxygène.
- Dans certains environnements fonctionnels, tels que les cuisines, les salles de serveurs, etc., l'utilisation d'unités de climatisation spécialement conçues est fortement recommandée.

AVERTISSEMENTS DE NETTOYAGE ET DE MAINTENANCE

- Éteignez le dispositif et débranchez l'alimentation avant le nettoyage. La négligence de cette opération peut provoquer un choc électrique.
- **Ne pas** nettoyer le climatiseur avec des quantités excessives d'eau.

AVERTISSEMENTS DE NETTOYAGE ET DE MAINTENANCE

- **Ne pas** nettoyer le climatiseur avec des produits de nettoyage inflammables. Les produits de nettoyage combustibles peuvent provoquer un incendie ou une déformation.

⚠ ATTENTION

- Éteignez le climatiseur et débranchez l'alimentation si vous ne l'utilisez pas pendant une longue période.
- Éteignez et débranchez l'unité pendant les tempêtes.
- Assurez-vous que la condensation de l'eau puisse s'écouler sans entrave de l'unité.
- **Ne pas** faire fonctionner le climatiseur avec les mains mouillées. Cela peut provoquer un choc électrique.
- **Ne pas** utiliser l'appareil à d'autres fins que l'utilisation prévue
- **Ne pas** monter sur ou placer des objets sur le dessus de l'unité extérieure.
- **Ne pas** laisser le climatiseur fonctionner pendant de longues périodes avec des portes ou des fenêtres ouvertes, ou lorsque l'humidité est très élevée.

⚠ AVERTISSEMENTS ÉLECTRIQUES

- Utilisez uniquement le câble d'alimentation spécifié. Si le câble d'alimentation est endommagé, ce câble doit être remplacé par le fabricant, son agent de service ou des personnes de qualification similaire pour éviter tout risque.
- Gardez la fiche d'alimentation propre. Enlevez toute la poussière ou la saleté s'accumulant sur ou autour de la fiche. Des fiches sales peuvent provoquer un incendie ou un choc électriqu
- **Ne pas** tirer le câble d'alimentation pour débrancher l'unité. Tenir fermement la fiche et retirer-la de la prise. Le tirage direct sur le câble peut l'endommager, et provoquer un incendie ou un choc électrique.
- **Ne pas** modifier la longueur du câble d'alimentation ou utiliser un câble de rallonge pour alimenter l'unité
- **Ne pas** partager la prise électrique avec d'autres appareils. Alimentation incorrecte ou insuffisante peut provoquer un incendie ou un choc électrique.
- Le produit doit être mis à la terre au moment de l'installation, sinon, le choc électrique peut-être se produire.
- Pour tous les travaux électriques, suivre toutes les normes de câblage locales et nationales, les réglementations et le manuel d'installation. Connectez les câbles étroitement et les serrez fermement pour éviter que des forces externes n'endommagent le terminal. Des connexions électriques incorrectes peuvent surchauffer et provoquer un incendie, ainsi que des chocs. Tous les raccordements électriques doivent être effectués conformément au schéma de raccordement électrique situé sur les panneaux des unités intérieures et extérieures.
- Tout le câblage doit être correctement disposé pour que le couvercle du panneau de commande puisse se fermer correctement. Si le couvercle du panneau de commande n'est pas correctement fermé, cela peut entraîner de la corrosion et provoquer les points de connexion sur la borne à chauffer, s'enflammer ou provoquer un choc électrique.
- Si vous raccordez l'alimentation à un câblage fixe, un dispositif de déconnexion omnipolaire ayant au moins 3mm d'espacement dans tous les pôles et un courant de fuite pouvant dépasser 10mA, le dispositif à courant différentiel résiduel ayant un courant de fonctionnement résiduel nominal ne dépassant pas 30mA , et la déconnexion doit être intégrée au câblage fixe conformément aux règles de câblage

PRENDRE NOTE DES SPÉCIFICATIONS DU FUSIBLE

La carte de circuit imprimé du climatiseur est conçue avec un fusible pour fournir une protection contre les surintensités.

Les spécifications du fusible sont imprimées sur le circuit imprimé, telles que

T20A / 250VAC (pour <24000Btu / h), T30A / 250VAC (pour> 24000Btu / h)

NOTE : Pour les unités avec le réfrigérant R32, seul le fusible en céramique résistant aux explosions peut être utilisé.

⚠ AVERTISSEMENTS POUR L'INSTALLATION DU PRODUIT

1. L'installation doit être effectuée par un revendeur agréé ou un spécialiste. Une installation défectueuse peut provoquer une fuite d'eau, un choc électrique ou un incendie.

⚠ AVERTISSEMENTS POUR L'INSTALLATION DU PRODUIT

2. L'installation doit être effectuée conformément aux instructions d'installation. Une installation incorrecte peut provoquer une fuite d'eau, un choc électrique ou un incendie.
3. Contactez un technicien de service autorisé pour la réparation ou la maintenance du présent unité. L'appareil doit être installé conformément aux réglementations de câblage nationales.
4. Utilisez uniquement les accessoires et les pièces fournis, ainsi que les outils spécifiés pour l'installation. L'utilisation de pièce non standard peut provoquer des fuites d'eau, des chocs électriques, des incendies et des dommages à l'unité.
5. Installez l'unité dans un emplacement ferme étant capable de supporter son poids. Si l'emplacement choisi ne peut pas supporter le poids de l'unité ou si l'installation n'est pas effectuée correctement, l'unité peut tomber et subir des blessures graves et des dommages.
6. Installez la tuyauterie de drainage conformément aux instructions de ce manuel. Un drainage insuffisant peut provoquer des dégâts d'eau à votre maison et vos biens.
7. Pour les unités équipées d'un chauffage électrique auxiliaire, **ne pas** installer l'unité à moins de 1 mètre (3 pieds) de tout matériau combustible.
8. **NE PAS** installer l'unité dans un endroit pouvant être exposé à fuite des gaz combustibles. Si le gaz combustible s'accumule autour de l'unité, cela peut provoquer l'incendie.
9. Il ne faut pas démarrer l'unité que lorsque tous les travaux sont terminés.
10. Lors du déplacement de climatiseur, consultez des techniciens de service expérimentés pour le débrancher et le réinstaller.
11. Pour installer l'unité sur son support, veuillez lire les informations pour plus de détails dans les sections « Installation de l'unité intérieure » et « Installation de l'unité extérieure » ;

Remarque sur les gaz fluorés

1. Ce climatiseur contient des gaz de serre fluorés. Pour des informations spécifiques sur le type de gaz et l quantité, veuillez-vous reporter à l'étiquette appropriée sur l'unité ou au « Manuel d'Utilisateur - Fiche de produit » dans l'emballage de l'unité extérieure. (Produits uniquement de l'Union Européenne).
2. L'installation, le service, la maintenance et la réparation du présent unité doivent être effectués par un technicien certifié
3. Le démontage et le recyclage du produit doivent être effectués par un technicien certifié
4. Pour les équipements contenant des gaz à effet de serre fluorés en quantités de 5 tonnes de C $_2$ équivalentes ou plus, mais de moins de 50 tonnes de CO_2, si le système dispose un système de détection de fuite, il doit être vérifié pour les fuites au moins tous les 24 mois
5. Lorsque l'unité est vérifié pour les fuites, il est fortement recommandé de conserver un enregistrement de toutes les vérifications

⚠ AVERTISSEMENT pour l'utilisation de Réfrigérant R32/R290

- Lorsque le réfrigérant infla mable est utilisé, l'unité doit être entreposée dans un puits ventilé où la taille de la pièce correspond à celle spécifi e pour le fonctionnement.
  Pour les modèles frigorifiques R32
  L'appareil doit être installé, utilisé et stocké dans une chambre d'une superficie supérieure à Xm²
  L'appareil ne doit pas être installé dans un espace non vidé, si cet espace est inférieur à Xm².
  (Veuillez consulter le formulaire suivant).

Quantite de refrigerant a char gerk(g)	Hauteur d'installation (m)	**Surface** minimale de la piece {m^2)	Quantite de refrigerant a char gerk(g)	Hauteur d'installation (m)	**Surface** minimale de la piece {m^2)
1,0	0,6 / 1,8 / 2,2	9 / 1 / 1	2,15	0,6 / 1,8 / 2,2	40 / 4,5 / 3
1,05	0,6 / 1,8 / 2,2	9,5 / 1,5 / 1	2,2	0,6 / 1,8 / 2,2	41,5 / 5 / 3,5
1,1	0,6 / 1,8 / 2,2	10,5 / 1,5 / 1	2,25	0,6 / 1,8 / 2,2	43,5 / 5 / 3,5
1,15	0,6 / 1,8 / 2,2	11,5 / 1,5 / 1	2,3	0,6 / 1,8 / 2,2	45,5 / 5 /3,5
1,2	0,6 / 1,8 / 2,2	12,5 / 1,5 / 1	2,35	0,6 / 1,8 / 2,2	47,5 / 5,5 /4
1,25	0,6 / 1,8 / 2,2	13,5 / 1,5 / 1	2,4	0,6 / 1,8 / 2,2	49,5 / 5,5 / 4
1,3	0,6 / 1,8 / 2,2	14,5 / 2 / 1,5	2,45	0,6 / 1,8 / 2,2	51,5 / 6 / 4
1,35	0,6 / 1,8 / 2,2	16 / 2 / 1,5	2,5	0,6 / 1,8 / 2,2	54 / 6 / 4
1,4	0,6 / 1,8 / 2,2	17 / 2 /1,5	2,55	0,6 / 1,8 / 2,2	56 / 6,5 / 4,5
1,45	0,6 / 1,8 / 2,2	18 / 2 / 1,5	2,6	0,6 / 1,8 / 2,2	58 / 6,5 / 4,5
1,5	0,6 / 1,8 / 2,2	19,5 / 2,5 / 1,5	2,65	0,6 / 1,8 / 2,2	60,5 / 7 /4,5
1,55	0,6 / 1,8 / 2,2	21 / 2,5 / 2	2,7	0,6 / 1,8 / 2,2	63 / 7 / 5
1,6	0,6 / 1,8 / 2,2	22 / 2,5 / 2	2,75	0,6 / 1,8 / 2,2	65 / 7,5 / 5
1,65	0,6 / 1,8 / 2,2	23,5 / 3 / 2	2,8	0,6 / 1,8 / 2,2	67,5 / 7,5 / 5
1,7	0,6 / 1,8 / 2,2	25 / 3 / 2	2,85	0,6 / 1,8 / 2,2	70 / 8 / 5,5
1,75	0,6 / 1,8 / 2,2	26,5 / 3 / 2	2,9	0,6 / 1,8 / 2,2	72.5 / 8.5 / 5.5
1,8	0,6 / 1,8 / 2,2	28 / 3,5 / 2,5	2,95	0,6 / 1,8 / 2,2	75 / 8.5 / 5.5
1,85	0,6 / 1,8 / 2,2	29,5 / 3,5 / 2,5	3,0	0,6 / 1,8 / 2,2	77.5 / 9 / 6
1,9	0,6 / 1,8 / 2,2	31 / 3,5 /2,5	3,05	0,6 / 1,8 / 2,2	80 / 9 / 6
1,95	0,6 / 1,8 / 2,2	33 / 4 / 2,5	3,1	0,6 / 1,8 / 2,2	82.5 / 9.5 / 6.5
2,0	0,6 / 1,8 / 2,2	34,5 / 4 / 3	3,15	0,6 / 1,8 / 2,2	85.5 / 9.5 / 6.5
2,05	0,6 / 1,8 / 2,2	36 / 4 / 3	3,2	0,6 / 1,8 / 2,2	88 / 10 / 7
2,1	0,6 / 1,8 / 2,2	38 / 4,5 / 3	3,25	0,6 / 1,8 / 2,2	91 / 10.5 / 7

- Les connecteurs mécaniques réutilisables et les joints d'évasement ne sont pas autorisés à l'intérieur. (Exigence de la norme EN)
- Les connecteurs mécaniques utilisés à l'intérieur ne doivent pas dépasser 3g/an à 25% de la pression maximale admissible. Lorsque les connecteurs mécaniques sont réutilisés à l'intérieur, les pièces d'étanchéité doivent être remplacées. Lorsque les joints plats sont réutilisés à l'intérieur, la partie d'évasement doit être refabriquée. (Exigence de la norme UL)
- Lorsque les connecteurs mécaniques sont réutilisés à l'intérieur, les pièces d'étanchéité doivent être remplacées. Lorsque les joints plats sont réutilisés à l'intérieur, la partie d'évasement doit être refabriquée. (Exigence de la norme IEC)
- Les connecteurs mécaniques utilisés à l'intérieur doivent être conformes à la norme ISO 14903.

Directives Européennes de Traitement

Ce marquage figurant sur le produit ou dans sa documentation indique que les déchets d'équipements électriques et électriques ne doivent pas être mélangés avec les déchets ménagers ordinaires.

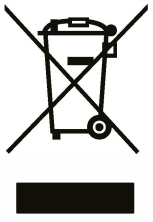

Disposition Correcte du Produit

(Déchets d'équipements électriques et électroniques)

Le présent appareil contient du réfrigérant et d'autres matériaux potentiellement dangereux. Lors de la mise au rebut du présent appareil, la loi exige une collecte et un traitement spéciaux. **Ne pas** disposer ce produit avec les déchets ménagers ou les déchets municipaux non triés.
Lors de la mise au rebut du présent appareil, les options suivantes sont disponibles :

- Disposez l'appareil dans une installation municipale de collecte des déchets électriques.
- Lors de l'achat d'un nouvel appareil, le revendeur reprendra l'ancien unité gratuitement.
- Le fabricant reprendra l'ancien appareil gratuitement.
- Vendez l'appareil aux revendeurs certifiés de ferraille

Avis spécial

La mise au rebut du présent appareil dans la forêt ou dans d'autres environnements naturels est dangereuse pour la santé et nuisible à l'environnement. Des substances dangereuses peuvent s'infiltrer dans les eaux souterraines et entrer dans la chaîne alimentaire.

Pièces et fonctions principales de l'unité intérieure

Pièces de l'unité

(A) Combinaison avec une unité intérieure murale

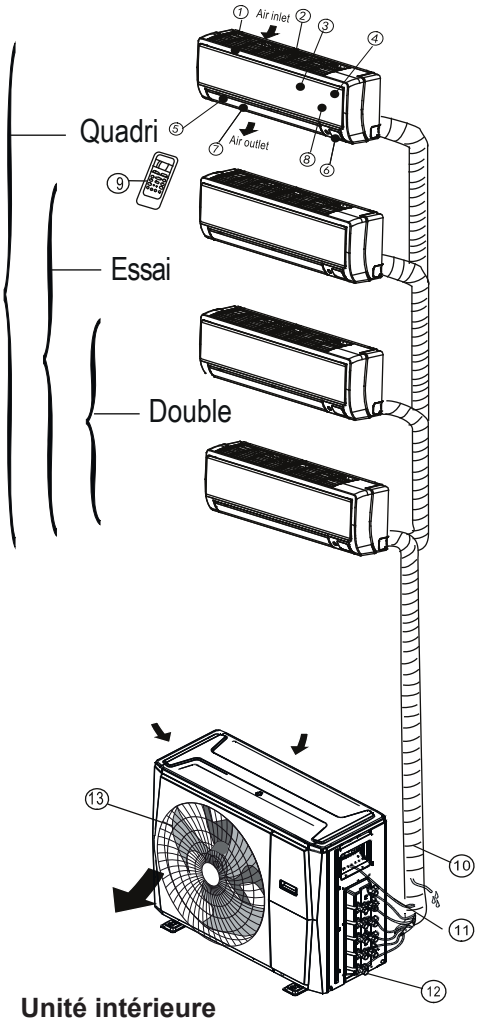

Unité intérieure
1. Cadre de panneau
2. Grilled'admission d'air arrière
3. Panneau avant
4. Filtre de purification de l'air & Filtre à air (arrière)
5. Persienne horizontale
6. Écran d'affichage LCD
7. Volet vertical
8. Bouton de commande manuelle
9. Support de la télécommande

Unité extérieure
10. Tuyau de drainage, tuyau de raccordement du réfrigérant
11. Câble de connexion
12. Vanne d'arrêt
13. Capot du ventilateur

B) Combinaison avec une unité intérieure gainable

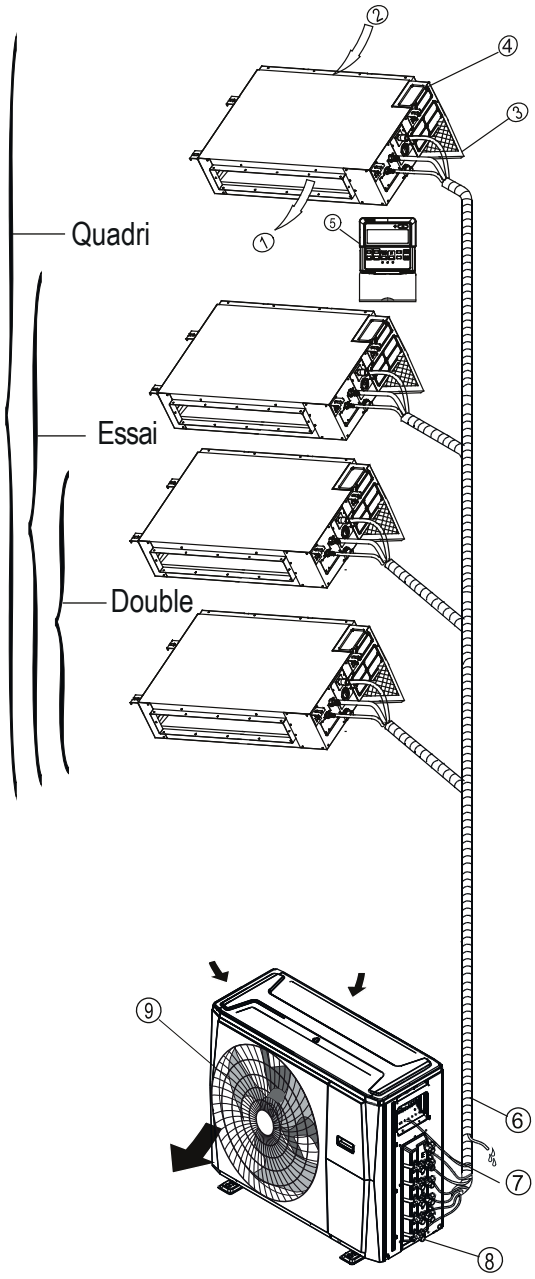

Unité intérieure
1. Sortie d'air
2. Entrée d'air
3. Filtre d'air
4. Cabinet de contrôle électrique
5. Télécommande câblée

Unité extérieure
6. Tuyau de drainage, tuyau de raccordement du réfrigérant
7. Câble de connexion
8. Vanne d'arrêt
9. Capot du ventilateur

(C) Combinaison avec une unité intérieure sol-plafond ou console

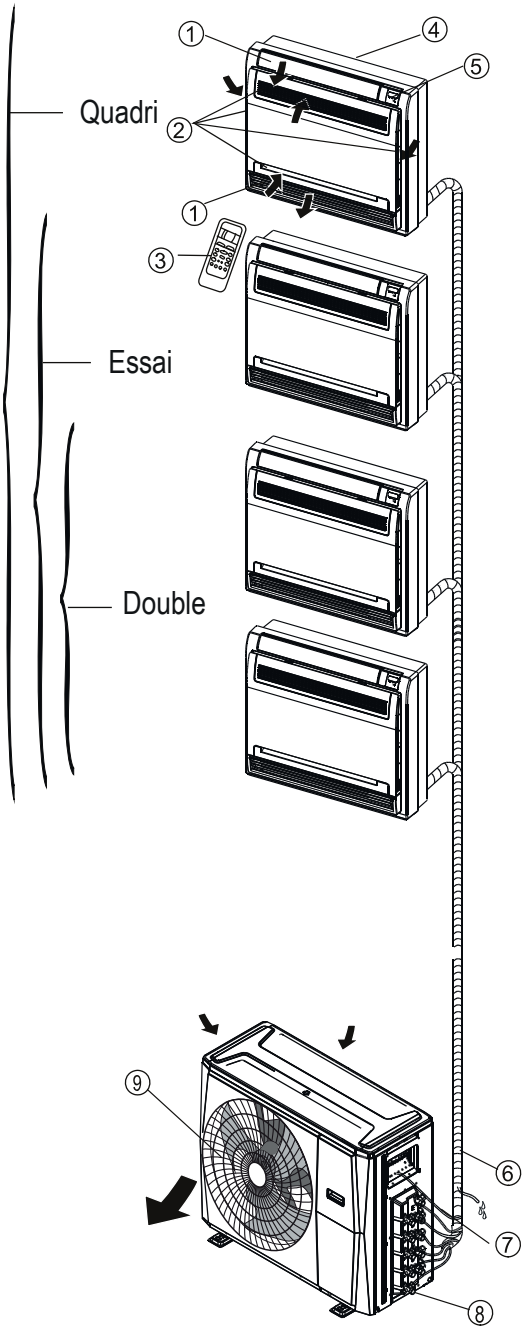

Unité intérieure
1. Persienne du flux d'air (à la sortie d'air)
2. Entrée d'air (contenant un filtre à air)
3. Télécommande
4. Pièce d'installation
5. Panneau d'affichage

Unité extérieure
6. Tuyau de drainage, tuyau de raccordement du réfrigérant
7. Câble de connexion
8. Vanne d'arrêt
9. Capot du ventilateur

(D) Combinaison avec une unité intérieure cassette

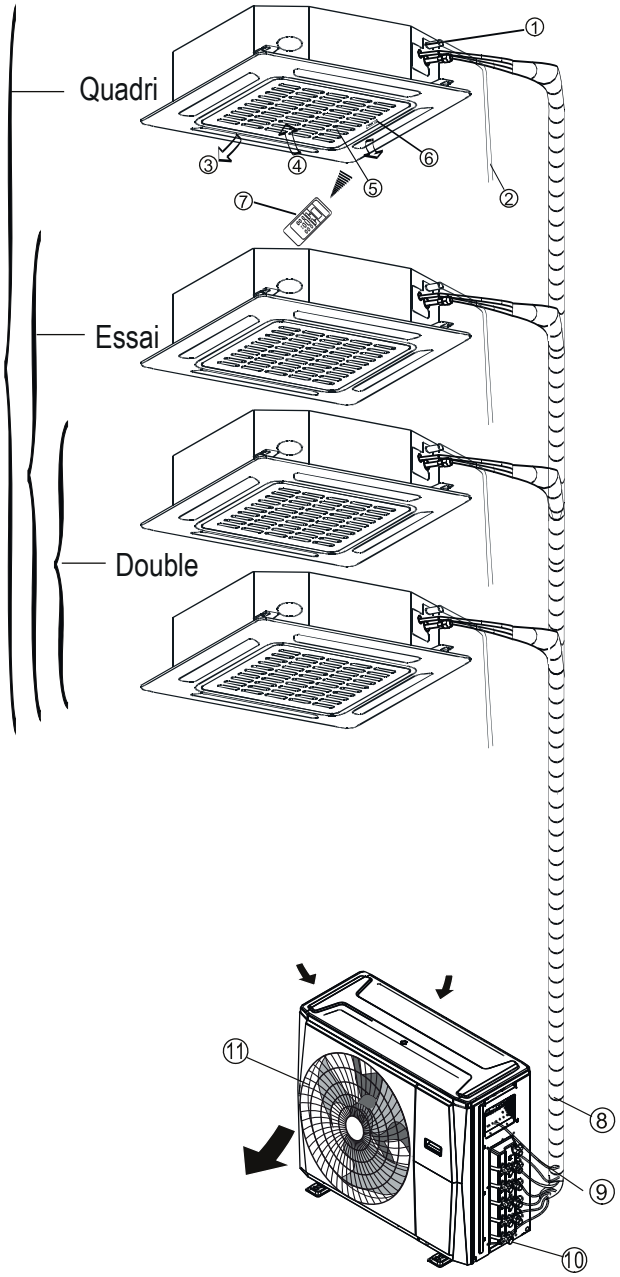

Unité intérieure
1. Pompe de drainage (drainage de l'eau de l'unité intérieure)
2. Tuyau de drainage
3. Sortie d'air
4. Entrée d'air
5. Grille d'entrée d'air
6. Panneau d'affichage
7. Télécommande

Unité extérieure
8. Raccordement du tuyau de réfrigérant
9. Câble de connexion
10. Vanne d'arrêt
11. Capot du ventilateur

NOTE : Pour les climatiseurs de type multi-split, une unité extérieure peut être associée à différents types d'unités intérieures. Toutes les images dans le manuel sont uniquement à des fins d'explication. otre climatiseur peut être légèrement déviant, s'il est de forme similaire. Les pages suivantes présentent plusieurs types d'unités intérieures qui peuvent être associées aux unités extérieures.

Des Conditions de Fonctionnement

Température de fonctionnement

Lorsque votre climatiseur est utilisé en dehors des plages de température suivantes, certaines fonctions de protection de sécurité peuvent s'activer et entraîner la désactivation de l'unité.

	Mode COOL	Mode HEAT	Mode DRY
Température ambiante	17°C - 32°C (62°F - 90°F)	0°C - 30°C (32°F - 86°F)	10°C - 32°C (50°F - 90°F)
Température extérieure	-15°C - 50°C (5°F - 122°F) (Pour les modèles avec les systèmes de refroidissement à basse température)	-15°C - 24°C (5°F - 75°F)	0°C - 50°C (32°F - 122°F)

POUR LES UNITÉS EXTÉRIEURES AVEC LE RECHAUFFEUR ÉLECTRIQUE AUXILIAIRE

Lorsque la température extérieure est inférieure à 0°C (32°F), nous vous recommandons fortement de garder l'unité branchée à tout moment pour assurer une performance régulière et continue.

NOTE : Humidité relative de la pièce inférieure à 80%. Si le climatiseur fonctionne au-delà de cette valeur, sa surface peut attirer la condensation. Réglez le volet d'aération vertical sur son angle maximum (verticalement par rapport au sol) et réglez le mode ventilation ÉLEVÉE.

Pour optimiser davantage les performances de votre unité, procédez comme suit :

- Gardez les portes et les fenêtres fermées.
- Limitez la consommation d'énergie en utilisant les fonctions TIMER ON (Minuterie Activée) et TIMER OFF (Minuterie Désactivée).
- Ne pas bloquer les entrées ou les sorties d'air.
- Inspectez et nettoyez régulièrement les filtres d'ai .

Fonctions

Protection du climatiseur Protection du compresseur

- Le compresseur ne peut pas redémarrer pendant 3 minutes après son arrêt.

Air anti-froid (modèles de refroidissement et de chauffage uniquement)

- L'unité est conçue pour ne pas souffler d'air froid en mode HEAT, lorsque l'échangeur de chaleur intérieur se trouve dans l'une des trois situations suivantes et que la température réglée n'a pas été atteinte.
  A) Lorsque le chauffage vient de commencer.
  B) Pendant le dégivrage.
  C) Chauffage à basse température.
- Le ventilateur intérieur ou extérieur s'arrête de fonctionner lors du dégivrage (modèles de refroidissement et de chauffage uniquement).

Dégivrage (modèles de refroidissement et de chauffage uniquement)

- Le gel peut être généré sur l'unité extérieure pendant un cycle de chauffage lorsque la température extérieure est basse et que l'humidité est élevée, ce qui entraîne une baisse de la puissance de chauffage dans le climatiseur.
- Dans ces conditions, le climatiseur arrêtera les fonctionnements de chauffage et commencera à dégivrer automatiquement.
- Le temps de dégivrage peut varier de 4 à 10 minutes en fonction de la température extérieure et la quantité de givre accumulé sur l'unité extérieure.

Redémarrage automatique (certains modèles)

En cas de panne d'alimentation, le système s'arrête immédiatement. Lorsque l'alimentation revient, le voyant de fonctionnement de l'unité intérieure clignotera. Pour redémarrer l'unité, appuyez sur **le bouton ON/OFF de la télécommande.** Si le système dispose d'une fonction de redémarrage automatique, l'unité redémarrera avec les mêmes réglages.

Un brouillard blanc s'échappe de l'unité intérieure

- Un brouillard blanc peut être généré en raison d'une grande différence de température entre l'entrée et la sortie d'air en mode COOL dans les endroits où l'humidité relative est élevée.
- Un brouillard blanc peut être généré en raison de l'humidité créée dans le processus de dégivrage lorsque le climatiseur redémarre en mode HEAT après le dégivrage.

Bruit provenant du climatiseur

- Vous pouvez entendre un faible sifflement lorsqu le compresseur fonctionne ou vient de s'arrêter de fonctionner. Ce bruit est celui du réfrigérant qui s'écoule ou s'arrête.
- Vous pouvez également entendre un faible « grincement » lorsque le compresseur fonctionne ou vient de s'arrêter de fonctionner. Cela est dû à la dilatation thermique et à la contraction froide des pièces en plastique de l'unité lorsque la température change.
- On peut entendre un bruit dû au fait que le volet se remet dans sa position initiale lorsque l'alimentation est activée.

Poussière s'échappant de l'unité intérieure.

Cela existe lorsque le climatiseur n'a pas été utilisé pendant une longue période ou lors de sa première utilisation.

Odeur émise par l'unité intérieure.

Cela est dû au fait que l'unité intérieure dégage des odeurs de matériaux de construction, de meubles ou de fumée.

Le climatiseur passe en mode FAN ONLY (VENTILATION UNIQUEMENT) à partir du mode COOL (FROID) ou HEAT (CHAUFFAGE) (pour les modèles de refroidissement et de chauffage uniquement).

Lorsque la température intérieure atteint la température de consigne, le compresseur s'arrête automatiquement, et le climatiseur passe en mode FAN ONLY. Le compresseur démarrera lorsque la température intérieure augmente en mode COOL ou diminue en mode HEAT jusqu'au point de consigne.

Des gouttelettes d'eau peuvent se former à la surface de l'unité intérieure lorsque le refroidissement se produit dans des conditions d'humidité relativement élevée (plus de 80 %). Adjustez la persienne horizontale à la position de sortie d'air maximale et sélectionnez une vitesse de ventilateur HIGH.

Mode chauffage (uniquement pour les modèles de refroidissement et de chauffage)

Le climatiseur aspire la chaleur de l'unité extérieure et la libère via l'unité intérieure pendant le chauffage. Lorsque la température extérieure baisse, la chaleur absorbée par le climatiseur diminue en conséquence. En même temps, la charge thermique du climatiseur augmente en raison d'une plus grande différence entre la température intérieure et extérieure. Si une température confortable ne peut pas être réalisée avec le seul climatiseur, il est recommandé d'utiliser un dispositif de chauffage supplémentaire.

La foudre ou un téléphone sans fil de voiture fonctionnant à proximité peuvent provoquer un dysfonctionnement de l'unité. Débranchez l'unité de sa source d'alimentation, puis rebranchez l'unité à la source d'alimentation. Appuyez sur le bouton ON/OFF de la télécommande pour redémarrer les fonctionnements.

Conseils d'Économie d'Énergie

- **NE PAS** régler l'unité à des températures excessives.
- Pendant le refroidissement, fermez les rideaux pour éviter les rayons directs du soleil.
- Les portes et les fenêtres doivent rester fermées pour garder l'air frais ou chaud dans la pièce.
- **NE PAS** placer d'objets près de l'entrée et de la sortie d'air de l'unité. Cela réduira l'efficacité de l'unité
- Réglez une minuterie et utilisez le mode intégré SLEEP / ECONOMY, le cas échéant.
- Si vous prévoyez de ne pas utiliser l'unité pendant une longue période, retirez les piles de la télécommande.
- Nettoyez le filtre à air toutes les deux semaines. Un filtre sale peut réduire l'efficacité du refroidissement ou chauffage.
- Ajustez correctement les persiennes et évitez le flux d'air direct

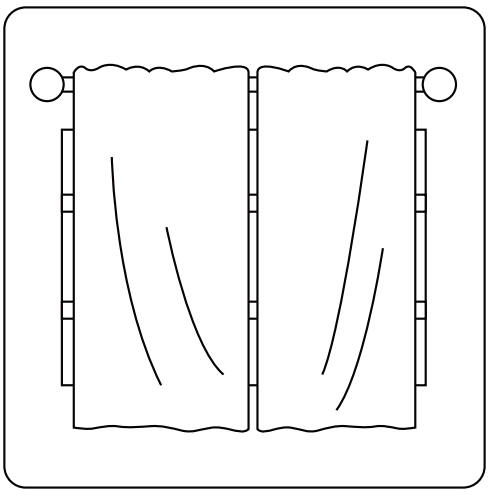

La fermeture des rideaux pendant le chauffage aide également à garder la chaleur à l'intérieur

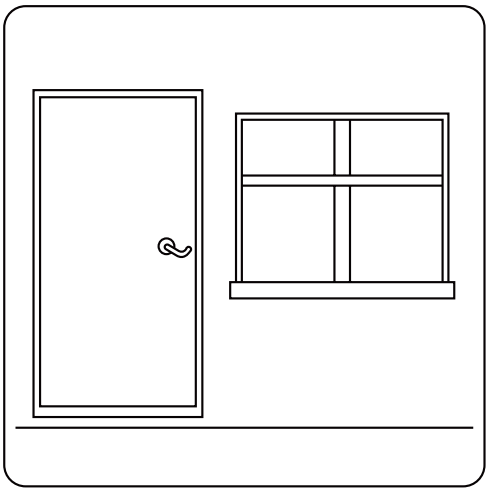

Les portes et les fenêtres doivent rester fermées

Fonctionnement et entretien

Sélection de mode de fonctionnement

Lorsque deux ou plusieurs unités intérieures fonctionnent simultanément, assurez-vous que les modes ne sont pas en conflit les uns avec les autres. Le mode HEAT a la priorité sur tous les autres modes. Si l'unité a initialement commencé à fonctionner en mode HEAT, les autres unités ne peuvent fonctionner qu'en mode HEAT. Par exemple : Si l'unité démarrée initialement fonctionne en mode COOL (ou FAN), les autres unités peuvent fonctionner sous n'importe quel mode sauf le mode HEAT. Si l'une des unités fonctionne en mode HEAT, les autres unités en fonctionnement cesseront de fonctionner et afficheront « -- » (uniquement pour les unités avec fenêtre d'affichage), ou le voyant d'indication automatique et de fonctionnement clignotera rapidement, le voyant d'indication de dégivrage s'éteindra et le voyant d'indication de la minuterie restera allumé (pour les unités sans fenêtre d'affichage). Alternativement, le voyant de dégivrage et d'alarme (le cas échéant) s'allumera, ou le voyant de fonctionnement clignotera rapidement, et le voyant de la minuterie s'éteindra (pour le type au sol et debout).

Maintenance

Si vous prévoyez de laisser l'unité inactive pendant une longue période, effectuez les tâches suivantes:

1. Nettoyez l'unité intérieure et le filtre d'ai .
2. Sélectionnez le mode FAN ONLY et laissez le ventilateur intérieur fonctionner pendant un certain temps pour sécher l'intérieur de l'unité.
3. Débranchez l'alimentation électrique et retirez la batterie de la télécommande.
4. Vérifiez périodiquement le composants de l'unité extérieure. Contactez un revendeur local ou un centre de service à la clientèle si l'unité a besoin d'être réparé.

NOTE : Avant de nettoyer le climatiseur, assurez-vous de mettre l'unité en fonctionnement et de débrancher le bouchon d'alimentation électrique.

Fonctionnement optimal

Pour obtenir des performances optimales, veuillez noter ce qui suit :

- Ajustez la direction du flux d'air afin qu'il ne souffle pas directement sur les personnes.
- Ajustez la température pour obtenir le plus haut niveau de confort possible. Ne pas régler l'unité sur des niveaux de température excessifs.
- Fermez les portes et les fenêtres en mode COOL ou HEAT.
- Utilisez le bouton TIMER ON de la télécommande pour sélectionner l'heure à laquelle vous souhaitez démarrer votre climatiseur.
- Ne placez aucun objet près de l'entrée ou de la sortie d'air, car la puissance du climatiseur peut être réduite et le climatiseur peut cesser de fonctionner.
- Nettoyez régulièrement le filtre à ai , sinon la performance de refroidissement ou de chauffage risque d'être réduite.
- Ne pas opérer l'unité avec une persienne horizontale en position fermée.

Recommandations:
Pour les unités ayant la fonction de chauffage électrique, lorsque la température ambiante extérieure est inférieure à 0°C (32°F), il est fortement recommandé de garder l'unité branchée afin de garantir un bon fonctionnement

Lorsque le climatiseur doit être réutilisé:

- Utilisez un chiffon sec pour essuyer la poussière accumulée sur la grille d'entrée d'air arrière afin d'éviter que la poussière ne soit dispersée à partir de l'unité intérieure.
- Vérifiez que le câblage n'est pas coupé ou déconnecté.
- Vérifiez que le filtre à air est install
- Vérifiez si la sortie ou l'entrée d'air est bloquée après que le climatiseur n'a pas été utilisé pendant une longue période.

Dépannage

⚠ CONSIGNES DE SÉCURITÉ

Si l'une des conditions suivantes se produit, éteignez votre unité immédiatement !

- Le câble d'alimentation est endommagé ou anormalement chaud
- Vous sentez une odeur de brûlé
- L'unité émet de sons forts ou anormaux
- Un fusible d'alimentation se déclenche ou le disjoncteur se déclenche fréquemment
- De l'eau ou d'autres objets tombent dans ou hors de l'unité

NE PAS ESSAYER DE LE RÉPARER PAR VOUS-MÊME ! CONTACTEZ UN FOURNISSEUR DE SERVICES AUTORISÉ IMMÉDIATEMENT !

Problèmes courants

Les problèmes suivants ne constituent pas un dysfonctionnement et, dans la plupart des cas, ne nécessitent aucune réparation.

Problème	Causes Possibles
L'unité ne s'allume pas lorsque vous appuyez sur le bouton ON/ OFF	L'unité a une fonction de protection de 3 minutes laquelle empêche l'unité de surcharger. L'unité ne peut pas être redémarrée dans les trois minutes suivant la mise en arrêt.
	Modèles de refroidissement et de chauffage : Si le voyant de fonctionnement et de PRE-DEF (Préchauffage/Dégivrage) sont allumés, la température extérieure est trop froide et le vent anti-froid de l'unité est activé pour dégivrer l'unité.
	Pour les modèles à refroidissement uniquement : Si l'indicateur de « ventilateur unique » s'allume, la température extérieure est trop basse et la protection anti-gel de l'unité est activée pour dégivrer l'unité.
L'unité passe du mode COOL au mode FAN	L'unité peut changer son réglage pour empêcher la formation de gel sur l'unité. Une fois que la température augmente, l'unité recommencera à fonctionner.
	La température réglée a été atteinte, à partir de laquelle l'unité éteint le compresseur. L'unité continuera à fonctionner lorsque la température fluctuera à nouveau
L'unité intérieure émet une brume blanche	Dans les régions humides, une grande différence de température entre l'air dans la pièce et l'air condensé peut provoquer une brume blanche.
Les unités intérieures et extérieures émettent une brume blanche	Lorsque l'unité redémarre en mode HEAT (CHAUD) après le dégivrage, une brume blanche peut être émise en raison de l'humidité générée par le processus de dégivrage.
L'unité intérieure fait du bruit	Un grincement se fait entendre lorsque le système est ÉTEINT ou en mode FROID. Le bruit est également audible lorsque la pompe de drainage (en option) est en service.
	Un bruit de grincement peut se produire après avoir fait fonctionner l'unité en mode HEAT (CHAUD) en raison de l'expansion et de la contraction des pièces en plastique de l'unité.

Problème	Causes Possibles
L'unité intérieure et l'unité extérieure font du bruit	Un faible sifflement peut se produire pendant le fonctionnement. Ceci est normal et est causé par le gaz réfrigérant circulant dans les unités intérieures et extérieures.
	Un faible sifflement peut être entendu lorsque le système démarre, s'est tout simplement arrêté de fonctionner ou est en cours de dégivrage. Ce bruit est normal et provoqué par l'arrêt du gaz réfrigérant ou le changement de direction.
L'unité extérieure fait du bruit	L'unité fera des sons différents en fonction de son mode de fonctionnement actuel.
La poussière est émise par l'unité intérieure ou extérieure	L'unité peut accumuler de la poussière pendant de longues périodes de non-utilisation, et celle-ci sera émise lorsque l'unité est allumé. Cela peut être atténué en couvrant l'unité pendant de longues périodes d'inactivité.
L'unité émet une mauvaise odeur	L'unité peut absorber les odeurs de l'environnement (les meubles, la cuisine, les cigarettes, etc.) lesquelles seront émises pendant le fonctionnement.
	Les filtres de l'unité sont moisis et doivent être nettoyés
Le ventilateur de l'unité extérieure ne fonctionne pas	Pendant le fonctionnement, la vitesse du ventilateur est contrôlée pour optimiser le fonctionnement du produit.

Conseils de dépannage

En cas de problème, vérifiez les points suivants avant de contacter une entreprise de réparation

Problème	Causes Possibles	Solution
L'unité ne fonctionne pas	Panne de courant	Attendez que l'alimentation soit rétablie
	L'interrupteur est éteint	Allumez l'unité
	Le fusible est sauté	Remplacez le fusible
	Les batteries de la télécommande s'épuisent	Remplacez les piles de la télécommande
	La protection de 3 minutes de l'unité a été activée	Attendez trois minutes après le redémarrage de l'unité
Mauvaise performance de refroidissement	La configuration de la température peut être supérieur à la température ambiante	Abaissez le réglage de la température
	L'échangeur de chaleur de l'unité intérieure ou extérieure est sale	Nettoyez l'échangeur de chaleur concerné
	Le filtre à air est sal	Retirez le filtre et le nettoyez conformément aux instructions
	L'entrée ou la sortie d'air de l'une ou l'autre unité est bloqué	Éteignez l'unité, enlevez l'obstruction et la rallumez
	Les portes et les fenêtres sont ouvertes	Assurez-vous que toutes les portes et fenêtres soient fermées pendant le fonctionnement de l'unité
	La chaleur excessive est générée par la lumière du soleil	Fermez les fenêtres et les rideaux pendant les périodes de forte chaleur ou de soleil
	Faible réfrigérant dû à une fuite ou à une utilisation à long terme	Vérifiez s'il y a des fuites, refermez si nécessaire et ajoutez du réfrigérant
L'unité se démarre et s'arrête fréquemment	Il y a trop ou peu de réfrigérant dans le système	Vérifiez les fuites et rechargez le système avec du réfrigérant.
	Il y a de l'air, des gaz incompressibles ou des corps étrangers dans le système de réfrigération.	Évacuez et rechargez le système avec du réfrigérant.
	Le circuit du système est bloqué	Déterminez quel circuit est bloqué et remplacez l'équipement défectueux
	Le compresseur est cassé	Remplacez le compresseur
	La tension est trop élevée ou trop basse	Installez un manostat pour réguler la tension
Mauvaise performance de chauffage	La température extérieure est inférieure à 7 ° C (44,5 ° F)	Vérifiez les fuites et rechargez le système avec du réfrigérant.
	L'air froid entre par les portes et les fenêtres	Assurez-vous que toutes les portes et fenêtres soient fermées lors de l'utilisation
	Faible réfrigérant dû à une fuite ou à une utilisation à long terme	Vérifiez s'il y a des fuites, refermez si nécessaire et ajoutez du réfrigérant

Accessoires

Le système de climatisation est livré avec les accessoires suivants. Utilisez toutes les pièces et accessoires d'installation pour installer le climatiseur. Une installation incorrecte peut entraîner des fuites d'eau, d'un choc électrique et d'un incendie, ou entraîner la défaillance de l'équipement. Les articles qui ne sont pas inclus avec le climatiseur doivent être achetés séparément.

Désignation des accessoires	Qté (U)	Forme	Désignation des accessoires	Qté (U)	Forme
Manuel	2-4		**Joint de drainage (certains modèles)**	1	
Plaque d'installation (certains modèles)	1		**Anneau d'étanchéité (certains modèles)**	1	
Gaine d'expansion en plastique	5-8 (selon les modèles)		**Anneau magnétique (l'attachez sur le câble de connexion entre l'unité intérieure et l'unité extérieure après l'installation.) (certains modèles)**	Ils varient selon le modèle	
Vis auto-taraudage A	5-8 (selon les modèles)				
Connecteur de transfert (emballé avec l'unité intérieure ou extérieure, selon les modèles) NOTE : La taille des tuyaux peut varier d'un unité à l'autre. Pour répondre aux différentes exigences de taille des tuyaux, il est parfois nécessaire d'installer un raccord de transfert sur l'unité extérieure.	Pièces optionnelles (une pièce/ une unité intérieure) Pièces optionnelles (0-12 pièces pour l'unité extérieure, selon les modèles)	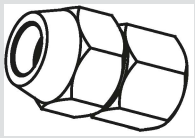	**Anneau de caoutchouc de protection du cordon (Si le serre-cordon ne peut pas s'attacher à un petit cordon, utilisez l'anneau en caoutchouc de protection du cordon [fourni avec les accessoires] pour l'enrouler autour du cordon. Puis le fixez en place avec le serre-cordon). (certains modèles)**	1	

Accessoires optionnels

- Il y a deux types de télécommandes : avec fil et sans fi
  Sélectionnez un contrôleur à distance sur la base des préférences et exigences de consommateur et installez dans une place appropriée.
  Faites référence aux catalogues et à la documentation technique pour les instructions sur la sélection du contrôleur à distance convenable.

Désignation	Forme		Quantité (PC)
Assemblage de tuyau de raccordement	**Côté liquide**	**Φ6,35(1/4 po)**	Pièces que vous devez acheter séparément. Consultez le distributeur concernant la dimension appropriée du tuyau de l'unité que vous achetez.
		ø9,52 (3/8 po)	
	Côté gaz	**ø9,52 (3/8 po)**	
		ø12,7 (1/2 po)	
		ø16 (5/8 po)	

Résumé de l’installation

ORDRE D’INSTALLATION

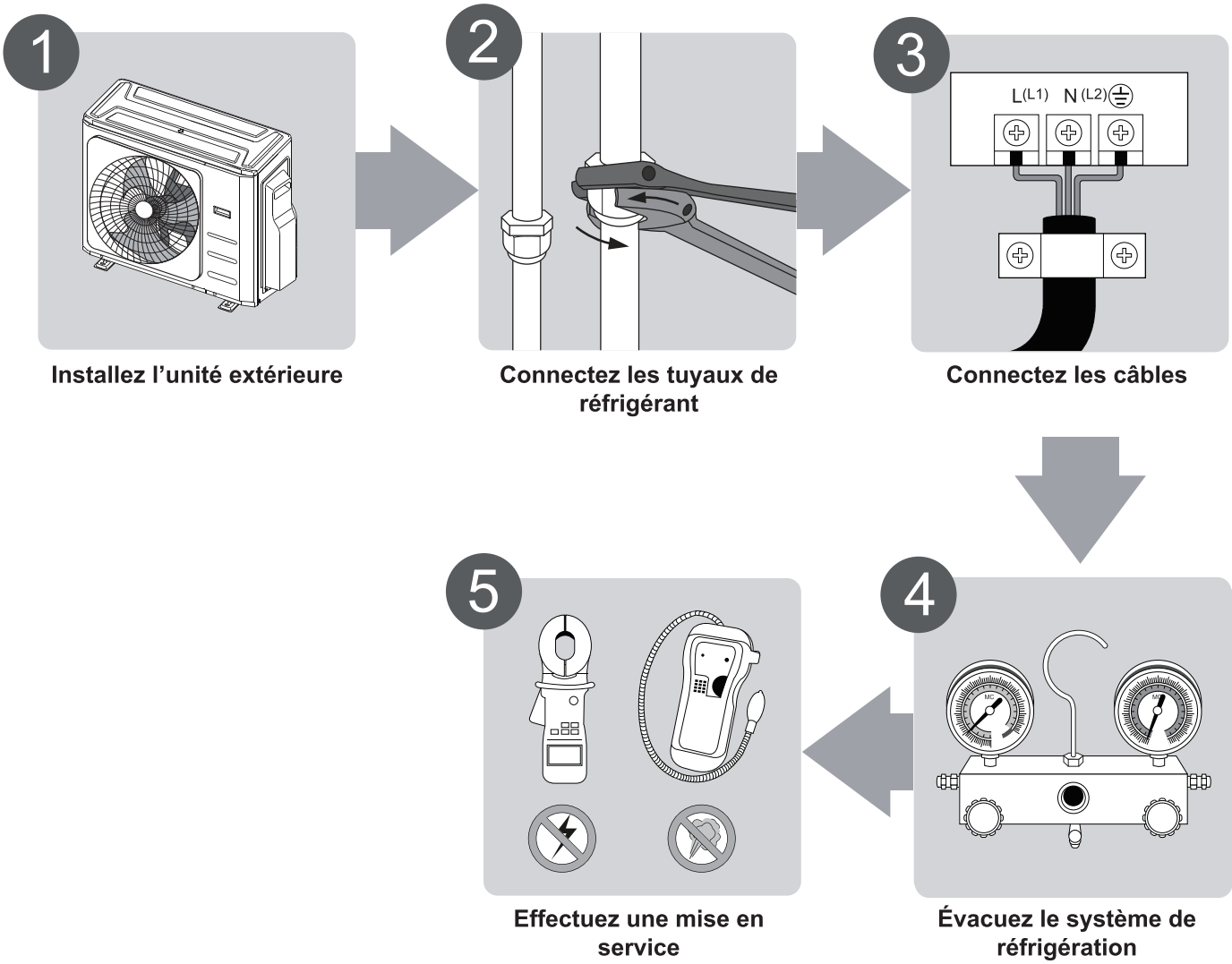

Installez l’unité extérieure

Connectez les tuyaux de réfrigérant

Connectez les câbles

Évacuez le système de réfrigération

Effectuez une mise en service

Schéma d’installation

Schéma d’installation

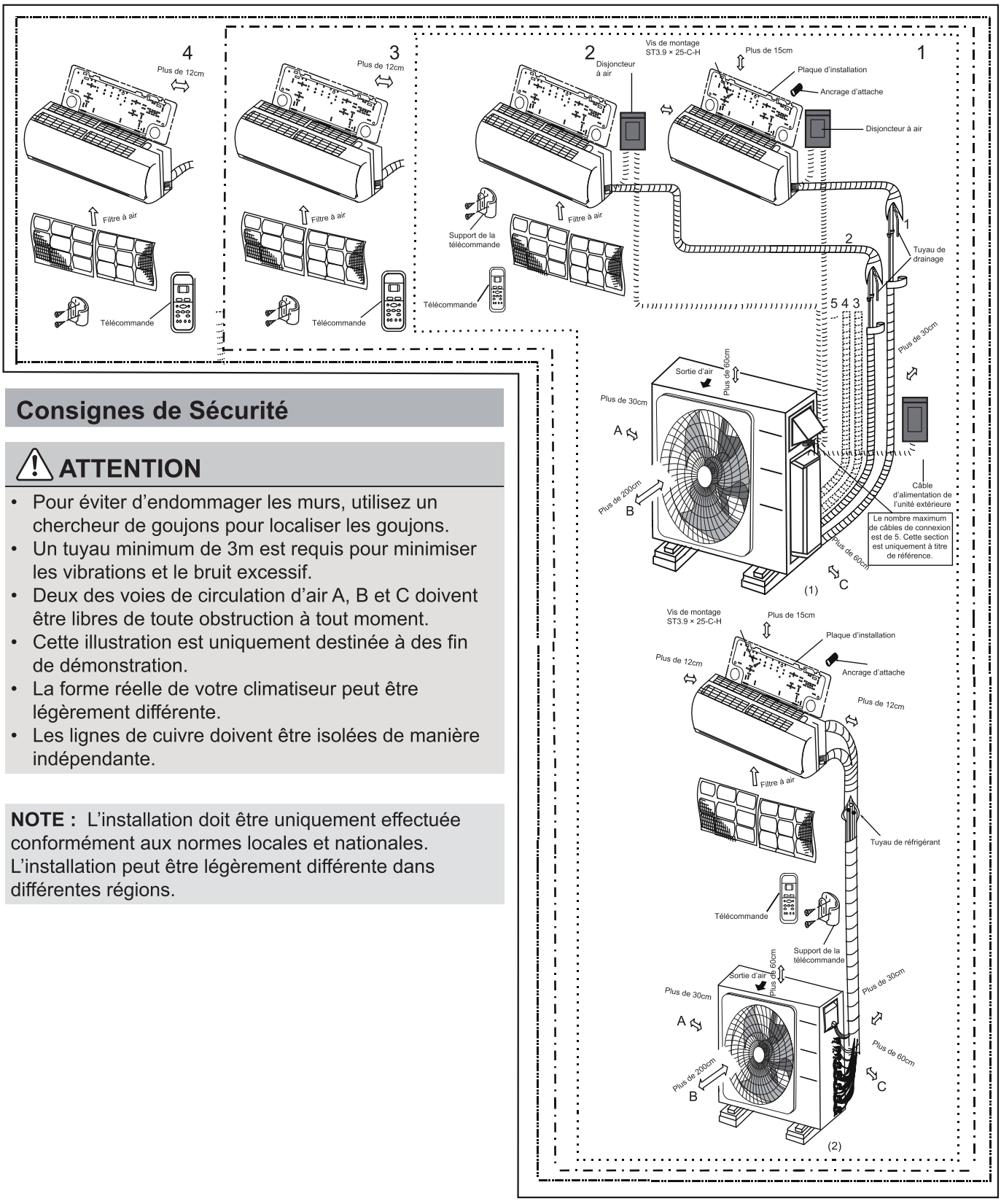

Consignes de Sécurité

⚠ ATTENTION

- Pour éviter d’endommager les murs, utilisez un chercheur de goujons pour localiser les goujons.
- Un tuyau minimum de 3m est requis pour minimiser les vibrations et le bruit excessif.
- Deux des voies de circulation d’air A, B et C doivent être libres de toute obstruction à tout moment.
- Cette illustration est uniquement destinée à des fin de démonstration.
- La forme réelle de votre climatiseur peut être légèrement différente.
- Les lignes de cuivre doivent être isolées de manière indépendante.

NOTE : L’installation doit être uniquement effectuée conformément aux normes locales et nationales. L’installation peut être légèrement différente dans différentes régions.

Spécification

Nombre d'unités pouvant être utilisées ensemble	Unités connectées	1-4 unités
Fréquence d'arrêt/de démarrage du compresseur	Temps d'arrêt	3 minutes ou plus
Tension de la source d'alimentation	fluctuation de tensio	à ±10% de la tension nominale
	chute de tension au démarrage	à ±15% de la tension nominale
	déséquilibre des intervalles	à ±3% de la tension nominale

Unité: m/ft

	Dual split	Trial split	Quadri split
Longueur maximale pour toutes les pièces	40/131	60/197	80/262
Longueur maximale pour une unité intérieure	25/82	30/98	35/115
Hauteur maximale différente entre l'unité intérieure et l'unité extérieure	15/49	15/49	15/49
Hauteur maximale différente entre les unités intérieures	10/33	10/33	10/33

NOTE : Pour les unités avec les connecteurs rapides, pas plus de deux tuyaux peuvent être connectés, et la longueur maximale de chaque tuyau est de 7,5 mètres.

Lorsque vous installez plusieurs unités intérieures avec une seule unité extérieure, assurez-vous que la longueur du tuyau de réfrigérant et la hauteur de chute entre les unités intérieures et extérieures répondent aux exigences illustrées dans le schéma suivant :

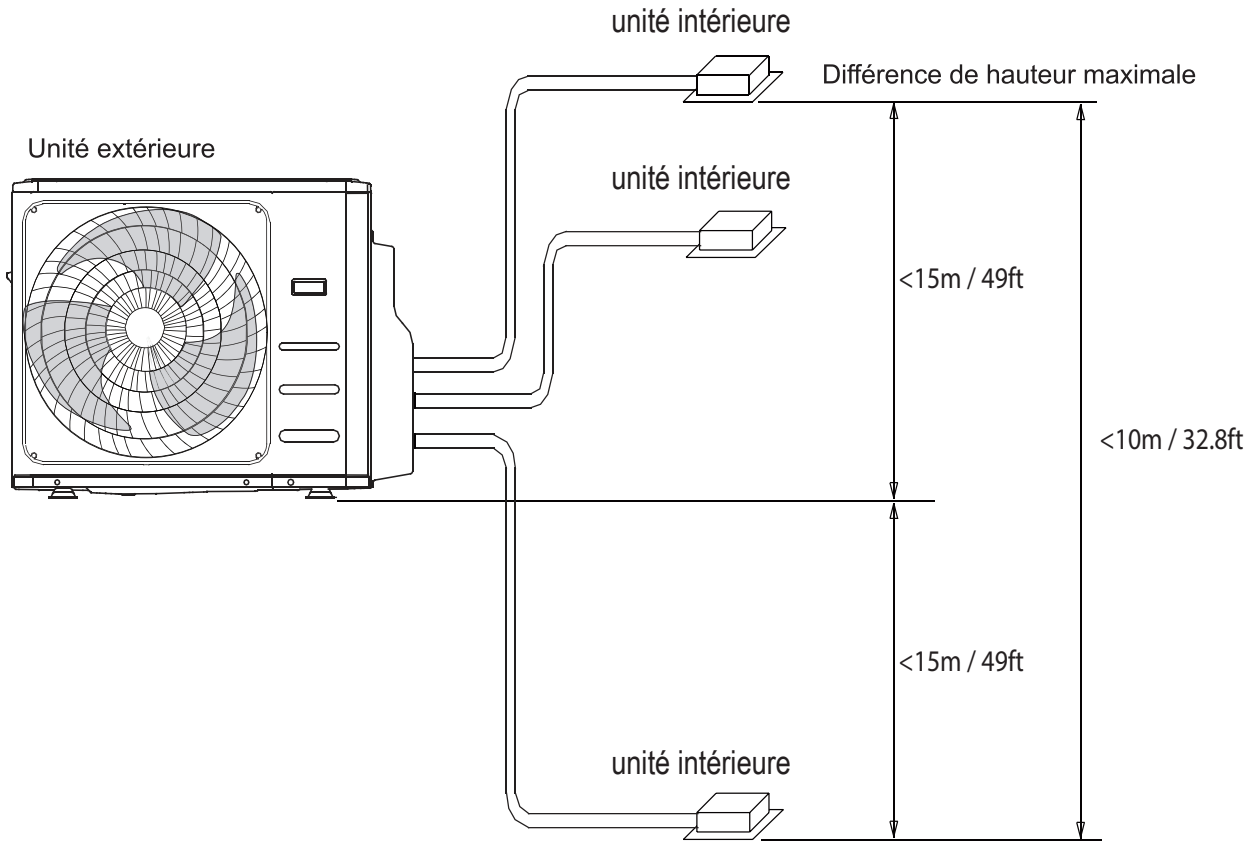

Installation de l’unité extérieure

Installez l’unité en respectant les codes et les réglementations locales, il peut y avoir des différences entre les régions différentes.

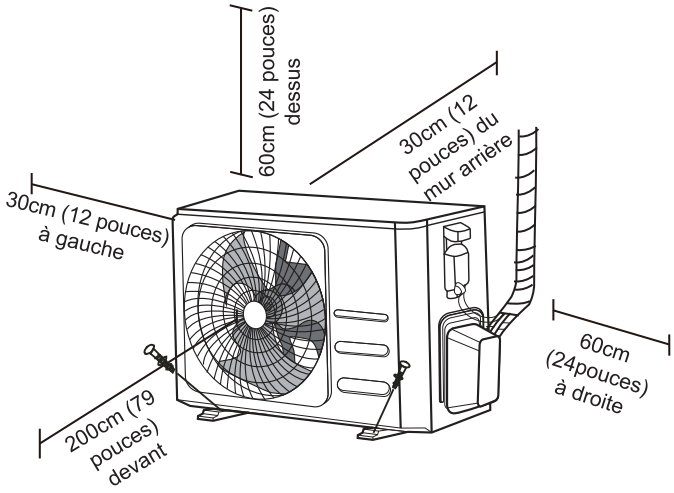

Instructions d’installation - Unité extérieure

Étape 1: Sélectionnez l’emplacement d’installation
Avant d’installer l’unité extérieure, vous devez choisir un emplacement approprié. Les normes suivantes vous aideront à sélectionner un emplacement approprié pour l’unité.

Emplacement approprié d’installation doit répondre aux normes suivantes :

- ☑ Répondez à toutes les exigences spatiales indiquées dans la section Espace requis pour l’installation ci-dessus.
- ☑ Bonne circulation d’air et ventilation
- ☑ Ferme et solide — l’emplacement peut supporter l’unité et ne vibrera pas
- ☑ Le bruit de l’unité ne dérangera pas les autres
- ☑ Protégé contre les longues périodes de lumière directe du soleil ou de pluie
- ☑ Lorsque des chutes de neige sont prévues, prenez les mesures appropriées pour éviter l'accumulation de glace et les dommages aux serpentins.

<u>NE PAS</u> installer l’unité dans les endroits suivants:

- ⊘ Près d’un obstacle qui bloquera les entrées et les sorties d’air
- ⊘ Près d’une rue publique, de zones surpeuplées ou d’un endroit où le bruit de l’unité dérange les autres
- ⊘ Près d’animaux ou de plantes qui seront endommagés par la décharge d’air chaud
- ⊘ Près de toute source de gaz combustible
- ⊘ Dans un endroit exposé à de grandes quantités de poussière
- ⊘ Dans un endroit exposé à une quantité excessive d’air salé

CONSIDÉRATIONS SPÉCIALES POUR LE TEMPS EXTRÊME

Si l’unité est exposée à un vent violent :
Installez l’unité de sorte que l’extracteur d’air soit à un angle de 90° par rapport au vent. Si nécessaire, installez une barrière devant l’unité pour le protéger des vents extrêmement violents.
Voir les figures ci-dessous

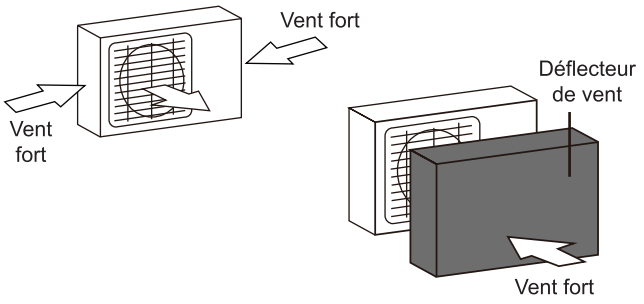

Si l’unité est fréquemment exposée à de fortes pluies ou à la neige :
Construisez un abri au-dessus de l’unité pour la protéger de la pluie ou de la neige. Veillez à ne pas obstruer le flux d’air autour de l’unité.
Si l’unité est fréquemment exposée à l’air salé (bord de la mer) :
Utilisez l’unité extérieure spécialement conçue pour résister à la corrosion.

Étape 2: Installez le joint de drainage (Unité de pompe à chaleur uniquement)

Avant de visser l'unité extérieure en place, vous devez installer le joint de drainage au bas de l'unité. Il faut noter qu'il existe deux types différents de joints de drainage en fonction du type d'unité extérieure.

Si le joint de drainage est livré avec un joint en caoutchouc (voir la Figure A), procédez comme suit:

1. Installez le joint en caoutchouc à l'extrémité du joint de drainage qui se connectera à l'unité extérieure.
2. Insérez le joint de drainage dans le trou du plateau inférieur de l'unité.
3. Tournez le joint de drainage de 90° jusqu'à ce qu'il est coincé en place face à l'avant de l'unité.
4. Connectez une rallonge de tuyau de drainage (non fournie) au joint de drainage pour rediriger l'eau de l'unité en mode de chauffage.

Si le joint de drainage ne vient pas avec un joint en caoutchouc (voir la Figure B), procédez comme suit : B), procédez comme suit :

1. Insérez le joint de drainage dans le trou du plateau inférieur de l'unité. Le joint de drainage est coincé en place.
2. Connectez une rallonge de tuyau de drainage (non fournie) au joint de drainage pour rediriger l'eau de l'unité en mode de chauffage.

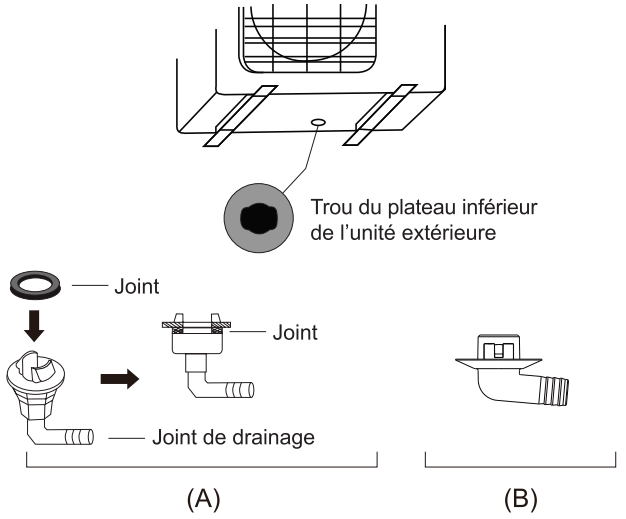

SOUS CLIMAT FROID

Sous climat froid, assurez-vous que le tuyau de drainage est aussi vertical que possible pour assurer un drainage rapide de l'eau. Si l'eau s'écoule trop lentement, elle peut geler dans le tuyau et inonder l'unité.

Étape 3: Fixez l'unité extérieure

L'unité extérieure peut être ancrée au sol ou à un support mural avec boulon (M10). Préparez la base d'installation de l'unité conformément aux dimensions ci-dessous.

DIMENSIONS DE MONTAGE DE L'UNITÉ

Vous trouverez ci-dessous une liste des différentes dimensions d'unités extérieures et de la distance entre leurs pieds de montage. Préparez la base d'installation de l'unité conformément aux dimensions ci-dessous.

Types et Spécifications de l'Unité Extérieure

Unité Extérieure de Type Split

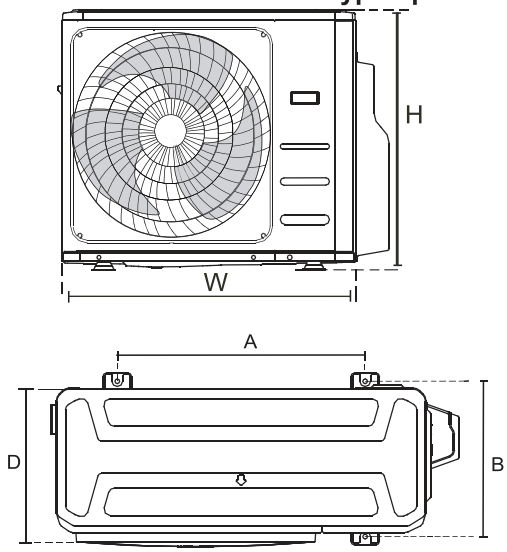

(Unité : mm /ft **)**

l'unité extérieure WxHxD	Dimensions de montage	
	Distance A	Distance B
Mod. 18k 805x554x330 (31.7x21.8x12.9)	511 (20.1)	317 (12.5)
Mod. 21k - Mod.27k 890x673x342 (35.0x26.5x13.5)	663 (26.1)	354 (13.9)
Mod. 28k 946x810x410 (37.2x31.9x16.14)	673 (26.5)	403 (15.87)

Les relations entre H, A et L sont les suivantes.

	L	A
L ≤ H	L ≤ 1/2H	25 cm / 9,8 pouces ou plus
	1/2H < L ≤ H	30 cm / 11,8 pouces ou plus
L > H	Ne peut pas être installé	

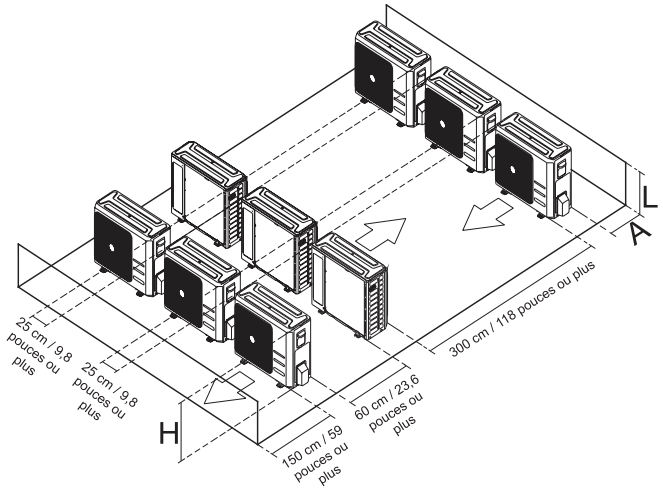

Notes sur le Trou de Forage dans le Mur

Vous devez percer un trou dans le mur pour le tuyau de réfrigérant et le câble de signal qui reliera les unités intérieurs et extérieurs.

1. Déterminez l'emplacement du trou sur le mur en fonction de l'emplacement de l'unité extérieure.
2. À l'aide d'une perceuse de 65 mm (2,5 pouces), percez un trou dans le mur.

   NOTE : Lors de percer le trou sur le mur, assurez-vous d'éviter les fils, la plomberie et les autres composants sensibles.

3. Placez le manchon de protection dans le trou. Cela protège les bords du trou et aide à le sceller à la fin du processus d'installation

DIAMÈTRES DES TUYAUX DE RACCORDEMENT DU RÉFRIGÉRATEUR

(Unité : pouce)

Capacité de l'unité intérieure (Btu/h)	Liquide	Gaz
9K/12K	1/4	3/8
12K/18K	1/4	1/2
24K	3/8	5/8

sur

Raccordement de la Tuyauterie de Réfrigérant

NOTE : Pour les modèles à raccord rapide, veuillez vous référer au manuel de l'unité intérieure pour la méthode d'installation du tuyau de raccordement. Le manuel de l'unité extérieure ne répète pas les instructions.

Lors du raccordement de la tuyauterie de réfrigérant, **ne pas** laisser aucune substance ni aucun gaz autre que le réfrigérant spécifié énétrer dans l'unité. La présence d'autres gaz ou substances réduira la capacité de l'unité et peut entraîner une pression anormalement élevée dans le cycle de réfrigération. Cela peut provoquer l'explosion et la blessure.

Instructions de raccordement - Tuyauterie de réfrigérant

⚠ ATTENTION

- Le tuyau de branchement doit être installé horizontalement. Un angle de plus de 10° peut provoquer un dysfonctionnement.
- **NE PAS** installer le tuyau de raccordement avant l'installation des unités intérieures et extérieures.
- Isolez la tuyauterie de gaz et de liquide pour éviter les fuites d'eau.

Étape 1 : Coupez les tuyaux

Lors de la préparation des tuyaux de réfrigérant, prendre extra soin à les couper et les évaser correctement. Cela garantira un fonctionnement efficace et minimisera le besoin de maintenance future

1. Mesurez la distance entre les unités intérieures et extérieures.
2. À l'aide d'un coupe-tube, coupez le tuyau un peu plus long que la distance mesurée.
3. Assurez-vous que le tuyau est coupé à un angle parfait de 90°.

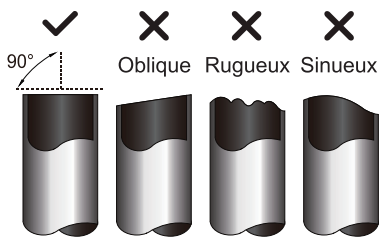

NE PAS DÉFORMER LE TUYAU LORS DU COUPAGE

Être vraiment prudent à ne pas endommager, bosselez ou déformez le tuyau lors du coupage. Cela réduira considérablement l'efficacité de chauffage de l'unit.

Étape 2 : Enlevez les bavures

Les bavures peuvent affecter le joint étanche à l'air de Raccordement de la Tuyauterie de Réfrigérant. Ils doivent être complètement enlevés.

1. Tenez le tuyau à un angle vers le bas pour éviter que des bavures ne tombent dans le tuyau.
2. À l'aide d'un alésoir ou d'un outil d'ébavurage, enlevez toutes les bavures de la section coupée du tuyau.

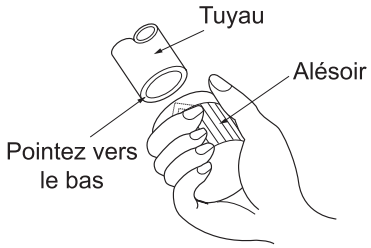

Étape 3 : Évasez les extrémités des tuyaux

Un bon évasement est essentiel pour obtenir le joint étanche à l'air.

1. Après avoir enlevé les bavures du tuyau coupé, scellez les extrémités avec du ruban en PVC pour éviter l'entrée des corps étrangers dans le tuyau.
2. Gainez le tuyau avec un matériau isolant.
3. Placez les écrous à embase aux deux extrémités du tuyau. Assurez-vous qu'ils sont dans la bonne direction, car vous ne pouvez pas les mettre ou changer leur direction après les avoir évasés.

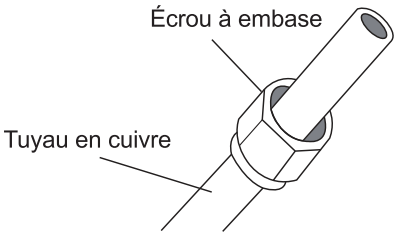

4. Enlevez le ruban en PVC des extrémités du tuyau lorsque vous êtes prêt à effectuer le travail d'évasement.
5. Fixez la forme d'évasement au bout du tuyau. L'extrémité du tuyau doit s'étendre au-delà de la forme d'évasement.

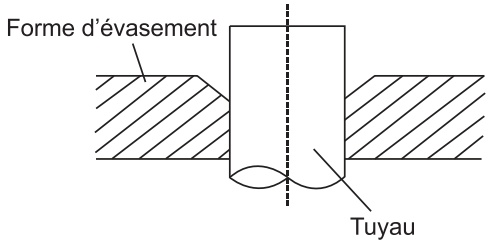

6. Placez l'outil d'évasement sur la forme.
7. Tournez la poignée de l'outil d'évasement dans le sens des aiguilles d'une montre jusqu'à ce que le tuyau soit complètement évasé. Évasez le tuyau conformément aux dimensions.

EXTENSION DE TUYAUTERIE AU-DELA DU FORME D'EVASEMENT

Jauge de tuyau	Couple de serrage	Dimension d'évasement (A) (Unité : mm/pouce)		Forme d'embase
		Min.	Max.	
Ø 6,4	18-20 N.m (183-204 kgf.cm)	8,4/0,33	8,7/0,34	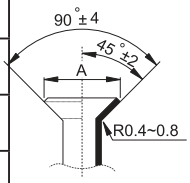
Ø 9,5	25-26 N.m (255-265 kgf.cm)	13,2/0,52	13,5/0,53	
Ø 12,7	35-36 N.m (357-367 kgf.cm)	16,2/0,64	16,5/0,65	
Ø 15,9	45-47 N.m (459-480 kgf.cm)	19,2/0,76	19,7/0,78	
Ø 19,1	65-67 N.m (663-683 kgf.cm)	23,2/0,91	23,7/0,93	
Ø 22	75-85N.m (765-867 kgf.cm)	26,4/1,04	26,9/1,06	

8. Enlevez l'outil d'évasement et la forme d'évasement, puis examinez l'extrémité du tuyau pour y déceler des fissures et même un évasement

Étape 4 : Connectez des tuyaux

Connectez d'abord les tuyaux en cuivre à l'unité intérieure, puis les connectez à l'unité extérieure. Vous devez d'abord connecter le tuyau à basse pression, puis le tuyau à haute pression.

1. Lors du raccordement des écrous à embase, appliquez une fine couche d'huile de réfrigération sur les extrémités évasées des tuyaux.
2. Alignez le centre des deux tuyaux que vous connecterez.

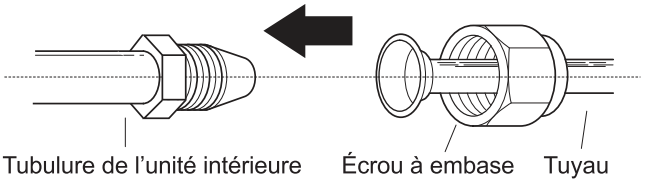

3. Serrez à la main l'écrou à embase aussi fermement que possible.
4. À l'aide d'une clé, pincez l'écrou sur la tubulure de l'unité.
5. Tout en serrant fermement l'écrou, serrez l'écrou à embase à l'aide d'une clé dynamométrique conformément aux valeurs de couple du tableau ci-dessus.

NOTE : Utilisez une clé plate et une clé dynamométrique pour connecter ou déconnectez les tuyaux à / de l'unité.

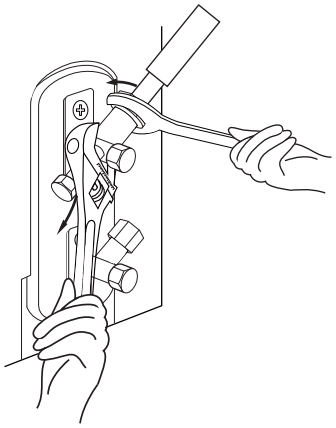

⚠ ATTENTION

- Assurez-vous d'enrouler l'isolation autour de la tuyauterie. Un contact direct avec la tuyauterie nue peut provoquer des brûlures ou des engelures.
- Assurez-vous que le tuyau est correctement connecté. Un serrage excessif peut endommager la cloche et un serrage insuffisant peut entraîner des fuites.

NOTES SUR LE RAYON DE COURBURE MINIMUM

Pliez soigneusement la tubulure au milieu, conformément au schéma ci-dessous. **NE PAS**plier la tubulure à plus de 90° ou plus de 3 fois.

Courbez le tuyau avec le pouce

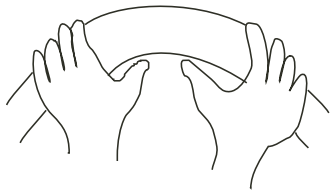

Rayon min. 10cm (3.9 pouces)

6. Après avoir connecté les tuyaux en cuivre à l'unité intérieure, enroulez le câble d'alimentation, le câble de signal et la tuyauterie avec du ruban adhésif.

NOTE : NE PAS entrelacer le câble de signal avec d'autres fils. Lorsque vous réunissez ces éléments, n'entrelacez ni croisez le câble de signal avec aucun autre câblage.

7. Enfilez ce tuyau à travers le mur et le connectez à l'unité extérieure.
8. Isolez toute la tuyauterie, y compris les vannes de l'unité extérieure.
9. Ouvrez les vannes d'arrêt de l'unité extérieure pour démarrer l'écoulement du réfrigérant entre les unités intérieure et extérieure.

⚠ ATTENTION

Vérifiez qu'il n'y a pas de fuite de réfrigérant une fois les travaux d'installation terminés. En cas de fuite de réfrigérant, ventilez immédiatement la zone et évacuez le système (consultez la section Évacuation d'air de ce manuel).

Câblage

AVANT D'EFFECTUER TOUT TRAVAIL SOUS TENSION, LISEZ CES RÈGLEMENTS

1. Tout le câblage doit être conforme aux codes électriques locaux et nationaux et doit être installé par un électricien agréé.
2. Tous les raccordements électriques doivent être effectués conformément au schéma de raccordement électrique situé sur les panneaux des unités intérieures et extérieures.
3. En cas de problème de sécurité grave avec l'alimentation électrique, arrêtez immédiatement le travail. Expliquez votre raisonnement au client et refusez d'installer l'unité jusqu'à ce que le problème de sécurité soit correctement résolu.
4. La tension d'alimentation doit être comprise entre 90% et 110% de la tension nominale. Une alimentation insuffisante peut provoque un dysfonctionnement, un choc électrique ou un incendie.
5. Si vous connectez l'alimentation au câblage fixe, il faut installer un parafoudre et un interrupteur principal.
6. Si vous raccordez l'alimentation à un câblage fixe, un interrupteur ou un disjoncteur qui déconnecte tous les pôles et présente une séparation de contact d'au moins 1/8 pouce (3mm) doit être intégré au câblage fixe. Le technicien qualifié doit utiliser un disjoncteur ou un interrupteur approuvé.
7. Ne branchez l'unité qu'à une prise de courant individuelle. Ne pas connecter une autre unité à cette prise.
8. Assurez-vous de bien mettre le climatiseur à la terre.
9. Chaque fil doit être fermement connecté. Un câblage desserré peut provoquer une surchauffe du terminal, entraînant un dysfonctionnement du produit et un risque d'incendie.
10. Ne pas laisser les câbles toucher ou reposer contre la tubulure de réfrigérant, le compresseur ou toute pièce mobile dans l'unité.
11. Si l'unité est équipée d'un réchauffeur électrique auxiliaire, elle doit être installée à au moins 1 mètre (40 pouces) de tout matériau combustible.
12. Pour éviter tout risque de choc électrique, ne jamais toucher les composants électriques immédiatement après la mise hors tension. Après la mise hors tension, attendez toujours 10 minutes ou plus avant de toucher les composants électriques.
13. Assurez-vous de ne pas croiser le câblage électrique avec le câblage de signal. Cela pourrait provoquer des distorsions et des interférences.
14. L'unité doit être connectée à la prise principale. Normalement, l'alimentation doit avoir une impédance de 32 ohms.
15. Aucun autre équipement ne doit être connecté au même circuit d'alimentation.
16. Connectez les câbles extérieurs avant de connecter les câbles intérieurs.

⚠ AVERTISSEMENT

AVANT LA MISE EN OEUVRE DE TOUT TRAVAIL ÉLECTRIQUE OU DE CÂBLAGE, VEUILLEZ COUPER L'ALIMENTATION PRINCIPALE DU SYSTÈME.

REMARQUE SUR L'INTERRUPTEUR THERMIQUE MAGNÉTIQUE

Si le courant maximal du climatiseur dépasse 16A, il faut mettre en place un interrupteur thermique magnétique ou un commutateur de protection contre fuite avec le dispositif de protection (acheté séparément).

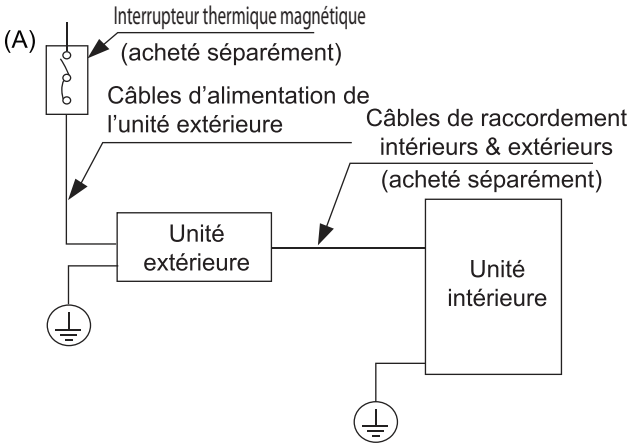

NOTE : Les schémas ne sont destinés qu'à des fins d'explication. Votre machine peut être légèrement différente. La forme réelle prévaut.

Câblage de l'unité extérieure

⚠ AVERTISSEMENT

Avant d'effectuer tout travail électrique ou de câblage, coupez l'alimentation principale du système.

1. Préparez le câble pour la connexion

a. Il faut d'abord choisir la dimension correcte de câble. Assurez-vous d'utiliser des câbles H07RN-F.

Section transversale minimale des câbles d'alimentation et de signal (pour référence)

Courant nominal de l'appareil (A)	Section transversale nominale (mm²)
> 3 et ≤ 6	0,75
> 6 et ≤ 10	1
> 10 et ≤ 16	1,5
> 16 et ≤ 25	2,5
> 25 et ≤ 32	4
> 32 et ≤ 40	6

CHOISIR LA BONNE TAILLE DU CABLE

La taille du câble d'alimentation, du câble de signal, du fusible et du commutateur nécessaires est déterminée par le courant maximal de l'unité. Le courant maximum est indiqué sur la plaque signalétique située sur le panneau latéral de l'unité. Veuillez référer à cette plaque signalétique pour choisir le bon câble, le bon fusible ou le bon commutateur.

b. À l'aide d'une pince à dénuder, dénudez la gaine en caoutchouc des deux extrémités du câble de signal pour faire exposer environ 15cm (5,9 pouces) de câble.

c. Dénudez l'isolation des extrémités.

d. À l'aide d'une pince à sertir les fils, sertissez des pattes en U aux extrémités des câbles.

NOTE : Lors du raccordement des câbles, suivre strictement le schéma de câblage figurant à l'intérieur du couvercle du boîtier électrique.

2. Enlevez le couvercle électrique de l'unité extérieure. S'il n'y a pas de couvercle sur l'unité extérieure, démontez les boulons de la plaque de maintenance et enlevez la plaque de protection.

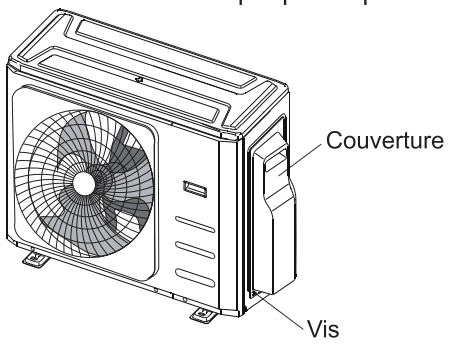

3. Connectez les cosses aux bornes. Faites correspondre les couleurs / étiquettes des fils avec les étiquettes de la boîte à borne et vissez fermement la patte en U de chaque fi sur la borne correspondante.
4. Fixez le câble avec le serre-câble prévu à cet effet.
5. Isolez les câbles non utilisés avec du ruban électrique. Éloignez ces câbles des pièces électriques ou métalliques.
6. Réinstallez le couvercle du boîtier de commande électrique.

Figure du câblage

⚠ AVERTISSEMENT

Raccordez les câbles de connexion aux bornes, telles qu'identifiées, avec leurs numéros correspondants sur le bornier des unités intérieure et extérieure. Par exemple, la borne L1(A) de l'unité extérieure doit être connectée à la borne L1/1 de l'unité intérieure. L'unité extérieure peut correspondre à différents types d'unités intérieures, les numéros sur le bornier de l'unité intérieure peuvent être légèrement différents. Veuillez prêter une attention particulière lors du câblage.

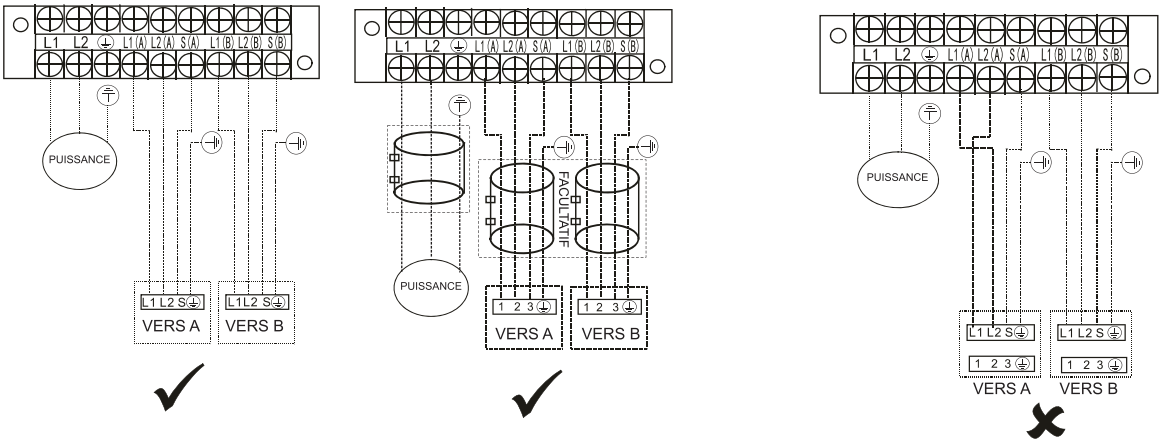

REMARQUE : Pour les modèles à connecteur rapide, reportez-vous aux Manuel d'Utilisateur & Manuel d'Installation emballés avec l'unité intérieure.

REMARQUE : Veuillez vous référer aux chiffres suivants si les utilisateurs finaux souhaiten effectuer leur propre câblage
Faites passer le cordon d'alimentation principal par la sortie de ligne inférieure de la pince à cordon.
---- Ce symbole indique un câblage de terrain.

Modèles doubles split

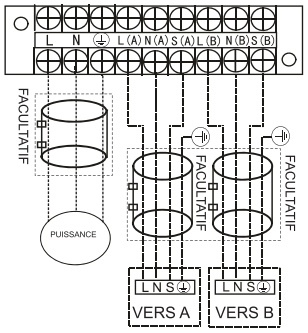

Modèles d'essai split

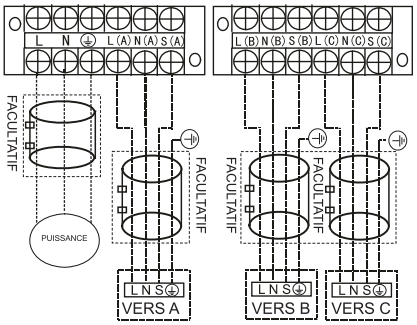

Modèles quadruples split

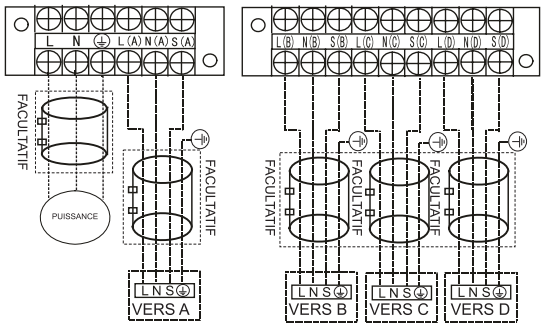

⚠ ATTENTION

Après avoir pris connaissance des conditions ci-dessus, suivez ces directives lorsque vous effectuez le câblage:

- Prévoyez toujours un circuit d'alimentation individuel spécifiquement pour le climatiseu . Suivez toujours le schéma des circuits affiché à l'intérieur du couvercle du contrôl
- Les vis qui fixent le câbl ge dans le boîtier des appareils électriques peuvent se détacher pendant le transport. Comme des vis desserrées peuvent provoquer des brûlures de câble, vérifiez que les vi sont bien serrées.
- Vérifiez les spécificati s de la source d'alimentation.
- Confirmez que la capac té électrique est suffisan .
- Confirmez que la tensio de démarrage est maintenue à plus de 90 % de la tension nominale indiquée sur la plaque signalétique.
- Confirmez que l'épaiss ur du câble est conforme aux spécifications de la source d'alimentation
- Installez toujours un disjoncteur de fuite à la terre dans les zones humides ou mouillées.
- Une chute de tension peut avoir les causes suivantes : vibration d'un interrupteur magnétique, endommagement du point de contact, rupture des fusibles et perturbation du fonctionnement normal.
- La déconnexion d'une alimentation électrique doit être incorporée dans le câblage fixe. Il doit y avoi un espacement des contacts d'au moins 3 mm dans chaque conducteur (de phase) actif.
- Avant d'accéder aux terminaux, tous les circuits d'alimentation doivent être déconnectés.

REMARQUE :
Pour satisfaire à la réglementation EMC obligatoire, qui est exigée par la norme internationale CISPR 14-1:2005/A2:2011 dans les pays ou districts spécifiques, veuillez vous assurer que vous appliquez le anneaux magnétiques corrects sur votre équipement selon le schéma de câblage qui adhère à votre équipement.
Veuillez contacter votre distributeur ou installateur pour obtenir de plus amples informations et acheter des anneaux magnétiques (Le fournisseur d'anneaux magnétiques est TDK (modèle ZCAT3035-1330) ou similaire) .

Évacuation d’air

Préparation et précaution

L’air et des corps étrangers dans le circuit de réfrigérant peuvent provoquer une augmentation anormale de la pression, ce qui peut endommager le climatiseur, réduire son efficacité et causer des blessures. Utilisez une pompe à vide et une jauge manifold pour évacuer le circuit de réfrigérant, et enlevez tout gaz non condensables et l’humidité dans le système.

L’évacuation doit être effectuée lors de l’installation initiale et lorsque l’unité est déplacé.

AVANT D’EFFECTUER L’ÉVACUATION

- ☑ Vérifiez les tuyaux de conn xion entre les unités intérieure et extérieure pour assure qu’ils sont correctement connectés.
- ☑ Assurez-vous que tout le câblage est correctement connecté.

Instructions d’évacuation

Avant d’utiliser la jauge manifold et la pompe à vide, lisez leurs manuels d’utilisation pour vous assurer que vous savez comment les utiliser correctement.

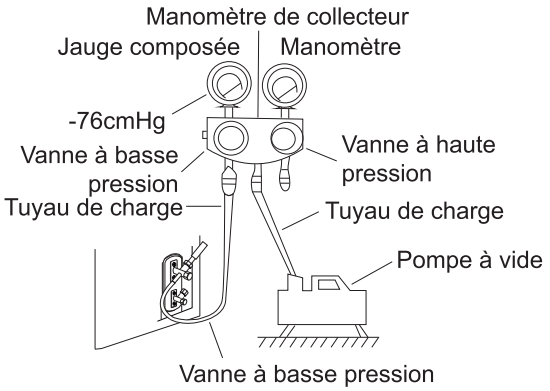

1. Connectez le tuyau de charge de la jauge manifold au port d’entretien de la vanne de basse pression de l’unité extérieure.
2. Raccordez le tuyau de charge de la jauge du collecteur à la pompe à vide.
3. Ouvrir le côté à Basse Pression de la jauge manifold. Gardez le côté à Haute Pression fermé.
4. Démarrez la pompe à vide pour évacuer le système.
5. Fonctionnez le vide pendant au moins de 15 minutes ou jusqu’à ce que le mètre composé indique -76cmHG(-1x105Pa).
6. Fermez la vanne à basse pression de la jauge du collecteur et arrêtez la pompe à vide.
7. Attendez 5 minutes, puis vérifiez qu’il n’y a pas eu de changement dans la pression du système.

NOTE : S’il n’y a pas de changement de pression dans le système, dévissez le capuchon de la vanne à garniture (vanne à haute pression). Si la pression du système change, il peut y avoir une fuite de gaz.

8. Insérez une clé hexagonale dans la vanne à garniture (vanne haute pression) et ouvrez la vanne en tournant la clé d’un quart de tour dans le sens inverse des aiguilles d’une montre. Écoutez le gaz pour sortir du système, puis fermez la vanne après 5 secondes.

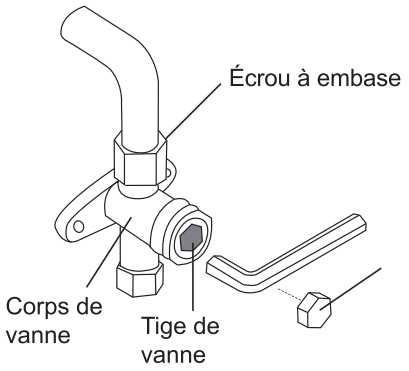

9. Observez la Jauge de Pression pendant une minute pour vous assurer qu’il n’y a pas de changement de pression. Elle doit indiquer une pression légèrement supérieure à la pression atmosphérique.
10. Enlevez le tuyau de charge du port d’entretien.
11. À l’aide d’une clé hexagonale, ouvrez complètement les vannes à haute pression et à basse pression.

OUVREZ DÉLICATEMENT DE TIGE DE VANNE

Lorsque vous ouvrez les tiges de vanne, tournez la clé hexagonale jusqu’à ce qu’elle frappe le bouchon.
Ne pas essayer de forcer la vanne à l’ouvrir davantage.

12. Serrez les bouchons de tuyau à la main, puis le serrez à l’aide de l’outil approprié.
13. Si l’unité extérieure utilise toutes les vannes à vide et que la position à vide se trouve sur la vanne principale, le système n’est pas connecté à l’unité intérieure. La valve doit être serrée à l’aide d’un écrou. Vérifiez l’absence de fuites de gaz avant l’opération afin d’éviter les fuites

Note relative à l'ajout de réfrigérant

⚠ ATTENTION

- Le chargement du réfrigérant doit être effectué après le câblage, l'aspiration et les tests de fuite.
- **NE PAS** dépasser la quantité maximale autorisée de réfrigérant ni surcharger le système. Cela risquerait d'endommager l'unité ou d'avoir une incidence sur son fonctionnement.
- Charger avec des substances inappropriées peut provoquer des explosions ou des accidents. Assurez-vous que le réfrigérant approprié est utilisé.
- Les conteneurs de réfrigérant doivent être ouverts lentement. Toujours utiliser un équipement de protection lors du chargement du système.
- **NE PAS mélanger** les types de réfrigérants.
- Pour le modèle de réfrigérant R32 , assurez-vous que les conditions dans la zone ont été sécurisées en contrôlant les matériaux inflammables lorsque le réfrigérant est ajouté au climatiseur.

N = 2 (modèles doubles split), N3 (modèles d'essai split), N4 (modèles quadruples split)

En fonction de la longueur de la tuyauterie de raccordement ou de la pression du système évacué, il faut ajouter du réfrigérant. Referez-vous au tableau ci-dessous pour connaître les quantités de réfrigérant à ajouter :

RÉFRIGÉRANT SUPPLÉMENTAIRE PAR LONGUEUR DE TUYAU

Longueur du tuyau de raccordement (m)	Méthode de purge d'air	Réfrigérant supplémentaire	
Longueur du tuyau de précharge (ft/m) (longueur du tuyau de précharge xN)	Pompe à vide	N/A	
Plus de (longueur du tuyau de préchargexN) ft/m	Pompe à vide	Côté liquide : Ø 6,35 (Ø 1/4") R32 (Longueur totale du tuyau - longueur du tuyau de préchargexN) x12g/m (Longueur totale du tuyau - longueur du tuyau de préchargexN) x0,13oZ/ft	Côté liquide : Ø 9,52 (Ø 3/8") R32 (Longueur totale du tuyau - longueur du tuyau de préchargexN) x24g/m (Longueur totale du tuyau - longueur du tuyau de préchargexN) x0,26oZ/ft

NOTE : La longueur du tuyau de précharge est de 7,5 m.

Vérification de la sécurité et des fuite

Vérification de sécurité électriqu
Effectuez le contrôle de sécurité électrique après avoir terminé l'installation. Couvrez les domaines suivants:

1. Résistance isolée

   La résistance isolée doit être supérieure à 2MΩ.
2. Travaux de mise à la terre

   Après avoir terminé les travaux de mise à la terre, mesurez la résistance de mise à la terre par détection visuelle et à l'aide du testeur de résistance de mise à la terre. Assurez-vous que la résistance de mise à la terre est inférieure à 4Ω.
3. Vérification de l'étanchéité électrique (effectuée pendant le test lorsque l'unité est en fonctionnement)
   Lors du fonctionnement de test (mise en service) après l'installation terminée, on utilise l'électrosonde et le multimètre pour effectuer une vérification des fuites électriques. Éteignez immédiatement l'unité en cas de fuite. Essayez d'évaluer les solutions de rechange jusqu'à ce que l'unité fonctionne correctement.

Vérification des fuite de gaz

1. Méthode de l'eau savonneuse:
   Utilisez une solution d'eau savonneuse ou un détergent liquide neutre sur le raccord de l'unité intérieure ou les raccords de l'unité extérieure avec une brosse douce pour vérifier l'étanchéité des points de raccordement de la tuyauterie. Si des bulles émergent, il y a des fuites des tuyaux.
2. Détecteur de fuites
   Utilisez le détecteur de fuites pour examiner des fuites.

NOTE : L'illustration est donnée à titre d'exemple uniquement. L'ordre réel de A, B, C, D sur la machine peut être légèrement différent de l'unité que vous avez achetée, mais la forme générale restera la même.

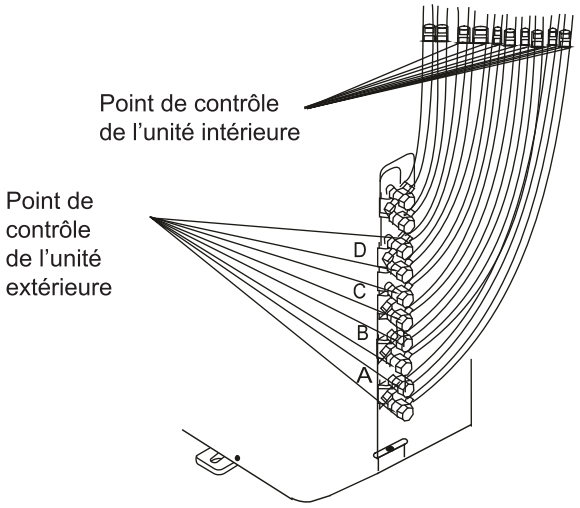

A, B, C et D sont les références de l'unité quadruple split.

Mise en service

Avant la Mise en service

Une mise en service doit être effectuée après l'installation complète de l'ensemble du système. Confirmez les points suivants avant d'e fectuer l'essai :

a) Les unités intérieures et extérieures sont correctement installées.
b) La tuyauterie et le câblage sont correctement connectés.
c) Sans obstacles à l'entrée et à la sortie de l'unité qui pourraient provoquer une mauvaise performance ou un dysfonctionnement du produit. Il n'y pas de fuite dans le système de réfrigération.
e) Le système de drainage est sans blocage et se déverse dans un endroit sûr.
f) L'isolation thermique est correctement installée.
g) Les fils de mise à la terre sont correctemen connectés.
h) La longueur de la tuyauterie et la capacité de stockage du réfrigérant supplémentaire ont été enregistrées.
i) La tension d'alimentation correspond à la tension correcte pour le climatiseur.

⚠ ATTENTION

Le fait de ne pas effectuer l'essai peut entraîner des dommages à l'unité, des dommages matériels ou des blessures corporelles.

Instructions de Mise en Service

1. Ouvrez les vannes d'arrêt de liquide et de gaz.
2. Allumez l'interrupteur d'alimentation principale et laissez l'unité se réchauffer.
3. Réglez le climatiseur en mode COOL.
4. Pour l'unité intérieure
   A. Assurez-vous que la télécommande et ses boutons fonctionnent correctement.
   b. Assurez-vous les persiennes fonctionnent correctement et peuvent être changés à l'aide de la télécommande.
   c. Vérifiez de nouveau si la empérature ambiante est correctement enregistrée.
   d. Assurez-vous que les indicateurs de la télécommande et du panneau d'affichage d l'unité intérieure fonctionnent correctement.
   e. Assurez-vous que les boutons manuels de l'unité intérieure fonctionnent correctement.
   f. Vérifiez qu le système de drainage fonctionne sans blocage et s'écoule en douceur.
   g. Assurez-vous qu'il n'y a pas de vibrations ni de bruit anormal pendant le fonctionnement.
5. Pour l'unité extérieure
   a. Vérifiez s'il y a des fuites dans le système de réfrigération.
   b. Assurez-vous qu'il n'y a pas de vibrations ou de bruit anormal pendant le fonctionnement.
   c. Assurez-vous que le vent, le bruit et l'eau générés par l'unité ne gênent pas vos voisins et ne présentent aucun danger pour la sécurité.

NOTE : Si l'unité fonctionne mal ou ne fonctionne pas conformément à vos attentes, veuillez-vous reporter à la section Dépannage du Manuel Utilisateur avant d'appeler le service clientèle.

Fonction de la correction automatique de câblage/tuyauterie

Fonction de correction automatique de câblage/tuyauterie

Les modèles plus récents comportent désormais une correction automatique des erreurs de câblage et de tuyauterie. Appuyez sur l'interrupteur de contrôle sur l'unité extérieure du panneau PCB pendant 5 secondes jusqu'à ce que la LED affiche CE », indiquant que cette fonction est activée. Environ 5 à 10 minutes après avoir appuyé sur l'interrupteur, le « CE » disparaît, ce qui signifie que l'erreur de câblage / tuyauterie est corrigée et que tous les câblages / tuyauteries sont correctement connectés.

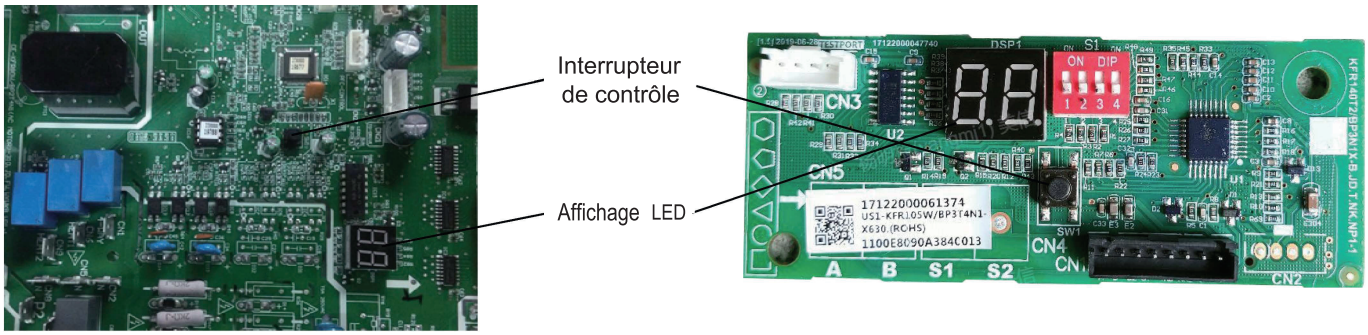

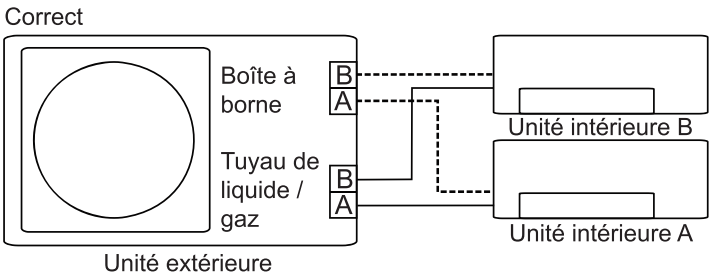

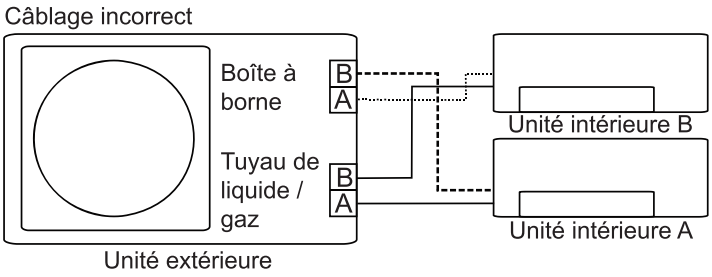

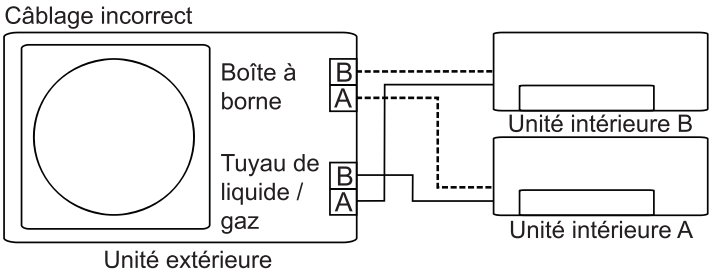

Comment activer cette fonction

1. Vérifiez qu la température extérieure est supérieure à 5°C.

   (Cette fonction ne fonctionne pas lorsque la température extérieure n'est pas supérieure à 5°C)
2. Vérifiez qu les vannes d'arrêt du tuyau de liquide et de gaz sont ouvertes.
3. Allumez le disjoncteur et attendez au moins 2 minutes.
4. Appuyez sur l'interrupteur de contrôle sur l'unité extérieure du panneau PCB avec l'affichage LED « CE ».

La conception et les spécifications sont sujettes à changement sans préavis pour l'amélioration du produit. Veuillez consulter l'agence de vente ou le fabricant pour plus de détails. Toute mise à jour du manuel sera téléchargée sur le site web du service, veuillez vérifier la dernière version

CERTIFICAT DE GARANTIE

La directive européenne 99/44/CE a pour objet certains aspects de la vente et de la garantie des biens de consommation et réglemente le rapport entre le vendeur final et le consommateur. La directive prévoit qu´en cas de défaut de conformité d´un produit, le consommateur a le droit de réclamer au vendeur final, la remise en conformité du produit sans frais, pendant une période de 2 ans suivant l´acquesition.

Ferroli n´étant pas le vender final vis-á-vis du consommateur, elle entend toutefois supporter sa responsabilité lorsqu´elle est engagée selon sa propre garantie conventionnelle, fournie par son réseau de stations techniques agréées aux conditions rapportées ci-dessous.

Ferroli garantit le matériel fourni contre tout défaut de fabrication conformément aux articles L211-15 du Code de la Consommation. La presente garantie s'ajoute et ne préjuge pas des droits de l´acheteur prévus dans la directive 99/44/CE et dans l´article 1641 du Code Civil.

Le matériel faisant l'objet de ce document et de cette garantie contient un réfrigérant fluoré, son propriétaire devra donc faire effectuer des activités telles que l'installation, la manipulation ou le démontage par des entreprises habilitées conformément à la Rég. UE 517/2014, par du personnel certifié, le cas échéant.

FERROLI garantit au premier acheteur des appareils de climatisation de marque FERROLI, dont le modèle figure sur la facture émise par FERROLI, que les appareils livrés ne comportent pas de défauts de fabrication, et que leurs prestations sont celles indiquées dans les manuels et la documentation technique délivrés par le fabricant.

FERROLI se chargera de la réparation ou du remplacement de tous les composants des appareils présentant des défauts de fabrication et se trouvant dans les conditions de garantie spécifiées.

Cette garantie sera valable exclusivement pour les appareils vendus et installés en France.

PROPRIÉTÉ DE LA MARCHANDISE

Le transfert de la propriété de la marchandise a lieu au moment du paiement intégral de la marchandise.

PÉRIODE

La période de garantie pour les appareils d'air conditionné concernés par ce document est de 2 ans à compter de la date de la facture de vente, à condition qu'ils aient été installés dans un délai maximal de 12 mois après la date d'expédition et de sortie des entrepôts de Ferroli.

PORTÉE

La garantie couvre :

- Réponse aux alertes de pannes.
- Réparation ou remplacement des pièces ou composants défectueux des appareils concernés, ainsi que main-d'œuvre et frais de déplacement associés.
- Tous les composants en option et accessoires incorporés aux appareils fournis par FERROLI.

Sont exclus de la garantie :

- L'installation des appareils
- Les éléments non fournis par FERROLI incorporés aux appareils
- L'installation d'options ou d'accessoires non fabriqués par FERROLI
- Les dommages causés par l'installation incorrecte de certains des éléments indiqués plus hauts

PERTE DE LA GARANTIE

La garantie ne couvre pas les accidents provoqués par :

- L'alimentation électrique des machines via des groupes électrogènes ou tout système autre qu'un réseau électrique stable et de capacité suffisante.
- Transport non effectué à la charge de FERROLI.
- Corrosions, déformations ou coups engendrés par un stockage inadapté.
- Manipulation incorrecte ou maintenance inadéquate des appareils.
- Intervention sur le produit par du personnel étranger à FERROLI pendant la période de garantie.
- Montage non conforme aux instructions fournies avec les équipements.
- Fonctionnement en dehors des plages indiquées dans la documentation technique de FERROLI.
- Installation de l'équipement non conforme à la législation et à la réglementation en vigueur (électricité, hydraulique, réfrigération, etc.).
- Défauts sur les installations électriques, hydrauliques ou aérauliques, à cause d'une alimentation en dehors des plages, d'une absence de protections électriques, de sections de canalisations insuffisantes, d'obstructions ou de tout autre défaut imputable à l'installation.
- Anomalies causées par des agents atmosphériques (gel, foudre, inondations, etc.) et par les courants erratiques.
- Les pannes causées par la détérioration ou la corrosion sur les échangeurs d'eau à cause de saleté dans le circuit hydraulique ou de la présence de substances agressives.
- Le nettoyage des filtres et le remplacement de pièces détériorées par l'usure naturelle.
- Les incidents causés par une maintenance inadéquate des appareils ou une carence de cette maintenance, ou une mauvaise utilisation de l'appareil.

CONDITIONS DE LA GARANTIE

Pour solliciter l'application de la garantie, il est indispensable de renseigner la totalité des données demandées sur le certificat de garantie ci-joint. Pour faire valoir la garantie, il faudra consigner la date de l'achat sur le certificat puis l'envoyer à FERROLI. Les éventuelles réclamations devront s'effectuer auprès de l'organisme compétent en la matière. Pour demander l'application de la garantie, au moment de toute intervention par le service technique de Ferroli, il faudra présenter le reçu de garantie remis avec la documentation de l'appareil, accompagné du justificatif d'envoi de l'appareil concerné et de la facture d'achat. Les systèmes d'accessibilité spéciale aux appareils, comme les échafaudages, les élévateurs, etc., seront fournis par le client. Les pièces remplacées pendant la période de garantie appartiennent à FERROLI et devront obligatoirement être remises. La présente garantie sera sans effet si les conditions générales de la vente des unités spécifiées par FERROLI n'ont pas été respectées.
Les défauts causés pendant le transport ou l'installation de l'appareil ne sont pas couverts par la garantie. Les défauts observés seront immédiatement indiqués à l'agence de transport. Tout défaut observé dû à des chocs avant le déchargement de l'appareil et sa réception par le client devra être notifié par écrit et détaillé au SAT Central de FERROLI dans les 24 heures, suivant la date indiquée sur le bon de livraison. Sans l'enregistrement d'une telle réclamation, FERROLI n'assumera pas les frais engendrés par ces défauts. Le service technique de FERROLI n'effectuera aucune réparation sur les appareils installés sans respecter la législation en vigueur, dans des lieux à l'accès difficile ou impossible impliquant un danger pour le technicien. L'appareil sera réparé après avoir été désinstallé par le client. FERROLI ne prendra pas en charge les coûts de désinstallation et d'installation de l'appareil. FERROLI décline toute responsabilité pouvant dériver d'événements extraordinaires tels que ceux causés par une « force majeure » (incendie, catastrophes naturelles, restrictions gouvernementales, etc.). Dans tous les cas, la garantie sera appliquée suivant les indications du présent document et il sera obligatoire, au moment de n'importe quelle intervention du service technique officiel de FERROLI, de présenter le bon de livraison des appareils et la facture d'achat.

INFORMATION DE CONTACT

LIGNE DIRECTE: 04 72 76 76 82 - adv@ferroli.com

DONNÉES À INDIQUER PAR LE CLIENT

Coordonnées du CLIENT

Nom : _____

Prénom : _____

Rue : _____ Nº: _____

C.P. : _____ Ville : _____

Province : _____

Données de l'APPAREIL

Date d'Achat : ___/___/____

Cachet de l'entreprise effectuant l'installation

Coller ici l'autocollant avec les code-barres contenus à l'intérieur de la machine

Spis treści

Środki Ostrożności..... 04

Instrukcja Obsługi

Części i podstawowe funkcje..... 08

1. Części Urządzenia..... 08
2. Temperatura robocza..... 10
3. Funkcje..... 11

Obsługa i konserwacja 13

Rozwiązywanie problemów 14



WAŻNA UWAGA:
Przed przystąpieniem do instalacji lub uruchomienia nowego urządzenia klimatyzacyjnego należy dokładnie zapoznać się z niniejszą instrukcją oraz instrukcją BEZPIECZEŃSTWA (jeśli dotyczy). Zatrzymaj tę instrukcję, aby odnieść się do niej w przyszłości.

Instrukcja Instalacji

Akcesoria 17

Podsumowanie montażu 18

Schemat montażu 19

Specyfikacj 20

Instalacja Jednostki Zewnętrznej 21

1. Wybieranie miejsca montażu 21
2. Zainstaluj złącze spustowe 22
3. Zamocuj jednostkę zewnętrzną 22

Podłączenie Rurociągów Czynnika Chłodniczego 24

1. **Wytnij rury** 24
2. Usuń zadziory 24
3. Opal końcówki rury 24
4. Podłącz rury 25

Okablowanie 27

1. Okablowanie jednostki zewnętrznej 28
2. Schemat okablowania 29

Odpowietrzanie 32

1. Uwaga O Dodawaniu Czynnika Chłodniczego 33
2. Kontrola bezpieczeństwa i szczelności 34

Przebieg próbny 35

Funkcja automatycznej korekty instalacji elektrycznej/rurowej 36

Środki Ostrożności

Przeczytaj Środki Ostrożności Przed Uruchomieniem i Instalacją.

Nieprawidłowa instalacja z powodu nieprzestrzegania instrukcji może spowodować poważne uszkodzenie lub obrażenia.

Powaga potencjalnych uszkodzeń lub urazów jest klasyfikowana jako **OSTRZEŻENIE** lub **UWAGA**.

⚠ OSTRZEŻENIE

Ten symbol wskazuje na możliwość odniesienia obrażeń lub utraty życia.

⚠ UWAGA

Ten symbol wskazuje na możliwość szkód materialnych lub wystąpienia poważnych konsekwencji.

⚠ OSTRZEŻENIE

Urządzenie może być używane przez dzieci powyżej 8 roku życia oraz osoby o ograniczonych zdolnościach fizycznych, sensorycznych lub umysłowych lub z brakiem doświadczenia i wiedz , jeśli są nadzorowane lub zapoznane z instrukcją użytkowania urządzenia w bezpieczny sposób i rozumieją zagrożenia z nim powiązane. Urządzenie nie może być używane jako zabawka dla dzieci. Czyszczenie i konserwacja nie powinna być robiona przez dzieci bez nadzoru.
To urządzenie nie jest przeznaczone do użytku przez osoby (wliczając dzieci) o ograniczeniach zdolności fizycznych, zmysłowych i psychicznych lub nie posiadających wiedzy ani doświadczenia, chyba że znajdują się pod nadzorem lub otrzymali instrukcję dotyczącą używania urządzenia od osób odpowiedzialnych za ich bezpieczeństwo. Dzieci powinny być nadzorowane by nie bawić się urządzeniem.

⚠ OSTRZEŻENIA DOTYCZĄCE UŻYTKOWANIA PRODUKTU

- Jeżeli wystąpi nietypowa sytuacja (np. zapach spalenizny), natychmiast wyłącz urządzenie i odłącz zasilanie. Aby uniknąć porażenia prądem, oparzenia lub innych obrażeń, skontaktuj się ze sprzedawcą w celu uzyskania dalszych informacji.
- **NIE** wkładaj palców, prętów ani innych przedmiotów do wlotu lub wylotu powietrza. Może to spowodować obrażenia, ponieważ wentylator może obracać się z dużą prędkością.
- **NIE** używaj łatwopalnego sprayu, takiego jak lakier do włosów, inny lakier lub farba w pobliżu urządzenia. Może to spowodować pożar lub spalanie.
- **Nie** używaj klimatyzatora w miejscach w pobliżu lub koło gazów palnych. Emitowany gaz może zgromadzić się wokół urządzenia i spowodować wybuch.
- **Nie** używaj klimatyzatora w wilgotnym pomieszczeniu, takim jak łazienka lub pralnia. Zbyt duża ekspozycja na wodę może spowodować zwarcie komponentów elektrycznych.
- **Nie** wystawiaj ciała bezpośrednio na chłodne powietrza przez dłuższy czas.
- **Nie** pozwalaj dzieciom bawić się klimatyzatorem. Dzieci powinny być nadzorowane przy urządzeniu przez cały czas.
- Jeśli klimatyzator jest używany razem z innymi urządzeniami grzewczymi, dokładnie przewietrz pomieszczenie, aby uniknąć niedoboru tlenu.
- W niektórych środowiskach funkcjonowania, takich jak kuchnie, serwerownie itp. zalecane jest stosowanie specjalnie zaprojektowanych urządzeń klimatyzacyjnych.

OSTRZEŻENIA DOT. CZYSZCZENIA I KONSERWACJI

- Wyłącz urządzenie i odłącz zasilanie przed czyszczeniem. Nieprzestrzeganie tego może spowodować porażenie prądem.
- **NIE** myć klimatyzatora nadmierną ilością wody.

OSTRZEŻENIA DOTYCZĄCE CZYSZCZENIA I KONSERWACJI

- **NIE** czyść klimatyzatora palnymi środkami czyszczącymi. Palne środki czyszczące mogą spowodować pożar lub deformację.

⚠ UWAGA

- Wyłącz klimatyzator i odłącz zasilanie jeżeli nie będziesz go używał przez dłuższy czas.
- Podczas burzy należy wyłączyć urządzenie i odłączyć je od zasilania.
- Upewnij się, że skondensowana woda może być swobodnie odprowadzana z urządzenia.
- **NIE** dotykaj klimatyzatora mokrymi rękami. To może spowodować porażenie prądem.
- **NIE** używaj urządzenia w żadnym innym celu niż zamierzony.
- **NIE** wspinaj się na ani nie umieszczaj przedmiotów na urządzeniu zewnętrznym.
- **NIE** pozwól, aby klimatyzator działał przez długi czas, gdy drzwi lub okna są otwarte, lub gdy wilgotność powietrza jest bardzo wysoka.

⚠ OSTRZEŻENIA ELEKTRYCZNE

- Używaj tylko określonego przewodu zasilającego. Jeśli kabel zasilający jest uszkodzony, musi zostać wymieniony przez producenta, serwisanta albo inną wykfalifikowaną osobę, aby uniknąć niebezpieczeństwa.
- Utrzymuj wtyczkę zasilania w czystości. Usuń kurz i brud gromadzący się na lub wokół wtyczki. Brudne wtyczki mogą spowodować pożar lub porażenie prądem.
- **NIE** ciągnij za przewód zasilający, aby odłączyć urządzenie. Trzymaj mocno wtyczkę i wyciągnij ją z gniazdka. Pociągnięcie za przewód może go uszkodzić, co może doprowadzić do pożaru lub porażenia prądem.
- **NIE** modyfikuj długości przewodu zasilającego i nie używaj przedłużacza, aby zasilić urządzenie
- **NIE** należy korzystać z gniazdka elektrycznego wspólnie z innymi urządzeniami. • Niepoprawne lub niewystarczające zasilanie może doprowadzić do pożaru lub porażenia prądem.
- W czasie instalacji produkt musi być odpowiednio uziemiony albo może nastąpić porażenie prądem.
- Przystępując do pracy z elektrycznością, przestrzegaj wszystkich lokalnych i krajowych norm dotyczących okablowania, przepisów i Instrukcji Obsługi. Kable należy podłączać ściśle, i bezpiecznie je zaciskać, aby zapobiec uszkodzeniu terminalu przez siły zewnętrzne. Niewłaściwe połączenia elektryczne mogą się przegrzewać i spowodować pożar, jak również porażenie prądem. Wszystkie połączenia elektryczne muszą być wykonane w zgodzie ze Schematem Połączeń Elektrycznych, który znajduje się na panelach jednostki wewnętrznej i zewnętrznej.
- Wszystkie przewody muszą być właściwie ułożone, aby zapewnić, że pokrywa panelu sterowania może być właściwie zamknięta. Jeżeli pokrywa panelu sterowania nie jest właściwie zamknięta, może to prowadzić do korozji i spowodować, że punkty połączeń na terminalu się rozgrzeją, zapalą lub doprowadzą do porażenia prądem.
- Podłączając zasilanie do stałego okablowania, rozłącznik dla wszystkich biegunów, mający przynajmniej 3mm prześwity we wszystkich biegunach i prąd upływowy mogący przekraczać 10mA, wyłącznik różnicowoprądowy (RCD) o znamionowym prądzie roboczym nieprzekraczającym 30mA, i odłączenie muszą być wbudowane w stałe okablowanie zgodnie z zasadami okablowania.

Zapamiętaj specyfikację bezpiecznik

Płytka obwodu urządzenia (PCB) została zaprojektowana z bezpiecznikiem zapewniającym zabezpieczenie izolacyjne.
Specyfikacje bezpieczników są wydrukowane na płytce drukowanej, np:
T20A / 250VAC (dla 24000Btu/h urządzenia), T30A / 250VAC (dla >24000Btu/h urządzenia)
UWAGA: W przypadku urządzeń z czynnikiem chłodniczym R32, jedynie ceramiczny bezpiecznik odporny na podmuch może zostać użyty.

⚠ OSTRZEŻENIA DOTYCZĄCE INSTALACJI PRODUKTU

1. Instalacja musi zostać wykonana przez autoryzowanego dealera albo specjalistę. Niewłaściwa instalacja może być przyczyną wycieku wody, porażenia prądem lub pożaru.
2. Instalacja musi przebiec według instrukcji instalacji. Nieprawidłowa instalacja może powodować wyciek wody, porażenie prądem lub pożar.
3. Skontaktuj się z autoryzowanym serwisantem w celu naprawy lub konserwacji tego urządzenia. To urządzenie powinno być zainstalowane w zgodzie z krajowym regulacjami okablowania.
4. Używaj tylko dołączonych akcesoriów, części i określonych części w celu instalacji. Używanie niestandardowych części może doprowadzić do wycieku wody, porażenia prądem, pożaru, i spowodować awarię.
5. Zainstaluj urządzenie w stabilnym miejscu, które może utrzymać jego ciężar. Jeżeli wybrane miejsce nie może utrzymać wagi urządzenia, lub gdy instalacja nie została poprawnie przeprowadzona, urządzenie może spaść i spowodować poważne urazy i szkody.
6. Zamontuj przewody drenażowe zgodnie z instrukcjami zawartymi w tej instrukcji. Niewłaściwy drenaż może spowodować uszkodzenie wody w Twoim domu i mieniu.
7. W przypadku urządzeń z dodatkowym grzałką elektryczną **nie** instaluj urządzenia w odległości mniejszej niż 1 metr(3 stopy) od jakichkolwiek łatwopalnych materiałów.
8. **NIE** instaluj urządzenia w pomieszczeniu, w którym może znajdować się gaz palny, może to spowodować pożar. Jeśli wokół urządzenia zgromadzi się łatwopalny gaz, może to spowodować pożar.
9. Nie włączaj zasilania, dopóki wszystkie prace nie zostaną zakończone.
10. Przenosząc lub przestawiając klimatyzator, należy skonsultować się z doświadczonymi technikami serwisowymi w celu odłączenia i ponownej instalacji urządzenia
11. Aby dowiedzieć się, jak zainstalować urządzenie tak, aby utrzymać jego ciężar, przeczytaj informacje w sekcjach „instalacja jednostki wewnętrznej” i „instalacja jednostki zewnętrznej”.

Uwaga na temat Fluorowanych Gazów

1. Ten klimatyzator zawiera fluorowane gazy cieplarniane. Szczegółowe informacje na temat rodzaju gazu i jego ilości można znaleźć na odpowiedniej etykiecie umieszczonej na urządzeniu lub w "Instrukcji Obsługi - Karcie Produktu" w opakowaniu urządzenia zewnętrznego. (Tylko produkty na terenie Unii Europejskiej).
2. Instalacja, serwis, konserwacja i naprawa tego urządzenia musi być przeprowadzona przez certyfikowanego technika
3. Demontaż i recykling produktu może być przeprowadzony tylko przez certyfikowanego technika
4. W przypadku urządzeń zawierających fluorowane gazy cieplarniane w ilościach co najmniej 5 ton ekwiwalentu CO_2, ale mniejszej niż 50 ton ekwiwalentu CO_2, jeżeli system ma zainstalowany system wykrywania wycieków, musi on być sprawdzany pod kątem wycieków co najmniej co 24 miesiące.
5. Kiedy urządzenie jest sprawdzane pod kątem przecieków, zdecydowanie zaleca się właściwe przechowywanie wszystkich kontroli.

⚠ OSTRZEŻENIE dotyczące stosowania czynnika chłodniczego R32

- Kiedy korzysta się z łatwopalnego czynnika chłodniczego, urządzenie powinno być przechowywane w dobrze wentylowanym pomieszczeniu, gdzie powierzchnia pokoju odpowiada podanej roboczej powierzchni pokoju.
  Dla modeli z czynnikiem chłodniczym R32:
  Urządzenie powinno zostać zainstalowane, być używane i przechowywane w pokoju o wielkości większej niż X m².
  Nie wolno instalować urządzenia w takim pomieszczeniu bez wentylacji, jeżeli jego powierzchnia jest mniejsza niż X m².
  (Proszę zobacz następujący formularz).

Ilosc czynnika chtodniczego do zatadowania (kg)	Wysokosc instalacji (m)	Minimalna powierzchnia pokoju (m^2)	Ilosc czynnika chtodniczego do zatadowania (kg)	Wysokosc instalacji (m)	Minimalna powierzchnia pokoju (m^2)
1,0	0,6 / 1,8 / 2,2	9 / 1 / 1	2,15	0,6 / 1,8 / 2,2	40 / 4,5 / 3
1,05	0,6 / 1,8 / 2,2	9,5 / 1,5 / 1	2,2	0,6 / 1,8 / 2,2	41,5 / 5 / 3,5
1,1	0,6 / 1,8 / 2,2	10,5 / 1,5 / 1	2,25	0,6 / 1,8 / 2,2	43,5 / 5 / 3,5
1,15	0,6 / 1,8 / 2,2	11,5 / 1,5 / 1	2,3	0,6 / 1,8 / 2,2	45,5 / 5 /3,5
1,2	0,6 / 1,8 / 2,2	12,5 / 1,5 / 1	2,35	0,6 / 1,8 / 2,2	47,5 / 5,5 /4
1,25	0,6 / 1,8 / 2,2	13,5 / 1,5 / 1	2,4	0,6 / 1,8 / 2,2	49,5 / 5,5 / 4
1,3	0,6 / 1,8 / 2,2	14,5 / 2 / 1,5	2,45	0,6 / 1,8 / 2,2	51,5 / 6 / 4
1,35	0,6 / 1,8 / 2,2	16 / 2 / 1,5	2,5	0,6 / 1,8 / 2,2	54 / 6 / 4
1,4	0,6 / 1,8 / 2,2	17 / 2 /1,5	2,55	0,6 / 1,8 / 2,2	56 / 6,5 / 4,5
1,45	0,6 / 1,8 / 2,2	18 / 2 / 1,5	2,6	0,6 / 1,8 / 2,2	58 / 6,5 / 4,5
1,5	0,6 / 1,8 / 2,2	19,5 / 2,5 / 1,5	2,65	0,6 / 1,8 / 2,2	60,5 / 7 /4,5
1,55	0,6 / 1,8 / 2,2	21 / 2,5 / 2	2,7	0,6 / 1,8 / 2,2	63 / 7 / 5
1,6	0,6 / 1,8 / 2,2	22 / 2,5 / 2	2,75	0,6 / 1,8 / 2,2	65 / 7,5 / 5
1,65	0,6 / 1,8 / 2,2	23,5 / 3 / 2	2,8	0,6 / 1,8 / 2,2	67,5 / 7,5 / 5
1,7	0,6 / 1,8 / 2,2	25 / 3 / 2	2,85	0,6 / 1,8 / 2,2	70 / 8 / 5,5
1,75	0,6 / 1,8 / 2,2	26,5 / 3 / 2	2,9	0,6 / 1,8 / 2,2	72.5 / 8.5 / 5.5
1,8	0,6 / 1,8 / 2,2	28 / 3,5 / 2,5	2,95	0,6 / 1,8 / 2,2	75 / 8.5 / 5.5
1,85	0,6 / 1,8 / 2,2	29,5 / 3,5 / 2,5	3,0	0,6 / 1,8 / 2,2	77.5 / 9 / 6
1,9	0,6 / 1,8 / 2,2	31 / 3,5 /2,5	3,05	0,6 / 1,8 / 2,2	80 / 9 / 6
1,95	0,6 / 1,8 / 2,2	33 / 4 / 2,5	3,1	0,6 / 1,8 / 2,2	82.5 / 9.5 / 6.5
2,0	0,6 / 1,8 / 2,2	34,5 / 4 / 3	3,15	0,6 / 1,8 / 2,2	85.5 / 9.5 / 6.5
2,05	0,6 / 1,8 / 2,2	36 / 4 / 3	3,2	0,6 / 1,8 / 2,2	88 / 10 / 7
2,1	0,6 / 1,8 / 2,2	38 / 4,5 / 3	3,25	0,6 / 1,8 / 2,2	91 / 10.5 / 7

- W pomieszczeniach zamkniętych nie można stosować złączy mechanicznych wielokrotnego użytku ani połączeń kielichowych.
  (Wymagania Normy EN)
- Złącza mechaniczne używane wewnątrz powinny mieć wskaźnik nie większy niż 3g/rok przy 25% maksymalnego dopuszczalnego ciśnienia. Gdy mechaniczne złącza są ponownie wykorzystywane w pomieszczeniach, części uszczelniające powinny zostać odnowione. Jeśli połączenia kielichowe są ponownie wykorzystywane w pomieszczeniach, część kielichowa powinna zostać ponownie wykonana.
  (Wymagania Normy UL)
- Gdy mechaniczne złącza są ponownie wykorzystywane w pomieszczeniach, części uszczelniające powinny zostać odnowione. Jeśli połączenia kielichowe są ponownie wykorzystywane w pomieszczeniach, część kielichowa powinna zostać ponownie wykonana. (Wymaganie normy IEC)
- Łączniki mechaniczne używane wewnątrz, powinny odpowiadać ISO 14903.

Europejskie Wytyczne Dotyczące Utylizacji

To oznaczanie na produkcie lub jego opisie wskazuje na to, że zużyty sprzęt elektryczny i elektroniczny nie powinien być mieszany z ogólnym odpadami gospodarstwa domowego.



Prawidłowa Utylizacja Tego Produktu
(Odpady elektryczne & Sprzęt Elektroniczny)

To urządzenie zawiera czynnik chłodniczy i inne potencjalnie niebezpieczne materiały. Podczas utylizacji tego urządzenia prawo wymaga specjalnej zbiórki i obróbki. **NIE** wyrzucaj tego produktu jako nieposortowane odpady komunalne.

Podczas usuwania tego urządzenia dostępne są następujące opcje:

- Zutylizuj urządzenie w wyznaczonym miejskim punkcie zbiórki odpadów elektronicznych.
- Przy zakupie nowego produktu sprzedawca bezpłatnie odbiera stary produkt.
- Producent bezpłatnie odbierze stare urządzenie.
- • Sprzedaj urządzenie certyfikowanym dealerom złomu

Specjalna uwaga

Utylizacja tego urządzenia w lesie lub w innym otoczeniu naturalnym stanowi zagrożenie dla zdrowia i jest szkodliwa dla środowiska. Niebezpieczne substancje mogą przedostać się do wód gruntowych i dostać się do łańcucha pokarmowego.

Części i podstawowe funkcje

Części Urządzenia

(A) Połączenie z jednostką wewnętrzną montowaną na ścianie

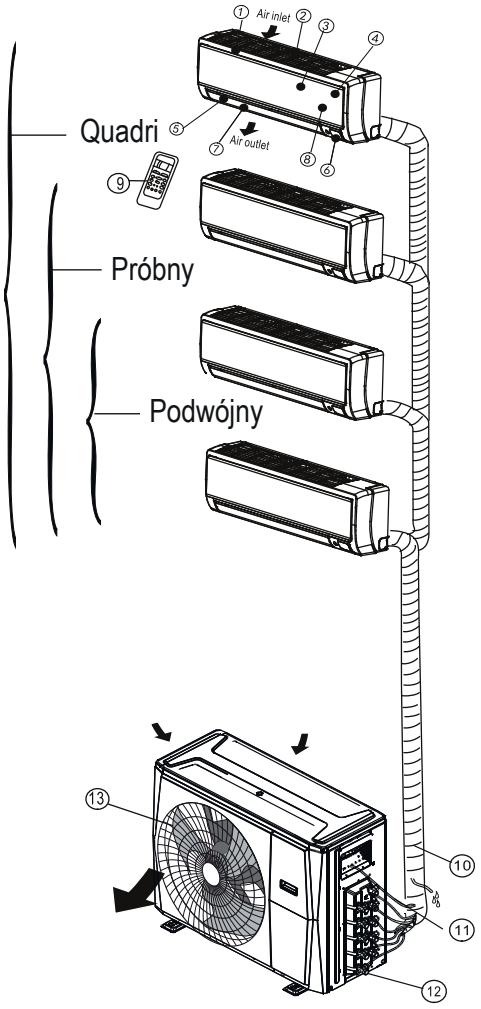

(B) Połączenie z jednostką wewnętrzną kanałową

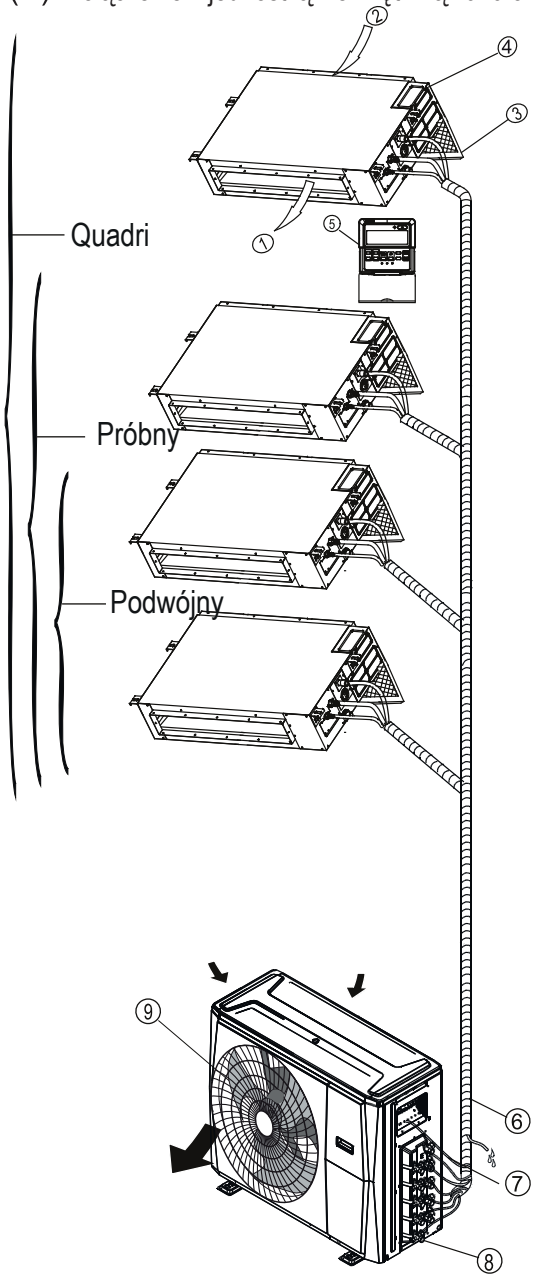

Urządzenie wewnętrzne

1. Rama panelu
2. Tylna krata wlotu powietrza
3. Panel przedni
4. Filtry oczyszczające powietrze i filtry powietrza (z tyłu)
5. Szczelina wentylacyjna pozioma
6. Okienko wyświetlacza LCD
7. Żaluzja pionowa
8. Przycisk sterowania ręcznego (z tyłu)
9. Uchwyt pilota zdalnego sterowania

Jednostka zewnętrzna

10. Wąż spustowy, rura przyłączeniowa czynnika chłodniczego
11. Kabel połączeniowy
12. Zawór odcinający
13. Osłona wentylatora

Urządzenie wewnętrzne

1. Wylot powietrza
2. Wlot powietrza
3. Filtr powietrza
4. Elektryczna szafa sterownicza
5. Sterownik przewodowy

Jednostka zewnętrzna

6. Wąż spustowy, rura przyłączeniowa czynnika chłodniczego
7. Kabel połączeniowy
8. Zawór odcinający
9. Osłona wentylatora

(C) Połączenie z jednostką wewnętrzną od podłogi do sufitu lub konsolą

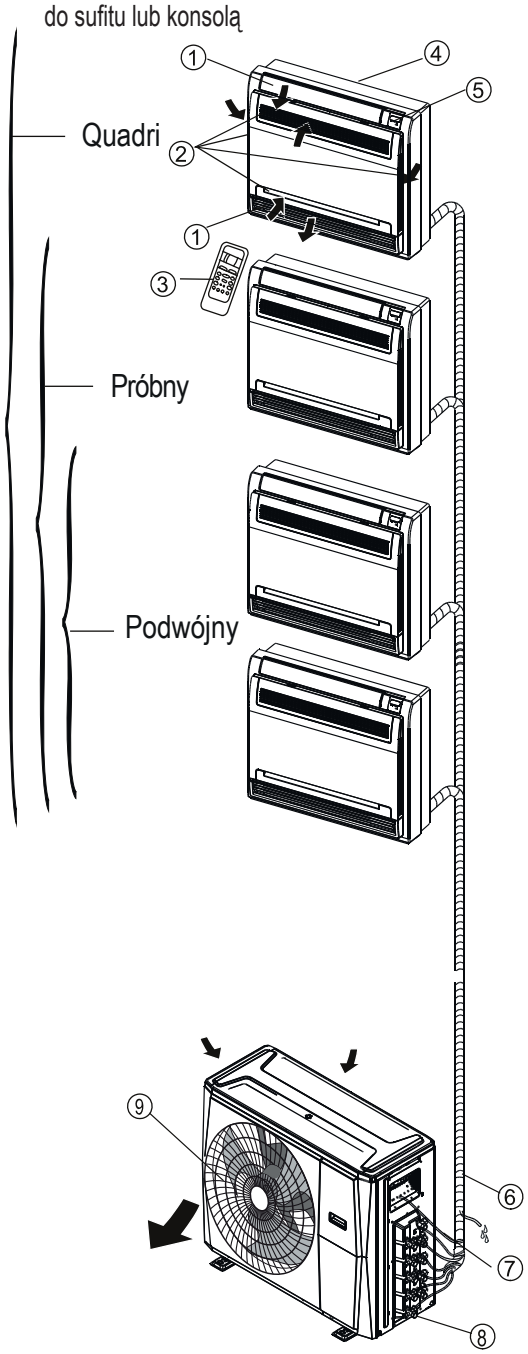

(D) Połączenie z jednostką wewnętrzną kasetonową

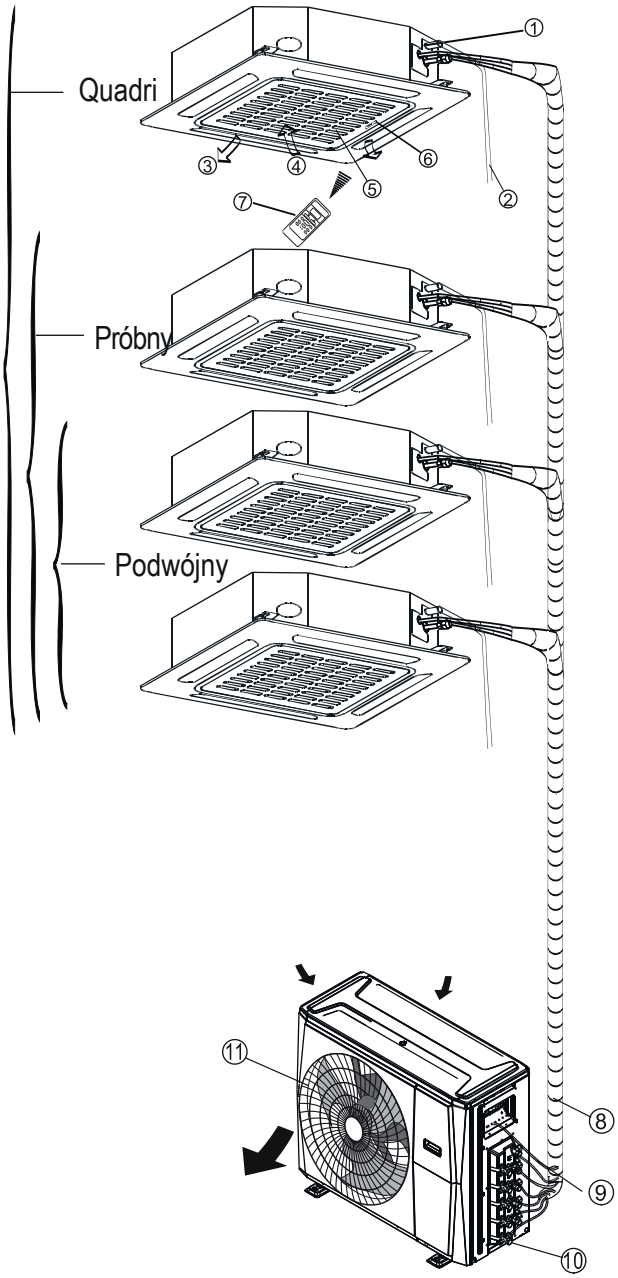

Urządzenie wewnętrzne

1. Nawiewnik przepływu powietrza (przy wylocie powietrza)
2. Wlot powietrza (z filtrem powierza)
3. Pilot zdalnego sterowania
4. Część montażowa
5. Panel wyświetlacza

Jednostka zewnętrzna

6. Wąż spustowy, rura przyłączeniowa czynnika chłodniczego
7. Kabel połączeniowy
8. Zawór odcinający
9. Osłona wentylatora

Urządzenie wewnętrzne

1. Pompa spustowa (odprowadzenie wody z urządzenia wewnętrznego)
2. Odprowadź wąż
3. Wylot powietrza
4. Wlot powietrza
5. Klatka nawiewna
6. Panel wyświetlacza
7. Pilot zdalnego sterowania

Jednostka zewnętrzna

8. Rura podłączeniowa czynnika chłodniczego
9. Kabel połączeniowy
10. Zawór odcinający
11. Osłona wentylatora

UWAGA: Dla klimatyzatorów typu multi-split, do jednego urządzenia zewnętrznego można dobrać różne typy urządzeń wewnętrznych. Wszystkie zdjęcia w tej instrukcji służą wyłącznie w celach informacyjnych. Klimatyzator może wyglądać nieco inaczej, choć ma podobny kształt. Na kolejnych stronach przedstawiono kilka rodzajów urządzeń wewnętrznych, które można dopasować do urządzeń zewnętrznych.

Warunki pracy

Temperatura robocza

Kiedy Twój klimatyzator jest używany poza następującymi zakresami temperatury, mogą zostać uruchomione pewne procedury bezpieczeństwa, przez co urządzenie się wyłączy.

	Tryb COOL(CHŁODNY)	Tryb HEAT(CIEPŁO)	Tryb DRY(SUSZENIE)
Temperatura pokojowa	17°C - 32°C (62°F - 90°F)	0°C - 30°C (32°F - 86°F)	10°C - 32°C (50°F - 90°F)
Temperatura zewnętrzna	-15°C - 50°C (5°F - 122°F) (w modelach z niskotemperaturowymi układami chłodzenia.)	-15°C - 24°C (5°F - 75°F)	0°C - 50°C (32°F - 122°F)

DLA JEDNOSTEK ZEWNĘTRZNYCH Z DODATKOWĄ GRZEJNIKIEM ELEKTRYCZNYM

Jeśli temperatura zewnętrzna jest niższa niż 0°C (32°F), zalecamy ciągłe podłączenie urządzenia, aby zapewnić płynną pracę urządzenia.

UWAGA: Względna wilgotność powietrza w pokoju niższa niż 80%. Jeżeli klimatyzator pracuje w warunkach przekraczających tę wartość, powierzchnia klimatyzatora może się pokryć skondensowaną parą wodną. Ustaw pionową żaluzję przepływu powietrza pod maksymalnym kątem (pionowo do podłogi) i ustaw tryb wentylatora na HIGH.

Aby jeszcze bardziej zoptymalizować wydajność urządzenia, wykonaj następujące kroki:

- Zamknij drzwi i okna.
- Ogranicz zużycie energii, używając funkcji TIMER ON(TIMERA WŁĄCZONY) i TIMER OFF(TIMERA WYŁĄCZONY).
- Nie blokuj wlotów i wylotów powietrza.
- Regularnie sprawdzaj i czyść filtry powietrza

Funkcje

Zabezpieczenia klimatyzatora Zabezpieczenie sprężarki

- Sprężarka nie może się ponownie uruchomić przez 3 minuty po jej wyłączeniu.

Zabezpieczenie przed zimnym powietrzem (Tylko w trybie chłodzenia i ogrzewania)

- Urządzenie zostało zaprojektowane tak, aby nie nawiewać zimnego powietrza w trybie HEAT (OGRZEWANIA), gdy wewnętrzny wymiennik ciepła znajduje się w jednej z trzech poniższych sytuacji i nie została osiągnięta ustawiona temperatura.

  A)Po uruchamianiu trybu ogrzewania.

  B)Podczas odszraniania

  C) Ogrzewanie przy niskiej temperaturze
- Wentylator wewnętrzny lub zewnętrzny przestaje działać podczas odszraniania (Tylko w trybie chłodzenia i ogrzewania).

Odszraniania (Tylko w trybie chłodzenia i ogrzewania)

- Podczas cyklu grzewczego, gdy temperatura zewnętrzna jest niska, a wilgotność wysoka, na urządzeniu zewnętrznym może powstawać szron, co powoduje obniżenie wydajności grzewczej klimatyzatora.
- W takich warunkach klimatyzator zatrzyma ogrzewanie i automatycznie rozpocznie odszranianie.
- Czas odszraniania może wynosić od 4 do 10 minut, w zależności od temperatury zewnętrznej i ilości szronu nagromadzonego na urządzeniu zewnętrznym.

Auto-Restart (niektóre modele)

W przypadku awarii zasilania system natychmiast się zatrzyma. Po przywróceniu zasilania, światło pracy zapali się na jednostce wewnętrznej. Aby zrestartować jednostkę, naciśnij przycisk **ON/OFF** (włącz/wyłącz) na pilocie. Jeśli system ma funkcję automatycznego restartu, urządzenie uruchomi się ponownie, korzystając z tych samych ustawień.

Biała mgła wychodząca z urządzenia wewnętrznego

- Biała mgła może powstawać z powodu dużej różnicy temperatur między wlotem a wylotem powietrza w trybie COOL (CHŁODZENIA) w miejscach o wysokiej wilgotności względnej.
- Biała mgła może być spowodowana wilgocią powstałą w procesie odszraniania, gdy klimatyzator po odszranianiu ponownie uruchamia się w trybie HEAT (OGRZEWANIA).

Hałas wydawany przez klimatyzator

- Może być słyszalny niski syczący dźwięk, gdy sprężarka pracuje lub przerwała pracę. Jest to dźwięk przepływającego lub zatrzymującego się czynnika chłodniczego.
- Może być słyszalny niski syczący dźwięk, gdy sprężarka pracuje lub przerwała pracę. Jest to spowodowane rozszerzaniem się i kurczeniem części plastikowych w urządzeniu pod wpływem zmian temperatury.
- Może być słyszalny hałas spowodowany tym, że żaluzja powraca do pierwotnego położenia po pierwszym włączeniu zasilania.

Z urządzenia wewnętrznego wydmuchiwany jest kurz.

Jest to spowodowane długim okresem nieużywania klimatyzatora lub jego pierwszym użyciem.

Z urządzenia wewnętrznego wydobywa się nieprzyjemny zapach.

Jest to spowodowane wydzielaniem przez urządzenie wewnętrzne zapachu przeniknięte przez materiały budowlane, meble lub dym.

Klimatyzator przełącza się w tryb FAN ONLY (TYLKO WENTYLACJI) dla modelu z trybem COOL (CHŁODZENIA) lub HEAT (OGRZEWANIA)

Gdy temperatura wewnętrzna osiągnie ustawioną wartość, sprężarka zatrzyma się automatycznie, a klimatyzator przełączy się w tryb FAN ONLY (TYLKO WENTYLACJI). Sprężarka zostanie ponownie uruchomiona, gdy temperatura wewnętrzna wzrośnie w trybie HEAT (OGRZEWANIA) lub spadnie w trybie COOL (CHŁODZENIA) do wartości zadanej.

Na powierzchni urządzenia wewnętrznego mogą tworzyć się kropelki wody, gdy praca chłodzenie odbywa się przy stosunkowo wysokiej wilgotności (oznaczonej jako wyższa niż 80%). Należy wyregulować żaluzję poziomą do pozycji maksymalnego wylotu powietrza i wybrać HIGH (WYSOKĄ) prędkość wentylacji.

Tryb ogrzewania (Dla modeli z trybem chłodzenia i ogrzewania)

Klimatyzator pobiera ciepła z urządzenia zewnętrznego, a podczas ogrzewania uwalnia je przez urządzenie wewnętrzne. Gdy temperatura zewnętrzna spada, ilość ciepła pobieranego przez klimatyzator odpowiednio maleje. Jednocześnie wzrasta obciążenie cieplne klimatyzatora z powodu większej różnicy między temperaturą wewnętrzną i zewnętrzną. Jeśli nie można zapewnić odpowiedniej temperatury za pomocą samego klimatyzatora, zaleca się użycie dodatkowego urządzenia grzewczego.

Piorun lub działający w pobliżu telefon bezprzewodowy mogą spowodować nieprawidłowe działanie urządzenia.

Należy odłączyć urządzenie od zasilania, a następnie ponownie podłączyć je do prądu. Aby ponownie uruchomić urządzenie, należy nacisnąć przycisk ON/OFF na pilocie zdalnego sterowania.

Wskazówki dotyczące oszczędzania energii

- **NIE** ustawiaj urządzenia na zbyt wysoką temperaturę.
- Podczas chłodzenia zamknij zasłony, aby uniknąć bezpośredniego nasłonecznienia.
- Drzwi i okna powinny być zamknięte, aby utrzymać chłodne lub ciepłe powietrze w pomieszczeniu.
- **NIE** umieszczaj przedmiotów w pobliżu wlotu i wylotu powietrza urządzenia. Spowoduje to zmniejszenie wydajności urządzenia.
- Ustaw timer i użyj wbudowanego trybu SLEEP/ECONOMY, jeśli to możliwe.
- Jeśli nie zamierzasz używać urządzenia przez dłuższy czas, wyjmij baterie z pilota.
- Czyść filtr powietrza co dwa tygodnie. Zanieczyszczony filtr może zmniejszyć wydajność chłodzeni lub ogrzewania.
- Prawidłowo wyreguluj żaluzje i unikaj bezpośredniego przepływu powietrza.

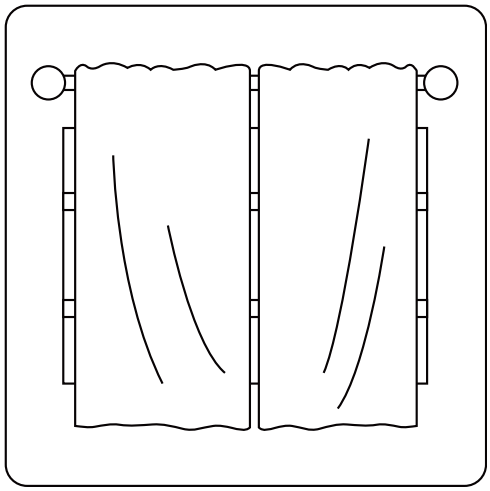

Zamykanie zasłon podczas ogrzewania pomaga również utrzymać ciepło

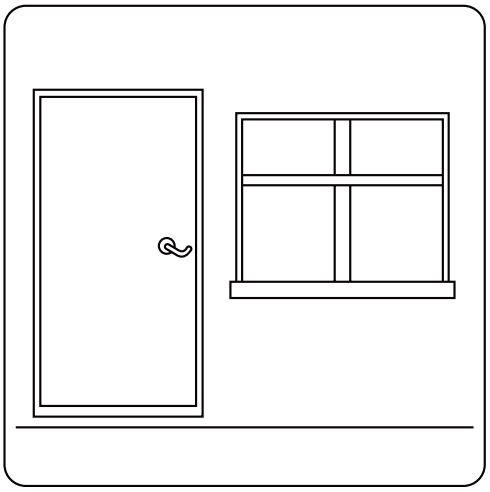

Drzwi i okna powinny być zamknięte

Instrukcje obsługi i konserwacji

Wybieranie trybu pracy

Gdy jednocześnie pracują dwie lub więcej urządzeń wewnętrznych, należy upewnić się, że tryby nie wchodzą ze sobą w konflikt. Tryb ogrzewania ma pierwszeństwo przed wszystkimi innymi trybami. Jeśli urządzenie początkowo zaczęło pracować w trybie HEAT (OGRZEWANIA), pozostałe urządzenia będą pracowały wyłącznie w trybie HEAT (OGRZEWANIA). Na przykład: Jeśli urządzenie, które zostało uruchomione jako pierwsze, pracuje w trybie COOL (CHŁODZENIA) (lub FAN (WENTYLACJI)), pozostałe urządzenia mogą pracować w dowolnym trybie z wyjątkiem HEAT (OGRZEWANIA). Jeśli jedno z urządzeń wybierze tryb HEAT (OGRZEWANIA), pozostałe urządzenia zatrzymają pracę i wyświetlą "--" (tylko w przypadku urządzeń z okienkiem wyświetlacza) lub lampka kontrolna trybu automatycznego i trybu pracy będzie szybko migać, lampka kontrolna odszraniania zgaśnie, a lampka kontrolna timera pozostanie zapalona (w przypadku urządzeń bez okienka wyświetlacza). Ewentualnie zaświeci się lampka kontrolna odszraniania i alarmu (jeśli dotyczy) lub lampka kontrolna pracy będzie szybko migać, a lampka kontrolna timera zgaśnie (dla typu podłogowego i stojącego).

Konserwacja

Jeśli urządzenie ma pozostać bezczynne przez dłuższy czas, należy wykonać następujące czynności:

1. Wyczyścić urządzenie wewnętrzne i filtr powietrza.
2. Wybrać tryb FAN ONLY (TYLKO WENTYLACJI) i pozostawić wentylator wewnętrzny włączony przez pewien czas, aby osuszyć wnętrze urządzenia.
3. Odłączyć zasilanie i wyjąć baterię z pilota zdalnego sterowania.
4. Regularnie sprawdzać elementy urządzenia zewnętrznego. W przypadku konieczności naprawy urządzenia należy skontaktować się z lokalnym sprzedawcą lub centrum obsługi klienta.

UWAGA: Przed przystąpieniem do czyszczenia klimatyzatora należy wyłączyć urządzenie i odłączyć wtyczkę zasilania.

Obsługi odpowiedne

Aby uzyskać optymalną wydajność, należy przestrzegać poniższych zaleceń:

- Wyregulować kierunek przepływu powietrza tak, aby nie nawiewało ono bezpośrednio na ludzi.
- Wyregulować temperaturę tak, aby osiągnąć najwyższy możliwy poziom wygody. Nie należy ustawiać urządzenia na zbyt wysoki poziom temperatury.
- W trybie COOL (CHŁODZENIA) lub HEAT (OGRZEWANIA) należy zamknąć drzwi i okna.
- Za pomocą przycisku TIMER ON na pilocie zdalnego sterowania można wybrać godzinę, o której ma zostać uruchomiony klimatyzator.
- Nie należy umieszczać żadnych przedmiotów w pobliżu wlotu lub wylotu powietrza, ponieważ może to spowodować zmniejszenie wydajności klimatyzatora i przerwanie jego pracy.
- Należy regularnie czyścić filtry powietrza, ponieważ w przeciwnym razie wydajność chłodzenia lub ogrzewania może być ograniczona.
- Nie należy uruchamiać urządzenia z żaluzją poziomą w pozycji zamkniętej.

Sugestia:

Gdy temperatura zewnętrzna jest niższa niż 0°C (32°F), w przypadku urządzeń wyposażonych w nagrzewnicę elektryczną zdecydowanie zaleca się, aby urządzenie było podłączone do zasilania, co zapewni jego sprawne działanie.

Gdy klimatyzator ma być uruchomiony ponownie:

- Za pomocą suchej szmatki wytrzeć o kurz nagromadzony na tylnej kratce wlotu powietrza, aby uniknąć rozproszenia kurzu z urządzenia wewnętrznego.
- Sprawdzić, czy okablowanie nie jest uszkodzone lub odłączone.
- Sprawdzić, czy filtr powie rza jest zainstalowany.
- Po dłuższym okresie nieużywania klimatyzatora należy sprawdzić, czy wylot lub wlot powietrza nie jest zablokowany.

Rozwiązywanie problemów

⚠ ŚRODKI OSTROŻNOŚCI

Jeśli wystąpią jakieś z następujących czynników, natychmiast wyłącz twoją jednostkę!

- Kabel zasilający jest uszkodzony lub nienaturalnie ciepły
- Czujesz zapach spalenizny
- Urządzenie emituje głośne lub nietypowe dźwięki
- Bezpiecznik zasilania się przepalił lub wyłącznik obwodu często się zacina
- Woda lub inne obiekty wpadły lub wypadły z urządzenia

NIE PRÓBUJ NAPRAWIAĆ TEGO SAMEMU! NATYCHMIAST SKONTAKTUJ SIĘ Z AUTORYZOWANYM SERWISANTEM!

Częste problemy

Następujące problemy nie są awariami i większości wypadków nie będzie konieczna naprawa.

Problem	Możliwe przyczyny
Urządzenie nie włącza się po naciśnięciu przycisku ON/ OFF	Urządzenie ma funkcję 3-minutowej ochrony, która zapobiega przeciążeniu urządzenia. Urządzenia nie można uruchomić ponownie w ciągu trzech minut od wyłączenia.
	Modele Chłodzące i Ogrzewające: Jeśli światło pracy I wskaźniki PRE-DEF (ogrzewanie wstępne/odmrażanie) są zapalone, zewnętrzna temperatura jest zbyt niska i wiatr antychłodzący jednostki został aktywowany w celu odmrożenia jednostki.
	Tylko w modelach chłodzących: Jeśli wskaźnik “Tylko wentylator” jest zapalony, zewnętrzna temperatura jest zbyt niska i antyzamrażająca ochrona jednostki została aktywowana w celu odmrożenia jednostki.
Urządzenie przechodzi z trybu CHŁODZENIE do trybu WENTYLATOR	Urządzenie zmienia ustawienie, aby zapobiec tworzeniu się szronu na urządzeniu. Gdy temperatura wzrośnie, urządzenie zacznie ponownie działać.
	Ustawiona temperatura została osiągnięta, w tym momencie urządzenie wyłącza sprężarkę. Urządzenie wznowi działanie, gdy temperatura ponownie zmieni się.
Jednostka wewnętrzna emituje białą mgłę	W wilgotnych regionach duża różnica temperatur między powietrzem w pomieszczeniu a klimatyzowanym powietrzem może powodować białą mgłę.
Zarówno jednostka wewnętrzna, jak i zewnętrzna emitują białą mgłę	Gdy urządzenie ponownie uruchomi się w trybie OGRZEWANIA po odszranianiu, biała mgła może być emitowana z powodu wilgoci generowanej podczas rozmrażania.

Problem	Możliwe przyczyny
Jednostka wewnętrzna wydaje odgłosy	Piskliwy dźwięk jest słyszalny, gdy system jest WYŁĄCZONY lub w trybie CHŁODZENIE. Hałas słychać również, gdy działa pompa odpływowa (opcjonalna).
	Po uruchomieniu urządzenia w trybie OGRZEWANIA może dojść do skrzypienia dźwięku spowodowanego rozszerzaniem i kurczeniem się plastikowych części urządzenia.
Zarówno jednostka wewnętrzna, jak i jednostka zewnętrzna wydają odgłosy	Podczas pracy może pojawić się niski syk. Jest to normalne i jest spowodowane gazem chłodzącym przepływającym przez obie jednostki wewnętrzne i zewnętrzne.
	Niski odgłos syczenia może być słyszalny, gdy system się uruchamia, po prostu przestał pracować lub rozmraża się. Ten hałas jest normalny i jest spowodowany przez zatrzymanie lub zmianę kierunku czynnika chłodniczego.
Jednostka zewnętrzna wydaje odgłosy	Urządzenie będzie generowało różne dźwięki w oparciu o bieżący tryb pracy.
Pył emitowany jest przez jednostkę wewnętrzną lub zewnętrzną	Urządzenie może gromadzić się podczas długich okresów nieużywania, które będą emitowane po włączeniu urządzenia. Można to złagodzić, pokrywając urządzenie podczas długich okresów bezczynności.
Urządzenie emituje nieprzyjemny zapach	Urządzenie może absorbować nieprzyjemne zapachy z otoczenia (takie jak meble, gotowanie, papierosy itp.), które będą emitowane podczas pracy.
	W filtrach urządzenia pojawiła się pleśń i należy je wyczyścić.
Wentylator jednostki zewnętrznej nie działa	Podczas pracy prędkość wentylatora jest kontrolowana w celu optymalizacji działania produktu.

WSKAZÓWKI DOTYCZĄCE ROZWIĄZYWANIA PROBLEMÓW

W przypadku wystąpienia problemów, przed skontaktowaniem się z firmą naprawczą sprawdź poniższe punkty.

Problem	Możliwe przyczyny	Rozwiązanie
Jednostka nie jest nie	Brak energii	Poczekaj na przywrócenie zasilania
	Przełącznik zasilania jest odłączony.	Włącz zasilanie
	Bezpiecznik jest spalony	Wymień bezpiecznik
	Baterie pilota zdalnego sterowania są nieaktywne	Wymień baterie pilota zdalnego sterowania
	Ochrony 3-munituowa została włączona.	Poczekaj trzy minuty po ponownym uruchomieniu urządzenia
Słaba wydajność chłodzenia	Temperatura może być wyższa niż temperatura otoczenia	Obniż ustawienie temperatury
	Wymiennik ciepła w jednostce wewnętrznej lub zewnętrznej jest brudny	Oczyścić pobrudzony wymiennik ciepła
	Filtr powietrza jest zatkany.	Wyjmij filtr i wyczyść go zgodnie z instrukcjami
	Wlot lub wylot powietrza z jednej jednostki jest zablokowany	Wyłącz urządzenie, usuń przeszkodę i włącz je ponownie
	Drzwi i okna są otwarte	Upewnij się, że wszystkie drzwi i okna są zamknięte podczas obsługi urządzenia
	Nadmierne ciepło jest generowane przez światło słoneczne	Zamknij okna i zasłony w okresach wysokiej temperatury lub jasnego słońca
	Niski poziom odczynnika chłodniczego z powodu nieszczelności lub długotrwałego użytkowania	Sprawdzić szczelność, w razie potrzeby ponownie uszczelnić i uzupełnić czynnik chłodniczy.
Urządzenie uruchamia się i często zatrzymuje	W systemie jest za dużo lub za mało czynnika chłodniczego	Sprawdź szczelność i naładuj system za pomocą czynnika chłodniczego
	W układzie chłodniczym znajduje się powietrze, nieściśliwy gaz lub obcy materiał.	Opróżnij i naładuj system za pomocą czynnika chłodniczego
	Obwód systemu jest zablokowany	Określ, który obwód jest zablokowany i wymień niesprawne urządzenie
	Sprężarka jest zepsuta	Wymień sprężarkę
	Napięcie jest zbyt wysokie lub zbyt niskie	Zainstalować manostat do regulacji napięcia
Słaba wydajność ogrzewania	Temperatura zewnętrzna jest niższa niż 7 °C (44,5°F)	Sprawdź szczelność i naładuj system za pomocą czynnika chłodniczego
	Zimne powietrze dostaje się przez drzwi i okna	Upewnij się, że wszystkie drzwi i okna są zamknięte podczas użytkowania
	Niski poziom odczynnika chłodniczego z powodu nieszczelności lub długotrwałego użytkowania	Sprawdzić szczelność, w razie potrzeby ponownie uszczelnić i uzupełnić czynnik chłodniczy.

Akcesoria

System klimatyzacji jest dostarczany z następującymi akcesoriami. Użyj wszystkich części instalacyjnych i akcesoriów, aby zainstalować klimatyzator. Niewłaściwa instalacja może spowodować wyciek wody, porażenie prądem, pożar, lub awarię sprzętu. Części, które nie są dołączone do klimatyzatora, muszą być zakupione osobno.

Nazwy akcesoriów	Ilość (części)	Kształt	Nazwy akcesoriów	Ilość (części)	Kształt
Instrukcja	2~4	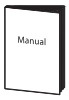	**Odwodnienie (niektóre modele)**	1	
Płyta montażowa (w niektórych urządzeniach)	1		**Pierścień uszczelniający (niektóre modele)**	1	
Plastikowa osłona rozprężna (w niektórych urządzeniach)	5-8 (w zależności od modelu)		**Pierścień magnetyczny (zaczep go na kablu łączącym pomiędzy jednostką wewnętrzną i jednostką zewnątrzną po montażu) (niektóre modele)**	Różni się w zależności od modelu.	
wkręty samogwintujące A (niektóre modele)	5-8 (w zależności od modelu)				
Złącze transferowe (pakowane w urządzeniach zewnętrznym lub wewnętrznym, zależy od modeli) UWAGI: Rozmiar rur może się różnić w zależności od urządzenia. Aby spełnić wymagania dotyczące różnych rozmiarów rur, czasami połączenia rurowe wymagają złącza transferowego zainstalowanego na urządzeniu zewnętrznym.	Części zamienne (jedna dla jednego urządzenia wewnętrznego) Cześć dodatkowa (0-12 sztuk dla urządzenia zewnętrznego, zależy od modeli)	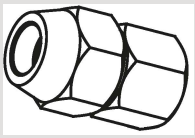	**Gumowy pierścień chroniący przewód (Jeśli zacisk przewodu nie może być zamocowany na małym przewodzie, należy użyć gumowego pierścienia chroniącego przewód [dostarczonego z akcesoriami], aby owinąć go wokół przewodu. Następnie zamocować go zaciskiem). (niektóre modele)**	1	

Opcjonalne akcesoria

- Istnieją dwa rodzaje pilota: przewodowy i bezprzewodowy.
  Wybierz pilot w oparciu o preferencje konsumenta i wymagania i zamontuj w odpowiednim miejscu. Odnieś się do katalogów i literatury technicznej w celu uzyskania pomocy w wyborze pasującego pilota.

Nazwa	Kształt		Ilość (części)
Montaż rury przyłączowej	**Strona płynu**	**Φ6.35(1/4 cala)**	Części, które należy dokupić osobno. Skonsultuj się z dealerem w sprawie właściwego rozmiaru rur dla zakupionego urządzenia.
		Φ9.52(3/8 cala)	
	Strona gazu	**Φ9.52(3/8 cala)**	
		Φ12.7(1/2 cala)	
		Φ16(5/8 cala)	

Podsumowanie montażu

PORZĄDEK INSTALACJI

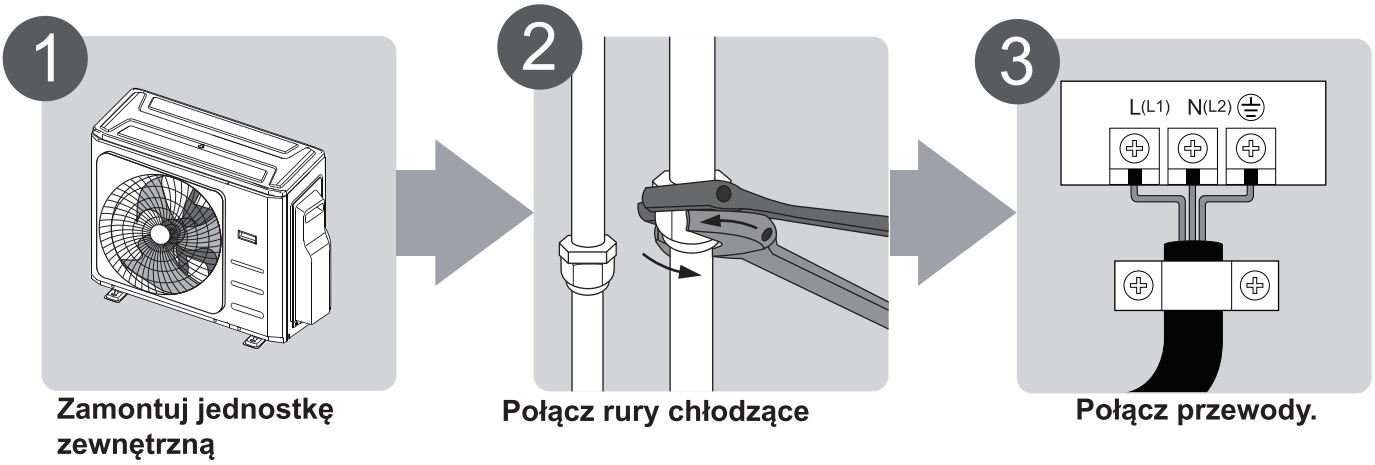

Zamontuj jednostkę zewnętrzną

Połącz rury chłodzące

Połącz przewody.

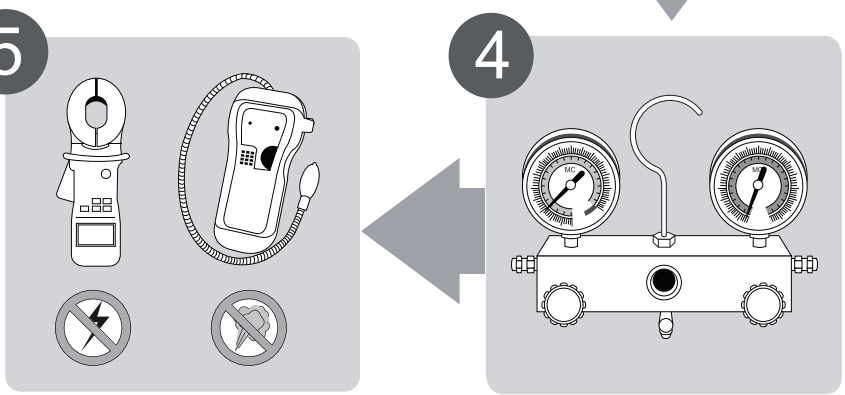

Przeprowadź test działania

Opróżnij system chłodzący

Podsumowanie montażu

Schemat Instalacji

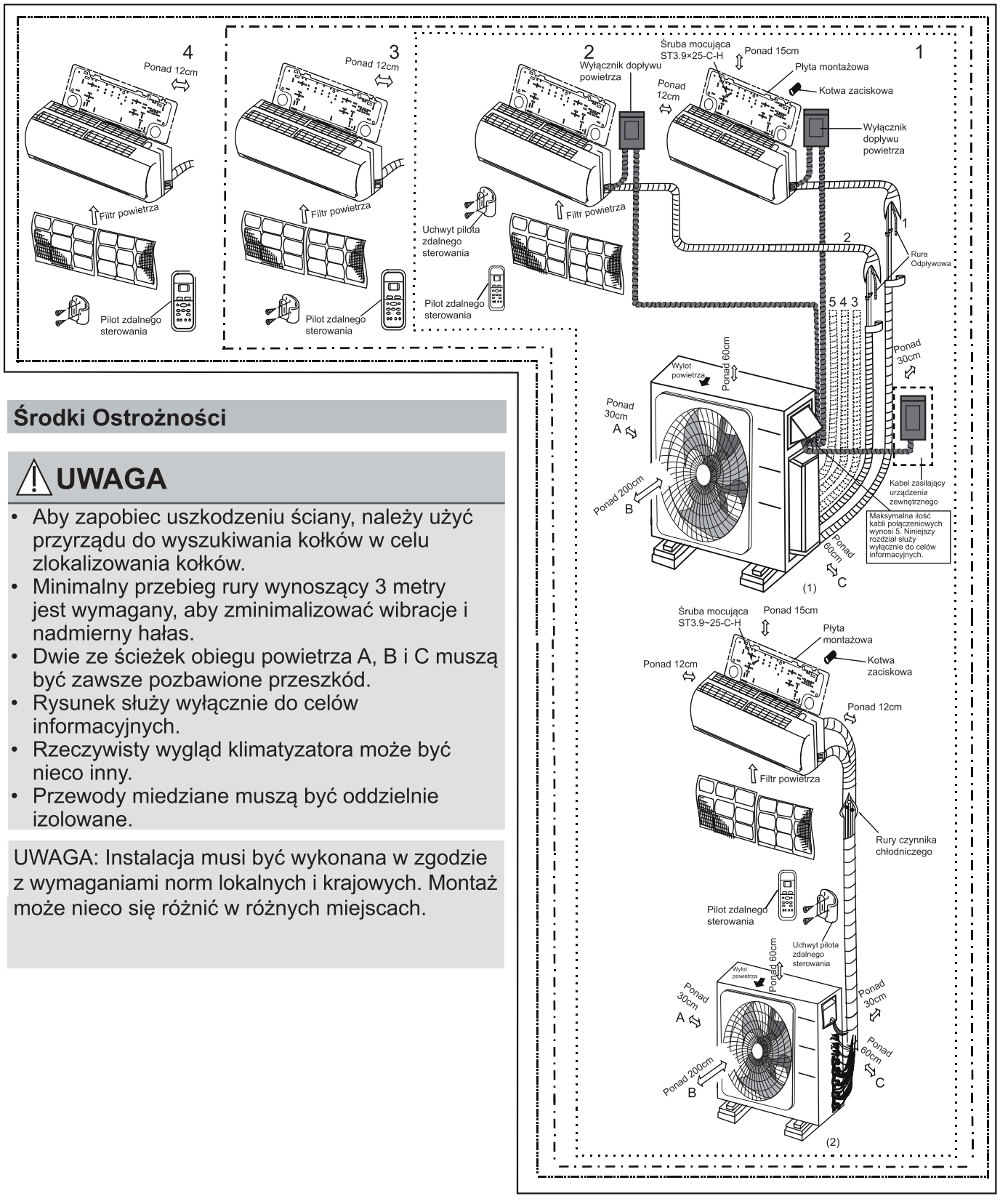

Środki Ostrożności

⚠ UWAGA

- Aby zapobiec uszkodzeniu ściany, należy użyć przyrządu do wyszukiwania kołków w celu zlokalizowania kołków.
- Minimalny przebieg rury wynoszący 3 metry jest wymagany, aby zminimalizować wibracje i nadmierny hałas.
- Dwie ze ścieżek obiegu powietrza A, B i C muszą być zawsze pozbawione przeszkód.
- Rysunek służy wyłącznie do celów informacyjnych.
- Rzeczywisty wygląd klimatyzatora może być nieco inny.
- Przewody miedziane muszą być oddzielnie izolowane.

UWAGA: Instalacja musi być wykonana w zgodzie z wymaganiami norm lokalnych i krajowych. Montaż może nieco się różnić w różnych miejscach.

Specyfikacj

Liczba urządzeń, które mogą być razem używane	Urządzenia podłączone	1-4 urządzeń
Częstotliwość zatrzymania/ uruchomienia sprężarki	Czas zatrzymania	3 minuty niż więcej
Napięcia zasilania	wahania napięcia	w zakresie ±10% napięcia znamionowego
	spadek napięcia podczas rozruchu	w zakresie ±15% napięcia znamionowego
	niewyważenie okresowe	w zakresie ±3% napięcia znamionowego

jednostka: m/ft

	Split podwójny	Split próbny	Split poczwórny
Maksymalna długość do dowolnego pomieszczenia	40/131	60/197	80/262
Maksymalna długość do jednego urządzenia wewnętrznego	25/82	30/98	35/115
Maksymalna różnica poziomu pomiędzy urządzeniami wewnętrznym i zewnętrznym	15/49	15/49	15/49
Maksymalna różnica poziomu pomiędzy urządzeniami wewnętrznym	10/33	10/33	10/33

UWAGA: Przy zastosowaniu szybkozłączy można podłączyć nie więcej niż dwie rury, a maksymalna długość każdej z nich wynosi 7,5 metra.

W przypadku instalacji wielu urządzeń wewnętrznych z jednym urządzeniem zewnętrznym należy upewnić się, że długość przewodu czynnika chłodniczego i wysokość spadu między urządzeniem wewnętrznym a zewnętrznym spełniają wymagania przedstawione na poniższym rysunku:

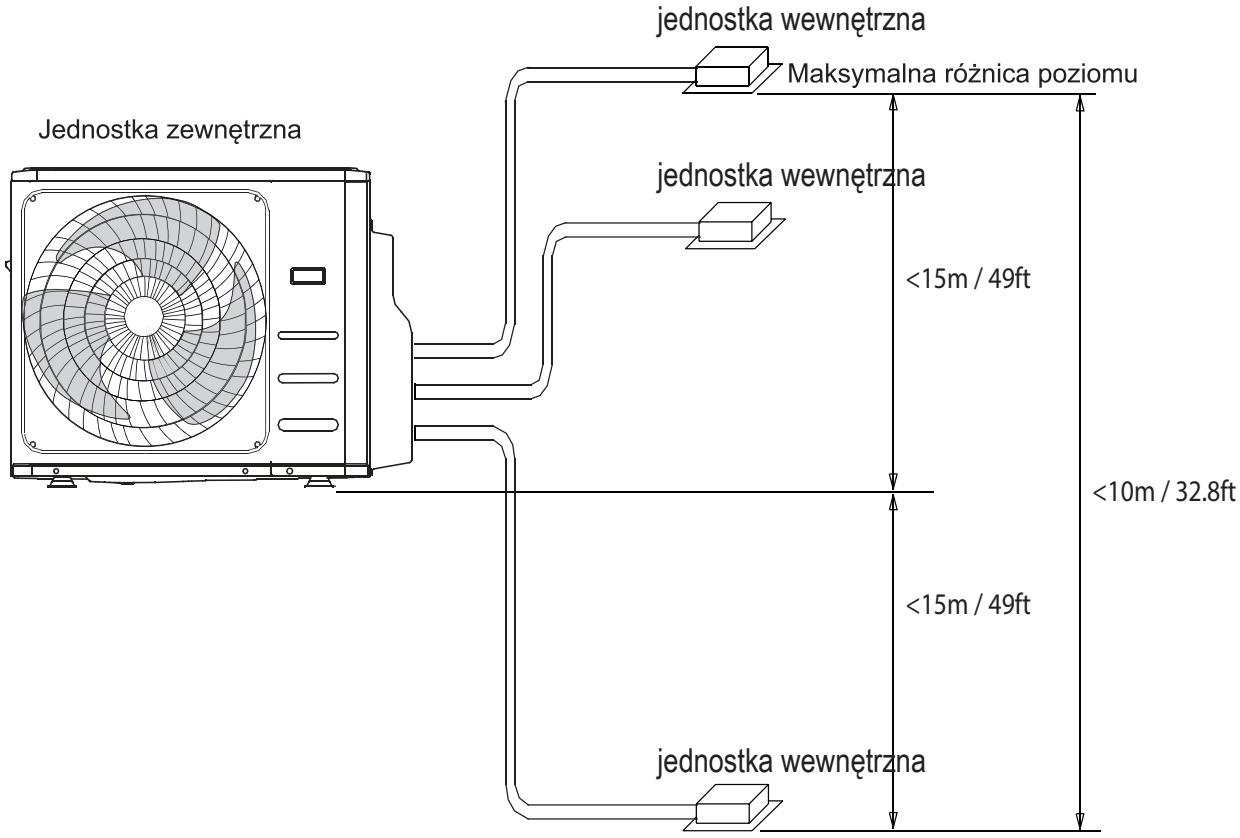

Instalacja Jednostki Zewnętrznej

Zamontuj jednostkę przestrzegając lokalnych kodeksów i regulacji które mogą być nieco inne w różnych regionach.

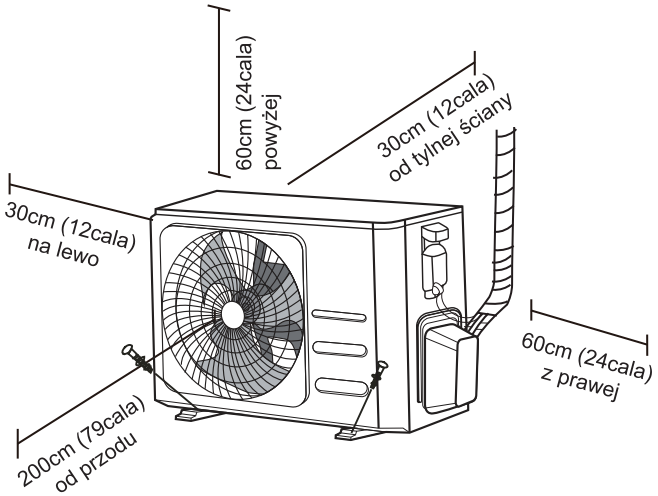

Instrukcja Instalacji –Jednostka Zewnętrzna

Krok 1: Wybierz lokalizację instalacji
Zanim zainstalujesz jednostkę zewnętrzną, musisz wybrać odpowiednie miejsce. Poniżej przedstawiono standardy, które pomogą Ci wybrać odpowiednią lokalizację urządzenia.

Właściwe miejsca instalacji spełniają następujące normy:

- ☑ Spełnia wszystkie przestrzenne wymagania wskazane z Wymaganiach Przestrzeni Instalacyjnej powyżej.
- ☑ Dobra cyrkulacja powietrza i wentylacja
- ☑ Mocne i solidne – dane miejsce może utrzymać urządzenie i nie będzie wibrować.
- ☑ Hałas z urządzenia nie będzie przeszkadzać innym.
- ☑ Chronione przed przedłużającymi się okresami bezpośredniego nasłonecznienia lub deszczu
- ☑ Należy podjąć odpowiednie działania w przypadku przewidywanych opadów śniegu, aby zapobiec gromadzeniu się lodu i uszkodzeniu przewodów.

<u>NIE</u> instaluj urządzenia w następujących miejscach:

- ⊘ W pobliżu przeszkody, która będzie blokować wloty i wylotu powietrza
- ⊘ W pobliżu ulic publicznych, zatłoczonych miejsc lub gdzie hałas z jednostki będzie przeszkadzał innym.
- ⊘ W pobliżu zwierząt lub roślin, które będą uszkodzone przez wypływ gorącego powietrza.
- ⊘ W pobliżu jakiegokolwiek źródła palnego gazu
- ⊘ W miejscu, które jest wystawione na duże ilości pyłów
- ⊘ W miejscu wystawionym na nadmierne ilości słonego powietrza

SZCZEGÓLNE WZGLĘDY DOTYCZĄCE EKSTREMALNEJ POGODY

Jeśli urządzenie jest wystawione na silny wiatr:
Zainstaluj urządzenie w taki sposób, że wentylator wylotowy znajduje się pod kątem 90° w stosunku do kierunku wiatru. Jeśli jest taka potrzeba, zbuduj barierę z przodu urządzenia, aby chronić je przed ekstremalnie silnym wiatrem.
Zobacz Rysunki poniżej.

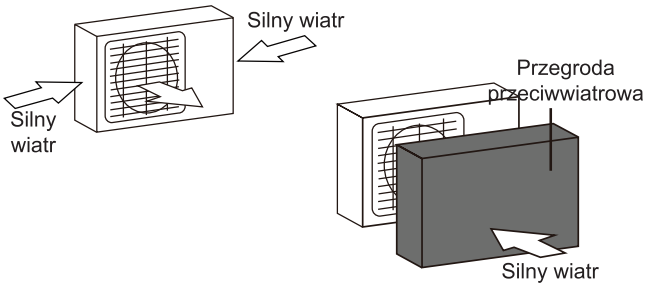

Jeśli jednostka jest często wystawiona na ulewny deszcz lub śnieg:
Zbuduj budkę nad urządzeniem, aby ochronić je przed deszczem czy śniegiem. Uważaj, aby nie utrudnić przepływu powietrza wokół urządzenia.

Jeśli jednostka jest często wystawiona na słone powietrze (nadmorskie):
Użyj jednostki zewnętrznej, która jest specjalnie zaprojektowana jako odporna na korozję.

Krok 2: Zainstaluj złącze odpływowe (tylko urządzenie z pompą cieplną)

Zanim przykręcisz jednostkę zewnętrzną, musisz zamontować złącze odpływowe w dolnej części urządzenia. Pamiętaj, że występują dwa różne rodzaje złącz odpływowych w zależności od rodzaju urządzenia zewnętrznego.

Jeśli złącze odpływowe jest wyposażone w gumową uszczelkę (patrz **Rys. A), wykonaj następujące czynności:**

1. Zamocuj gumową uszczelkę na końcu złącza spustowego, które połączy się z jednostką zewnętrzną.
2. Włóż złącze spustowe do otworu w podstawce urządzenia.
3. Obróć złącze spustowe o 90 °, aż zatrzaśnie się na swoim miejscu w kierunku przedniej części urządzenia.
4. Podłącz przedłużacz węża spustowego (nie dołączony) do złącza spustowego, aby przekierować wodę z urządzenia podczas trybu ogrzewania.

Jeśli złącze spustowe nie jest wyposażone w gumową uszczelkę (patrz rys. B), należy wykonać następujące czynności:

1. Włóż złącze spustowe do otworu w podstawce urządzenia. Złącze spustowe kliknie we właściwym miejscu.
2. Podłącz przedłużacz węża spustowego (nie dołączony) do złącza spustowego, aby przekierować wodę z urządzenia podczas trybu ogrzewania.

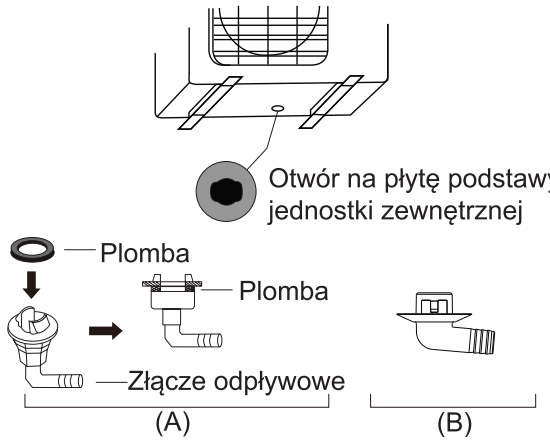

W ZIMNYM KLIMACIE

W przypadku zimnego klimatu należy się upewnić, że wąż spustowy jest tak pionowy, jak to tylko możliwe, aby zapewnić szybki odpływ wody. Zbyt wolne odprowadzanie wody może spowodować jej zamarznięcie w wężu i zalanie urządzenia.

Krok 3: Zamocuj jednostkę zewnętrzną

Jednostka zewnętrzna może być przymocowana do ziemi lub do uchwytu naściennego za pomocą śruby (M10). Przygotuj bazę instalacyjną urządzenia zgodnie z wymiarami poniżej.

WYMIARY MONTAŻOWE URZĄDZENIA

Poniżej znajduje się lista różnych rozmiarów jednostek zewnętrznych i odległości pomiędzy ich stopkami montażowymi. Przygotuj bazę instalacyjną urządzenia zgodnie z wymiarami poniżej.

Rodzaje i specyfikacje jednostki zewnętrzne

Typ rozdzielczy jednostki zewnętrznej

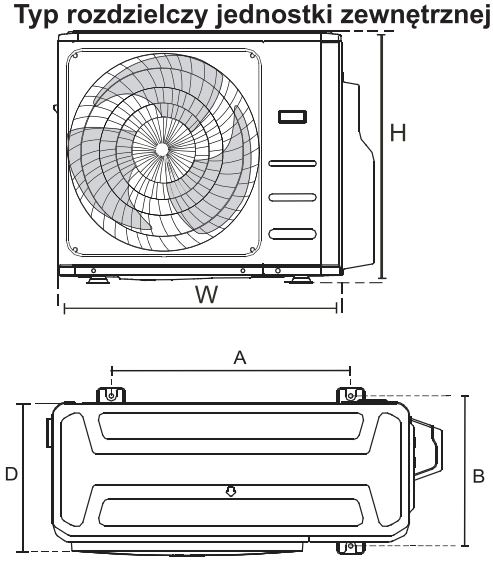

(jednostka: mm/ft **)**

urządzenia zewnętrznego WxHxD	Wymiary montażowe	
	Odległość A	Odległość B
Mod. 18k 805x554x330 (31.7x21.8x12.9)	511 (20.1)	317 (12.5)
Mod. 21k - Mod.27k 890x673x342 (35.0x26.5x13.5)	663 (26.1)	354 (13.9)
Mod. 28k 946x810x410 (37.2x31.9x16.14)	673 (26.5)	403 (15.87)

Relacje między H, A i L są następujące.

	L	A
L ≤ H	L ≤ 1/2H	25 cm / 9,8“ lub więcej
	1/2H L ≤ H	30 cm / 11.8 lub więcej
L > H	Nie można zainstalować	

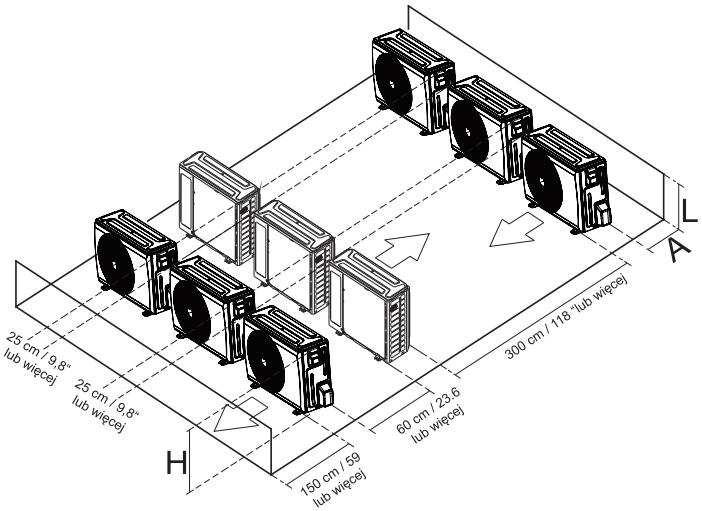

Uwagi na temat otworu wiertniczego w ścianie

Musisz wywiercić otwór w ścianie na przewody czynnika chłodniczego i kabel sygnałowy, który połączy jednostki wewnętrzne i zewnętrzne.

1. Ustal miejsce umieszczenia otworu w ścianie w miejscu jednostki zewnętrznej.
2. Za pomocą wiertarki 65 mm (2.5 “) wywierć otwór w ścianie.

   UWAGA: Podczas wiercenia otworu w ścianie należy unikać przewodów, instalacji hydraulicznej i innych wrażliwych elementów.
3. Umieść ochronny mankiet ścienny w otworze. Chroni to krawędzie otworu i pomoże je zamknąć po zakończeniu procesu instalacji.

ŚREDNICE PRZEWODÓW PRZYŁĄCZOWYCH LODÓWKI

(jednostka: cal)

Wydajność urządzenia wewnętrznego (Btu/h)	Płyn	Gas
9K/12K	1/4	3/8
12K/18K	1/4	1/2
24K	3/8	5/8

Podłączenie Rurociągów Czynnika Chłodniczego

UWAGA: Przy modelach z szybkozłączem należy zapoznać się z wewnętrzną instrukcją obsługi urządzenia w celu ustalenia sposobu montażu rury przyłączeniowej. Instrukcja obsługi urządzenia zewnętrznego nie uwzględnia tych instrukcji.

Podłączając rury czynnika chłodzącego, **nie** dopuść do tego, aby substancje lub gazy inne niż określony czynnik chłodniczy dostały się do urządzenia. Obecność innych gazów lub substancji obniży wydajność urządzenia i może spowodować nieprawidłowo wysokie ciśnienie w cyklu chłodniczym. To może spowodować wybuch i obrażenia.

Instrukcje połączenia- Rury Czynnika Chłodniczego

⚠ UWAGA

- Rura rozgałęziająca musi być zainstalowana poziomo. Kąt przekraczający 10° może spowodować awarię.
- **NIE** montuj rury łączącej dopóki obydwie jednostki wewnętrzna I zewnętrzna nie będą zamontowane.
- Zaizoluj rurociągi gazu i cieczy, aby zapobiec wyciekom wody.

Krok 1: Wytnij rury

Podczas przygotowywania przewodów czynnika chłodniczego należy zachować szczególną ostrożność, aby odpowiednio je pociąć i wypalić. Zapewni to wydajną pracę i zminimalizuje potrzebę przyszłych konserwacji.

1. Zmierz odległość między jednostką wewnętrzną i zewnętrzną.
2. Za pomocą obcinaka do rur przeciąć rurę nieco dłużej niż zmierzona odległość.
3. Upewnij się, że rura jest wycięta pod idealnym kątem 90°.

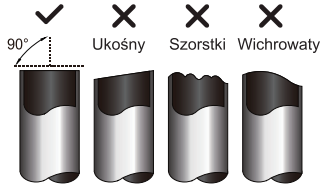

⊘ NIE DEFORMUJ RURY PODCZAS CIĘCIA

Zachowaj szczególną ostrożność, aby nie uszkodzić, wgniatać lub zdeformować rury podczas cięcia. To drastycznie obniży sprawność grzewczą urządzenia.

Krok 2: Usuń zadziory.

Zadziory mogą wpływać na hermetyczne uszczelnienie połączenia przewodów czynnika chłodniczego. Muszą być całkowicie usunięte

1. Przytrzymaj rurę pod kątem skierowanym do dołu, aby zapobiec wpadaniu zadziorów do rury.
2. Używając narzędzia do rozwiercania lub usuwania zadziorów, usuń wszystkie zadziory z sekcji cięcia rury.

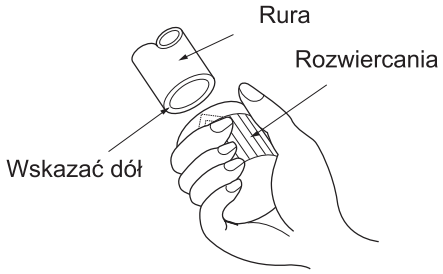

Krok 3: Opal końcówki rury

Właściwe spalanie jest niezbędne do uzyskania hermetycznego uszczelnienia.

1. Po usunięciu zadziorów z ciętej rury, uszczelnij końce taśmą PCV, aby zapobiec dostawaniu się obcych ciał do rury.
2. Osłoń rurę materiałem izolacyjnym.
3. Umieść nakrętki kielichowe na obu końcach rury. Upewnij się, że są skierowane we właściwym kierunku, ponieważ nie możesz ich założyć ani zmienić kierunku po spaleniu.

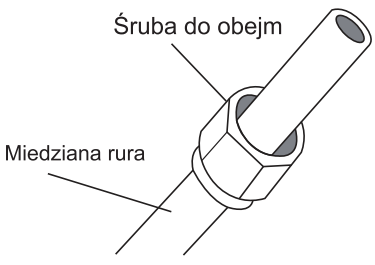

4. Usuń taśmę PCV z końcówek rury, gdy jest gotowa do wykonania dodatkowej pracy.
5. Zacisnąć na końcu rury formę kielichową. Koniec rury musi wystawać poza formą kielichową.

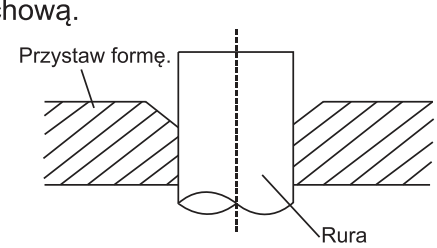

6. Założyć narzędzie do kielichu na formę
7. Obracać uchwyt narzędzia do kielichu zgodnie z ruchem wskazówek zegara, aż rura zostanie całkowicie zaciągnięta. Skręć gwint rury odpowiednio do wymiarów.

PRZEDŁUŻANIE PRZEWODÓW POZA FORMĘ OBEJMY

Wskaźnik rurowy	Moment dokręcania	Wymiar flary (A) (Jednostka: mm / cal)		Kształt obejmy
		Min.	Max.	
Ø 6.4	18-20 N.m (183-204 kgf.cm)	8.4/0.33	8.7/0.34	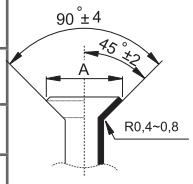
Ø 9.5	25-26 N.m (255-265 kgf.cm)	13.2/0.52	13.5/0.53	
Ø 12.7	35-36 N.m (357-367 kgf.cm)	16.2/0.64	16.5/0.65	
Ø 15.9	45-47 N.m (459-480 kgf.cm)	19.2/0.76	19.7/0.78	
Ø 19.1	65-67 N.m (663-683 kgf.cm)	23.2/0.91	23.7/0.93	
Ø 22	75-85N.m (765-867 kgf.cm)	26.4/1.04	26.9/1.06	

8. Zdemontuj narzędzie do roztapiania i formę, a następnie sprawdź koniec rury pod kątem pęknięć, a nawet płomienia.

Krok 4: Podłącz rury

Najpierw podłącz przewody miedziane do jednostki wewnętrznej, a następnie podłącz je do jednostki zewnętrznej. Najpierw należy podłączyć rurę niskociśnieniową, a następnie wysokociśnieniową.

1. Podczas podłączania nakrętek należy nakładać cienką warstwę oleju chłodzącego na rozszerzone końce rur.
2. Wyrównaj środek dwóch łączonych rur.

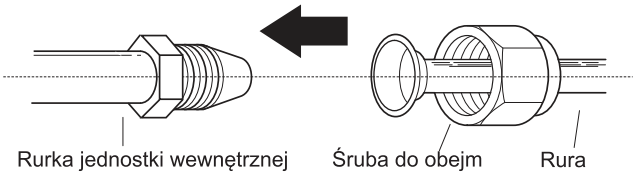

3. Dokręć nakrętkę kielichową możliwie jak najmocniej ręcznie.
4. Za pomocą klucza chwycić nakrętkę na rurce urządzenia.
5. Gdy chwycisz mocno nakrętkę, użyj klucza dynamometrycznego, aby dokręcić gwint nakrętki zgodnie z wartościami momentu obrotowego w powyższej tabeli

UWAGA: Podczas podłączania lub odłączania rur do/z urządzenia należy używać klucza płaskiego i klucza dynamometrycznego.

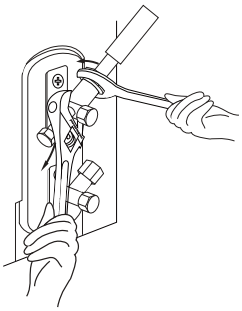

⚠ UWAGA

- Należy owinąć izolację wokół przewodów rurowych. Bezpośredni kontakt z nieizolowanymi rurami może spowodować poparzenia lub odmrożenia.
- Upewnij się, że rura jest prawidłowo podłączona.
  Zbyt mocne dokręcenie może uszkodzić wylot dzwonka, a przy dokręceniu może dojść do wycieku.

UWAGI ODNOŚNIE DO MINIMALNEGO PROMIENIA ZGIĘCIA

Ostrożnie zgnij przewody w środku zgodnie z poniższym schematem. **NIE** zginaj rurki więcej niż 90° lub więcej niż 3 razy.



6. Po podłączeniu rur miedzianych do jednostki wewnętrznej owiń przewód zasilający, kabel sygnałowy i przewody razem z taśmą wiążącą.

UWAGA: NIE przeplataj kabla sygnałowego z innymi kablami. Łącząc te elementy ze sobą, nie przeplataj się ani nie przecinaj kabla sygnałowego z żadnym innym okablowaniem.

7. Przeprowadź ten rurociąg przez ścianę i podłącz go do jednostki zewnętrznej.
8. Zaizoluj wszystkie przewody, w tym zawory jednostki zewnętrznej.
9. Otwórz zawory odcinające jednostki zewnętrznej, aby rozpocząć przepływ czynnika chłodniczego między jednostką wewnętrzną i zewnętrzną.

⚠ UWAGA

Sprawdź, czy po zakończeniu prac montażowych nie ma wycieku czynnika chłodniczego. Jeśli dojdzie do wycieku czynnika chłodniczego, należy natychmiast przewietrzyć pomieszczenie i opróżnić system (patrz część poświęcona ewakuacji powietrza w tej instrukcji).

Okablowanie

PRZED PRZYSTĄPIENIEM DO WYKONYWANIA JAKICHKOLWIEK PRAC ELEKTRYCZNYCH, ZAPOZNAJ SIĘ Z TYMI ZASADAMI

1. Okablowanie musi być zgodne z lokalnymi i krajowymi przepisami elektrycznymi i zainstalowane przez licencjonowanego elektryka.
2. Wszystkie połączenia elektryczne muszą być wykonane w zgodzie ze Schematem Połączeń Elektrycznych, który znajduje się na panelach jednostki wewnętrznej i zewnętrznej.
3. Jeśli wystąpi poważny problem z bezpieczeństwem zasilania, natychmiast przerwij pracę. Wyjaśnij to klientowi i odmów instalacji urządzenia do czasu, aż problem z bezpieczeństwem zostanie właściwie rozwiązany.
4. Napięcie zasilania powinno znajdować się w granicach 90-110% napięcia znamionowego. Niewystarczające zasilanie może spowodować nieprawidłowe działanie, porażenie prądem elektrycznym lub
5. Jeśli podłączasz zasilanie do przewodów zamontowanych na stałe, urządzenie przeciwprzepięciowe i główny przełącznik zasilania powinny być zainstalowane.
6. Jeśli podłączasz zasilanie do przewodów zamontowanych na stałe, przełącznik lub wyłącznik obwodu który rozłącz wszystkie bieguny i posiada co najmniej 3-milimetrową separację, musi być zastosowany w przewodach zamontowanych na stałe. Wykwalifikowany technik musi użyć zatwierdzonego wyłącznika obwodu lub przełącznika.
7. Podłącz urządzenie jedynie do pojedynczego odgałęzionego gniazda sieciowego. Nie podłączaj innych urządzeń do tego gniazdka.
8. Upewnij się, że klimatyzator został prawidłowo uziemiony.
9. Każdy przewód musi być dokładnie podłączony. Luźne okablowanie może doprowadzić do przegrania terminalu, powodując nieprawidłowe działanie i ewentualny pożar.
10. Nie pozwól, aby przewody stykały się albo opierały o rury czynnika chłodniczego, sprężarkę albo jakiekolwiek ruchome części urządzenia.
11. Jeśli urządzenie posiada dodatkową grzałkę elektryczną, musi być zainstalowane przynajmniej 1 metr (40cali) od jakichkolwiek materiałów palnych.
12. Aby uniknąć porażenia prądem elektrycznym, nigdy nie należy dotykać elementów elektrycznych zaraz po włączeniu zasilania. Po wyłączeniu zasilania należy zawsze odczekać 10 minut lub dłużej przed dotknięciem elementów elektrycznych.
13. Upewnij się, że nie krzyżujesz twoich przewodów elektrycznych z sygnałowymi. Może to spowodować zniekształcenie i zakłócenie.
14. Urządzenie musi być podłączone do głównego gniazdka. Z reguły, zasilanie musi mieć impedancje 32 Ohmów.
15. Żadne inne urządzenie nie powinno być podłączone do tego samego obwodu mocy.
16. Podłącz przewody zewnętrzne przed podłączeniem przewodów wewnętrznych.

⚠ OSTRZEŻENIE

PRZED PRZYSTĄPIENIEM DO JAKIEJKOLWIEK PRACY ELEKTRYCZNEJ LUB Z OKABLOWANIEM, WYŁĄCZ GŁÓWNE ZASILANIE SYSTEMU

UWAGA NA MAGNETYCZNYM WYŁĄCZNIKU TERMICZNYM

Gdy maksymalny prąd klimatyzatora jest większy niż 16A, wyłącznik termomagnetyczny lub wyłącznik zabezpieczający przed wyciekiem z urządzeniem zabezpieczającym (zakupiony, jeśli

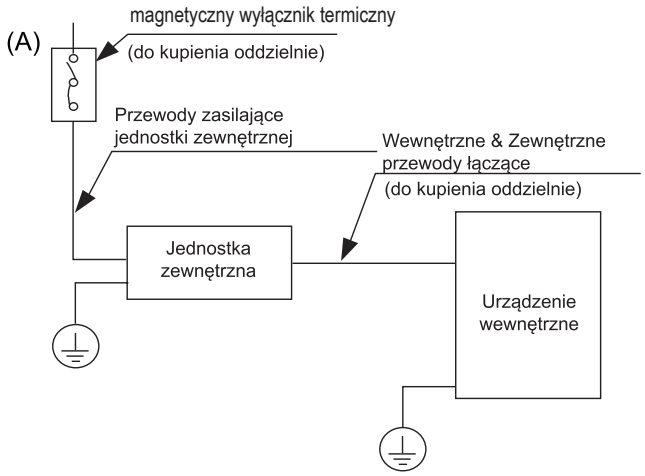

UWAGA: Kografy służą jedynie celom wyjaśniającym. Twoja maszyna może być nieco inna. Rzeczywisty kształt ma pierwszeństwo.

Okablowanie jednostki zewnętrznej

⚠ OSTRZEŻENIE

Przed przystąpieniem do jakiejkolwiek pracy elektrycznej lub instalacyjnej, włącz główne zasilanie systemu

1. Przygotuj kabel do połączenia

a. Najpierw należy wybrać odpowiedni rozmiar kabla. Koniecznie używaj kabli H07RN-F.

Minimalna Powierzchnia Przekroju Poprzecznego Kabli Zasilających i Sygnałowych (Fo celów informacyjnych)

Prąd Znamionowy Urządzenia (A)	Nominalny Przekrój (mm^2)
> 3 i ≤ 6	0,75
> 6 i ≤ 10	1
> 10 i ≤ 16	1,5
> 16 i ≤ 25	2,5
> 25 i ≤ 32	4
> 32 i ≤ 40	6

WYBIERZ ODPOWIEDNI ROZMIAR KABLA

Rozmiar kabla zasilającego, kabla sygnałowego, bezpiecznika i potrzebnego przełącznika zależy od maksymalnego natężenia prądu urządzenia. Maksymalne natężenie prądu jest podane na tabliczce znamionowej znajdującej się na bocznym panelu urządzenia. Zapoznaj się z tą tabliczką, aby wybrać właściwy kabel, bezpiecznik czy przełącznik.

b. Używając szczypców do ściągania izolacji, ściągnij osłonę gumową z obu końców kabla sygnałowego, aby odsłonić około 15cm (5.9”) przewodu.

c. Ściągnij izolację z końców.

d. Używając zaciskarki do przewodu, zaciśnij końcówki na końcach.

UWAGA: Podczas podłączania przewodów należy ściśle przestrzegać schematu elektrycznego znajdującego się w pokrywie skrzynki elektrycznej.

2. Zdejmij pokrywę elektryczną jednostki zewnętrznej. Jeśli nie ma osłony na jednostce zewnętrznej, zdejmij śruby z płyty konserwacyjnej i usuń z płyty ochronnej.

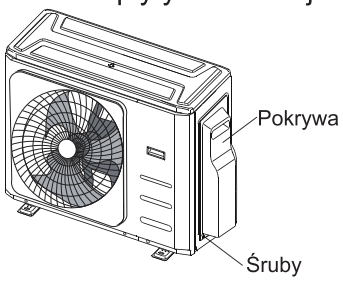

3. Podłącz końcówki u do końcówek Dopasuj kolory przewodów/etykiety z etykietami na listwie zaciskowej. Mocno przykręć zaczep u każdego przewodu do odpowiedniego zacisku.
4. Zacisnąć kabel za pomocą przewidzianego do tego celu zacisku kablowego.
5. Zaizoluj nieużywane przewody za pomocą taśmy izolacyjnej. Trzymaj je z dala od jakichkolwiek części elektrycznych lub metalowych.
6. Ponownie założyć osłonę elektrycznego pudełka kontrolnego.

Rysunek okablowania

⚠ UWAGA

Podłączyć kable połączeniowe do zacisków oznaczonych odpowiednimi numerami na listwie zaciskowej urządzenia wewnętrznego i zewnętrznego. Na przykład zacisk L1(A) urządzenia zewnętrznego musi być połączony z zaciskiem L1/1 urządzenia wewnętrznego. Urządzenie zewnętrzne może pasować do różnych typów urządzeń wewnętrznych, numery na listwie zaciskowej urządzenia wewnętrznego mogą się nieznacznie różnić. Należy zwrócić szczególną uwagę podczas podłączania przewodów.

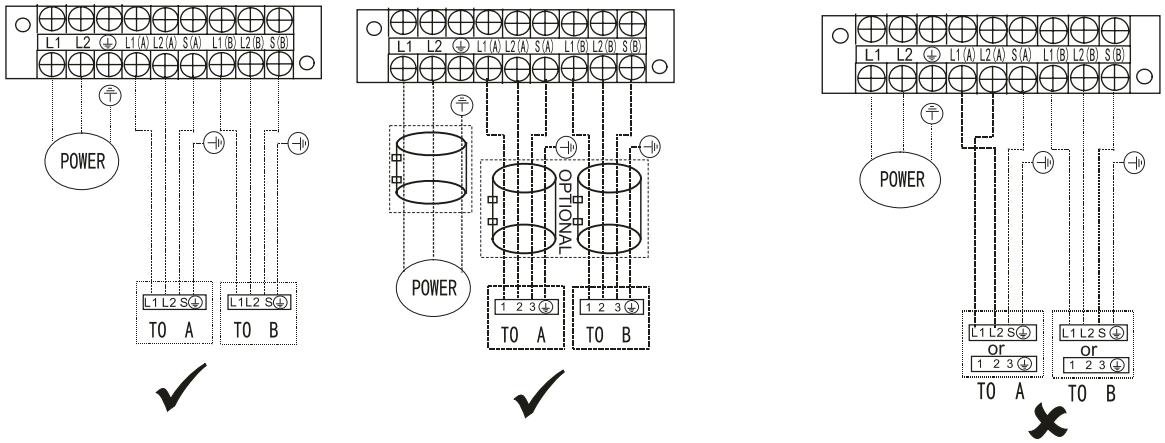

UWAGA: W przypadku modeli z szybkozłączem należy zapoznać się z <<Instrukcją obsługi i instrukcją instalacji >> dołączoną do urządzenia wewnętrznego

UWAGA: Jeśli użytkownicy końcowi zamierzają wykonać okablowanie we własnym zakresie, należy zapoznać się z poniższymi rysunkami.
Przeprowadzić główny przewód zasilający przez dolne gniazdo zacisku kablowego.
---- Ten symbol oznacza okablowanie w miejscu instalacji

Modele Dual Split

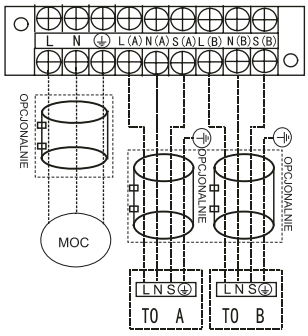

Modele Trial Split

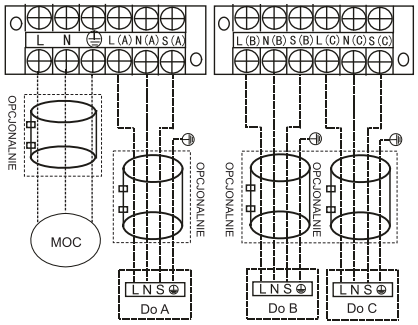

Modele Quad Split

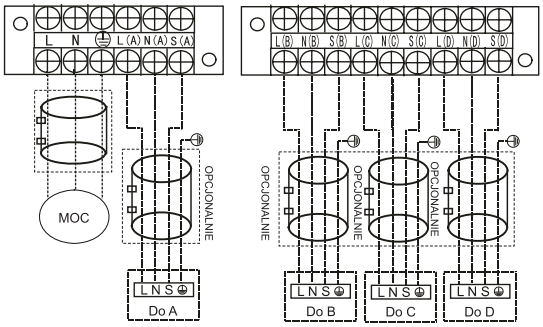

⚠ UWAGA

Po potwierdzeniu powyższych warunków, podczas wykonywania okablowania należy przestrzegać poniższych zasad:

- Zawsze należy dysponować indywidualnym obwodem zasilania przeznaczonym specjalnie dla klimatyzatora. Należy zawsze zwracać uwagę na schemat obwodu umieszczony na wewnętrznej stronie pokrywy sterowania.
- Podczas transportu może dojść do poluzowania śrub mocujących przewody w obudowie osprzętu elektrycznego. Ponieważ poluzowane śruby mogą spowodować przepalenie przewodów, należy sprawdzić, czy śruby są dokładnie dokręcone
- Należy sprawdzić dane techniczne dotyczące zasilania.
- Należy upewnić się, że moc elektryczna jest wystarczająca.
- Należy upewnić się, że napięcie rozruchowe jest utrzymywane na poziomie ponad 90 procent napięcia znamionowego podanego na tabliczce znamionowej.
- Należy upewnić się, że grubość kabla jest zgodna z danymi technicznymi dotyczącymi zasilania.
- W miejscach wilgotnych lub mokrych należy zawsze instalować wyłącznik różnicowo-prądowy.
- Następujące czynniki mogą być spowodowane spadkiem napięcia: wibracje wyłącznika magnetycznego, uszkodzenie punktu styku, uszkodzenie bezpieczników i zakłócenie normalnego funkcjonowania.
- Odłączenie od zasilania musi być wbudowane w stałe okablowanie. Należy zapewnić separację styków szczeliny powietrznej co najmniej 3mm w każdym czynnym (fazowym) przewodzie.
- Przed dostępem do zacisków, wszystkie obwody zasilające muszą być odłączone.

UWAGA:
Aby spełnić wymagania EMC, które są określone przez międzynarodowy standard CISPR 14-1:2005/A2:2011 w poszczególnych krajach lub regionach, należy upewnić się, że zastosowano odpowiednie pierścienie magnetyczne na urządzeniu zgodnie ze schematem połączeń, który jest dołączony do urządzenia.
Należy skontaktować się z dystrybutorem lub instalatorem w celu uzyskania dalszych informacji i zakupu pierścieni magnetycznych (dostawcą pierścieni magnetycznych jest TDK (model ZCAT3035-1330) lub podobny).

Odpowietrzanie

Przygotowania i Środki Ostrożności

Powietrze i ciała obce w obiegu czynnika chłodniczego mogą spowodować nieprawidłowy wzrost ciśnienia, co może uszkodzić klimatyzator, zmniejszyć jego wydajność i spowodować obrażenia. Użyj pompy próżniowej i manometru, aby odprowadzić czynnik chłodniczy z obwodu, usuwając wszelki niekondensujący gaz i wilgoć z systemu.
Odprowadzenie należy przeprowadzić przy pierwszej instalacji i po przeniesieniu urządzenia.

PRZED PRZEPROWADZENIEM ODPROWADZENIA

- ☑ Upewnij się, że rury łączące pomiędzy jednostką wewnętrzną i zewnętrzną są prawidłowo połączone.
- ☑ Należy upewnić się, że wszystkie przewody są podłączone.

Instrukcje Ewakuacji

Przed pierwszym użyciem manometru i pompy próżniowej należy przeczytać ich instrukcje obsługi, aby upewnić się co do prawidłowego sposobu ich użycia.

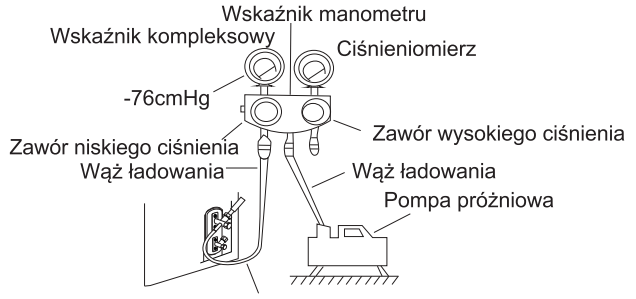

Zawór niskiego ciśnienia

1. Podłączyć wąż doładowujący manometru do portu serwisowego na zaworze niskiego ciśnienia urządzenia zewnętrznego.
2. Podłączyć wąż doładowujący manometru z pompy próżniowej.
3. Otwórz stronę Niskiego Ciśnienia manometru. Pozostaw stronę Wysokiego Ciśnienia zamkniętą.
4. Włącz pompę próżniową, aby opróżnić system.
5. Uruchom próżnię przez co najmniej 15 minut lub do momentu, gdy miernik stężenia odczyta -76cmHG (-1x105Pa).
6. Zamknąć zawór niskiego ciśnienia manometru rozgałęźnego i włączyć pompę próżniową.
7. Odczekaj 5 minut, a następnie sprawdź, czy nie nastąpiła zmiana ciśnienia w systemie.

UWAGA: Jeśli nie ma zmian w ciśnieniu w układzie, odkręć korek z zapakowanego zaworu (zawór wysokiego ciśnienia). Jeśli nastąpi zmiana ciśnienia w systemie, może dojść do wycieku gazu.

8. Włożyć klucz sześciokątny do zaworu upakowanego (zawór wysokiego ciśnienia) i otworzyć zawór przekręcając klucz o 1/4 w kierunku przeciwnym do ruchu wskazówek zegara.
   Słuchaj gazu, aby opuścić system, a następnie zamknij zawór po 5 sekundach.

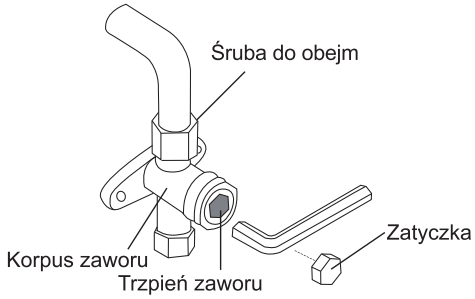

9. Obserwuj wskaźnik ciśnienia przez minutę, aby upewnić się, że nie ma zmiany ciśnienia. Wskazanie wartości powinno być nieco wyższe niż ciśnienie atmosferyczne.
10. Usuń wąż do ładowania z portu serwisowego.
11. Za pomocą klucza sześciokątnego otwórz całkowicie zawory wysokiego i niskiego ciśnienia.

OTWÓRZ DELIKATNIE TRZPIEŃ ZAWORU

Podczas otwierania trzpieni zaworu obróć klucz sześciokątny, aż trafi on w zatyczkę. **NIE** próbuj dalej otwierać zaworu.

12. Dokręć ręcznie nakrętki zaworów, a następnie dokręć je przy pomocy odpowiedniego narzędzia.
13. Jeśli w urządzeniu zewnętrznym zastosowano wszystkie zawory podciśnieniowe, a pozycja podciśnienia znajduje się na zaworze głównym, oznacza to, że system nie jest połączony z urządzeniem wewnętrznym. Zawór musi być dokręcony za pomocą nakrętki. Przed rozpoczęciem pracy należy sprawdzić, czy nie występują wycieki gazu, aby zapobiec nieszczelności.

Uwaga o dodawaniu czynnika chłodniczego

⚠ UWAGA

- Ładowanie czynnika chłodniczego należy wykonać po okablowaniu, odkurzaniu i testach szczelności.
- **NIE** WOLNO przekraczać maksymalnej dozwolonej ilości czynnika chłodniczego ani przeładować systemu.
  Może to spowodować uszkodzenie urządzenia lub wpłynąć na jego funkcjonowanie.
- Ładowanie nieodpowiednimi substancjami może spowodować wybuch lub wypadek. Upewnij się, że zastosowano odpowiedni czynnik chłodniczy.
- Pojemniki z czynnikiem chłodniczym należy otwierać powoli. Zawsze używaj środków ochronnych podczas ładowania systemu.
- **NIE** mieszaj typów czynników chłodniczych.
- W przypadku modelu czynnika chłodniczego R32 należy upewnić się, że warunki w danym obszarze zostały zabezpieczone poprzez kontrolę palnego materiału, gdy czynnik chłodniczy został dodany do klimatyzatora.

N=2 (modele Dual Split), N3 (modele Trial Split), N4 (modele Quad Split)
W zależności od długości przewodów przyłączeniowych lub ciśnienia w opróżnionym systemie konieczne może być uzupełnienie czynnika chłodniczego. Informacje o ilości czynnika chłodniczego, który należy dodać, znajdują się w poniższej tabeli:

DODATKOWY CZYNNIK CHŁODNICZY NA DŁUGOŚĆ RURY

Długość rury przyłączeniowej (m)	Metoda przedmuchiwania powietrza	Dodatkowy czynnik chłodniczy	
Długość rury wstępnego doładowania (ft/m) (długość rury wstępnego doładowania xN)	Pompa Próżniowa	N/A	
Dłuższa niż (długość rury wstępnego doładowania xN) ft/m	Pompa Próżniowa	Strona płynu: Ø 6.35 (Ø 1/4”) R32 (Całkowita długość rury-długość rury wstępnego doładowania xN)x12g/m (Całkowita długość rury-długość rury wstępnego doładowania xN)x0.13oZ/ft	Strona płynu: Ø 9.52 (Ø 3/8”) R32 (Całkowita długość rury-długość rury wstępnego doładowania xN)x24g/m (Całkowita długość rury-długość rury wstępnego doładowania xN)x0.26oZ/ft

UWAGA: Długość rury wstępnego ładowania wynosi 7,5m.

Schemat Instalacji

Kontrola bezpieczeństwa elektrycznego

Po zakończeniu instalacji należy przeprowadzić kontrolę bezpieczeństwa elektrycznego. Należy uwzględnić następujące obszary:

1. Odporność izolacji

   Rezystancja izolacji musi wynosić więcej niż 2MΩ.

2. Uziemienia

   Po zakończeniu instalacji uziemienia należy zmierzyć rezystancję uziemienia wzrokowo i za pomocą miernika rezystancji uziemienia.

   Upewnić się, że rezystancja uziemienia jest mniejsza niż 4Ω.

3. Kontrola szczelności elektrycznej (przeprowadzana podczas testu, gdy urządzenie jest włączone)

   Podczas czynności testowych po zakończeniu instalacji, należy użyć sondy elektrooporowej i multimetru do sprawdzenia szczelności elektrycznej. W przypadku wystąpienia nieszczelności należy natychmiast wyłączyć urządzenie. Wypróbować różne rozwiązania, aż urządzenie zacznie działać prawidłowo.

Kontrola szczelności gazu

1. Metoda z użyciem wody z mydłem:

   Za pomocą miękkiej szczotki rozprowadzić roztwór wody z mydłem lub neutralnego detergentu w płynie na złączu urządzenia wewnętrznego lub na złączach urządzenia zewnętrznego, aby sprawdzić, czy w miejscach połączeń rur nie występują przecieki. W przypadku pojawienia się pęcherzyków powietrza oznacza to, że w rurach występuje nieszczelność.

2. Czujnik przecieków

   Za pomocą wykrywacza nieszczelności sprawdzić, czy nie występują przecieki.

UWAGA: Rysunek służy wyłącznie do celów informacyjnych. Rzeczywista kolejność punktów A, B, C, D na urządzeniu może być nieco inna niż w zakupionym urządzeniu, ale ogólny kształt pozostanie identyczny.

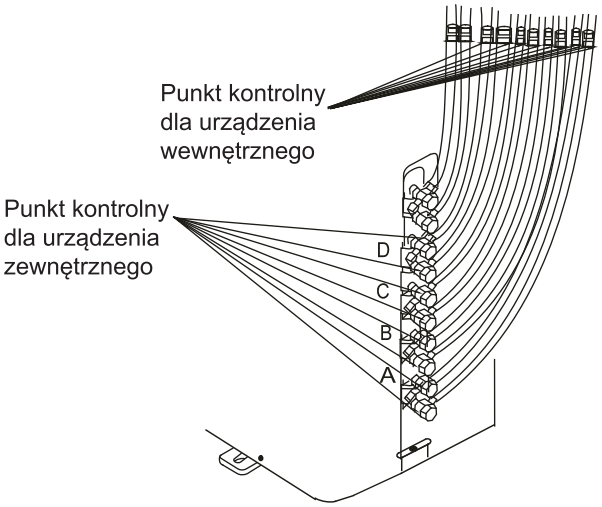

A, B, C i D to oznaczenia jednostek Quad Split.

Uruchomieniem Testowym

PRZED Testowe Uruchomienie

Uruchomienie testowe musi być wykonane po całkowitym zainstalowaniu całego systemu. Przed wykonaniem próby należy potwierdzić następujące czynności:

a) Urządzenia wewnętrzne i zewnętrzne są prawidłowo zainstalowane.
b) Rurociągi i okablowanie są prawidłowo podłączone.
c) Brak przeszkód w pobliżu wlotu i wylotu urządzenia, które mogłyby spowodować słabą wydajność lub wadliwe działanie produktu.
d) Układ chłodzenia nie wycieka.
e) System drenażowy jest niezakłócony i odprowadzany do bezpiecznego miejsca.
f) Izolacja cieplna jest prawidłowo zainstalowana.
g) Przewody uziemiające są prawidłowo podłączone.
h) Długość rurociągów i dodatkowa pojemność przechowywania środka chłodzącego jest zarejestrowana.
i) Napięcie zasilania jest właściwym napięciem dla klimatyzatora.

⚠ UWAGA

Niewykonanie uruchomienia testowego może spowodować uszkodzenie urządzenia, zniszczenie mienia lub obrażenia ciała.

Instrukcje Uruchomieniem Testowym

1. Otworzyć zawory odcinające ciecz i gaz.
2. Włącz główny przełącznik zasilania i pozwól urządzeniu się rozgrzać.
3. Ustaw klimatyzator w trybie CHŁODZENIA.
4. Dla jednostki wewnętrznej
   a. Upewnij się, że pilot i jego przyciski działają prawidłowo.
   b. Upewnij się, że nawiewniki poruszają się prawidłowo i można je ustawiać za pomocą pilota.
   c. Sprawdź dwukrotnie, czy temperatura w pomieszczeniu jest prawidłowo rejestrowana.
   d. Upewnij się, że wskaźniki na pilocie i panel wyświetlacza na jednostce wewnętrznej działają prawidłowo.
   e. Upewnij się, że przyciski ręczne na jednostce wewnętrznej działają prawidłowo.
   f. Sprawdź czy system odwadniający nie jest zapchany i spływa płynnie.
   g. Upewnij się, że nie ma wibracji lub nietypowych dźwięków podczas pracy.
5. Dla jednostki zewnętrznej
   a. Sprawdź czy system chłodniczy nie przecieka.
   b. Upewnij się ponownie, że nie ma wibracji lub nietypowych dźwięków podczas pracy.
   c. Upewnij się, że powiew, dźwięk i woda wytworzona przez urządzenie nie przeszkadza twoim sąsiadom oraz nie stanowi zagrożenia dla otoczenia.

UWAGA: Jeśli urządzenie działa nieprawidłowo lub nie działa zgodnie z Twoimi oczekiwaniami, przed skontaktowaniem się z działem obsługi klienta zapoznaj się z rozdziałem Rozwiązywanie problemów w instrukcji obsługi.

Funkcja automatycznej korekty instalacji elektrycznej/rurowej

Funkcja automatycznej korekty okablowania/rur

Nowsze modele wyposażone są obecnie w funkcję automatycznej korekty błędów w okablowaniu/rurowaniu. Naciskać "przełącznik kontrolny" na płytce PCB jednostki zewnętrznej przez 5 sekund, aż dioda LED wyświetli "CE", co oznacza, że ta funkcja działa,Po około 5-10 minutach od naciśnięcia przełącznika "CE" znika, co oznacza, że błąd w okablowaniu/rurkach został usunięty, a wszystkie przewody/rurki są prawidłowo podłączone.

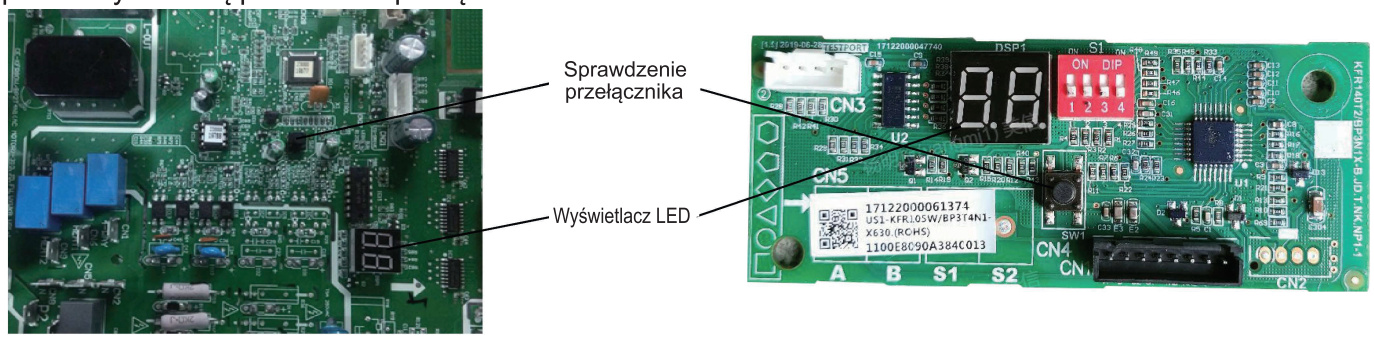

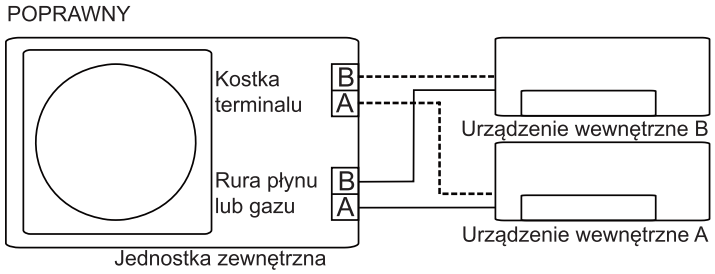

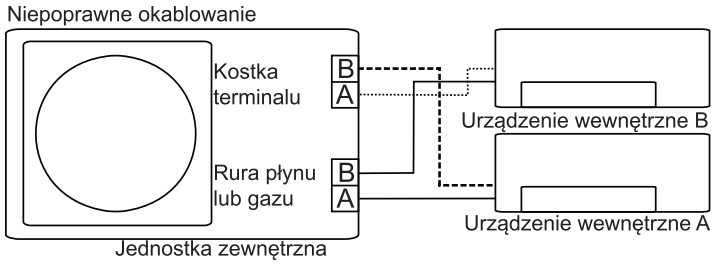

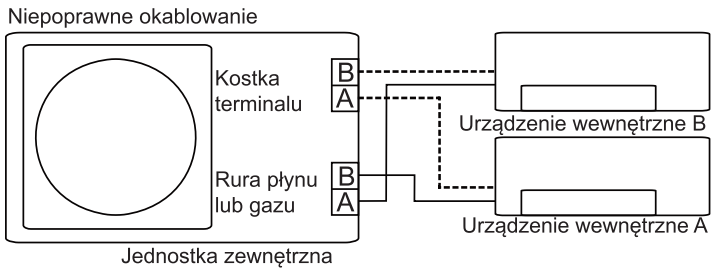

Jak włączyć tę funkcję

1. Należy sprawdzić, czy temperatura zewnętrzna jest wyższa niż 5°C.
   (Ta funkcja nie działa, gdy temperatura zewnętrzna jest niższa niż 5°C)
2. Należy sprawdzić, czy zawory odcinające na rurociągu cieczowym i gazowym są rozwarte.
3. Włączyć wyłącznik i odczekać co najmniej 2 minuty.
4. Nacisnąć przełącznik kontrolny na płycie drukowanej urządzenia zewnętrznego, na wyświetlaczu LED „CE".

Projekt i specyfikacje mogą ulec zmianie bez wcześniejszego powiadomienia w celu ulepszenia produktu. Skontaktuj się ze sprzedawcą lub producentem po więcej szczegółów. Wszelkie aktualizacje instrukcji będą umieszczane na stronie internetowej serwisu, należy zapoznać się z najnowszą wersją.

CERTYFIKAT JAKOŚCI : GWARANACJA
DLA KLIMATYZATORÓW TYPU SPLIT

Gwarancja wynosi 2 lata, z wyjątkiem elementów podlegających normalnemu zużyciu eksploatacyjnemu (akumulatory, filtry, bezpieczniki itp.), na które nie udzielono gwarancji. Gwarancja biegnie od daty uruchomienia, ale nie później niż 2 miesiące po zakupie. Jeżeli uruchomienie nastąpi po 2 miesiącach od zakupu, okres gwarancji rozpoczyna się od daty wystawienia faktury.

GWARANCJA JEST WAŻNA TYLKO Z FAKTURĄ ZAKUPU.

KTÓRA MUSI BYĆ PRZEDSTAWIONA NA ŻĄDANIE SERWISU

W CAŁYM OKRESIE GWARANCJI.

UWAGA! BRAK CERTYFIKATU GWARANCYJNEGO STANOWI UTRATĘ GWARANCJI.

WARUNKI GWARANCJI

Beneficjent wraz ze sprzedawcą jest zobowiązany do sprawdzenia w momencie zakupu, czy opakowanie zawiera wszystkie elementy.

1. Produkt został dostarczony do kupującego wraz z:
   - oryginalny dowód zakupu
   - dokumentacja techniczna
   - certyfikat gwarancji wypełniony i podpisany przez dystrybutora.
2. FERROLI nie ponosi odpowiedzialności za niewłaściwy wybór sprzętu. Klimatyzator jest przeznaczony wyłącznie do użytku domowego (mieszkalnego, biurowego, handlowego), a nie przemysłowego (chłodnie serwerowni, laboratoriów lub kuchni, czy pomieszczeń komercyjnych przy dużym natężeniu ruchu i dużych lub częstych otwarciach wyjść, przestrzeni z silnymi źródłami ciepła).
3. Dokumentacja techniczna, karta gwarancyjna; na fakturze zakupu będzie przechowywana w miejscu instalacji urządzenia.
4. Średnia żywotność sprzętu wynosi 10 lat
5. Niniejszy CERTYFIKAT GWARANCYJNY potwierdza jakość produktów FERROLI, ograniczając się tylko do wad materiałowych lub wykonawczych ze strony producenta, decydując się tym samym na naprawę lub dostarczenie bezpłatnie części, które mają wady lub wady produkcyjne, odpowiednio bezpłatna wymiana produktu , chyba że żądanie to jest niemożliwe lub nieproporcjonalne. Wydajność we wspomnianym okresie jest gwarantowana, w warunkach montażu i pracy w normalnych warunkach, zgodnie z przepisami, zaleceniami technicznymi; Wszelkie niedogodności wynikające z ich nieprzestrzegania należą do wyłącznej odpowiedzialności użytkownika.
6. W sprawie interwencji serwisowych należy skontaktować się z firmą, która zainstalowała sprzęt lub z autoryzowanym centrum serwisowym FERROLI Poland. Adresy dostępne na stronie www.ferroli.com.pl.
7. W przypadku stwierdzenia wady wynikającej z nieprawidłowej obsługi lub konserwacji sprzętu, beneficjent ponosi pełną odpowiedzialność finansową zarówno za wymienione części, jak i naprawy oraz koszty związane z dojazdem.
8. Urządzenia klimatyzacyjne nie mogą być pojedynczym źródłem ogrzewania przestrzeni ze względu na ograniczenia termiczne temperatur zewnętrznych / wewnętrznych.
9. Aby móc skorzystać z zalet oferowanych przez gwarancję, w tym okresie w przypadku każdej interwencji należy dzwonić wyłącznie do firm serwisowych autoryzowanych przez FERROLI Poland, w przeciwnym razie produkt straci gwarancję. FERROLI Poland, za pośrednictwem autoryzowanych jednostek serwisowych, zapewnia wykonanie czynności serwisowych zarówno w okresie gwarancyjnym, jak i po okresie gwarancji. Gwarancja udzielana jest na warunkach zgodności z wymogami niniejszego CERTYFIKATU GWARANCYJNEGO i dołączonej dokumentacji technicznej, zaleceń zgodnych z obowiązującymi przepisami.
10. Instalacja urządzenia klimatyzacyjnego zostanie wykonana wyłącznie przez wyspecjalizowaną firmę . W przeciwnym razie gwarancja przepada.

OGRANICZENIA GWARANCJI

GWARANCJA wygasa w sytuacji:

a. niewłaściwy transport, przeładunek lub przechowywanie, nierówności, zarysowania,
b. nieprawidłowa instalacja lub uruchomienie, wykonane przez nieupoważniony personel, niezgodne z przepisami i zaleceniami;
c. wykorzystanie sprzętu do celów innych niż te, do których było przeznaczone;
d. używanie sprzętu bez obowiązkowych filtrów powietrza, stosowanie niezgodnych filtrów lub ich okresowych zanieczyszczeń;
e. awarie urządzenia klimatyzacyjnego spowodowane stratami gazu w wyniku niewłaściwego podłączenia obwodów,
awaria w rurach i jednostce wewnętrznej przed otwarciem zaworów jednostki zewnętrznej ;
f. wahania napięcia zasilania elektrycznego inne niż 230 V prądu przemiennego o więcej niż ± 10%;
g. podłączenie do instalacji elektrycznych bez uziemienia lub o rezystancji większej niż 4 Ohm
h. instalacja i eksploatacja sprzętu w temperaturach poniżej 10 ° C.
i. niedowymiarowanie prowadzące do złych warunków pracy;
j. uszkodzenie sprzętu w wyniku pożarów lub klęsk żywiołowych (powodzie, wyładowania atmosferyczne itp.)
k. istnienie ciał obcych w sprzęcie
l. użycie części lub podzespołów nieoryginalnych lub nie dostarczone przez FERROLI Poland

OSTRZEŻENIE ! Zatkanie kurzem lub innymi zanieczyszczeniami jednostki zewnętrznej może spowodować awarię sprężarki która nie jest objęta gwarancją. Zaleca się zawarcie umowy serwisowej z wyspecjalizowaną firmą.

Z zakresu gwarancji wykluczone są :

a. czyszczenie filtrów, rury kondensacyjnej i wymienników ciepła (skraplacz, parownik)
b. brakujące lub zużyte baterie elektryczne
c. czyszczenie rury odprowadzającej kondensat w przypadku jej zatkania
d. wybór nieodpowiedniego systemu pracy
e. prace konserwacyjne urządzeń.

Produkt/Model: ..... Nr:..... z dnia.....

Seria jednostek zewnętrznych.....
Seria jednostek wewnętrznych (1):..... Seria jednostek wewnętrznych (2).....
Seria jednostek wewnętrznych (3):..... Seria jednostek wewnętrznych (4):.....
Zakup:.....
Adres:.....
Sprzedawca:.....
Adres:.....
Faktura nr.:..... data : .....
Jednostka montażowa.....
Nazwisko montera..... Podpis..... Data Montażu.....

DYSTRYBUTOR	JEDNOSTKA SPRZEDAJĄCA	KUPUJĄCY
Ferroli Poland	LS	Przyjmuje do wiadomości informacje zawarte w tym certyfikacie
	Podpis	**Podpis**

Conform Regulamentului General privind Protectia Datelor 679/2016, firma de service isi asuma responsabilitatea pentru completarea corecta a informatiilor, pentru clarificarea fata de client a importantei bifarii optiunilor referitoare la protectia datelor si pentru transferul corect si conform al acestor informatii in programul de raportare pus la dispozitie de FERROLI ROMANIA SRL.

Índice de Conteúdos

Precauções de Segurança..... 04

Manual de Instruções

Componentes e Funções Principais da Unidade 08

1. Componentes 08
2. Temperatura de operação 10
3. Características.....11

Operação e Manutenção 13

Resolução de Problemas..... 14



NOTA IMPORTANTE:
Leia este manual e o MANUAL DE SEGURANÇA (se houver) cuidadosamente antes de instalar ou operar seu novo equipamento de ar condicionado. Certifique-se de guardar este manual para referência futura.

Manual de Instalação

Acessórios 17

Resumo da Instalação..... 18

Diagrama de Instalação 19

Especificaçõe 20

Instalação de Aparelhos Externos..... 21

1. Escolha do local da instalação 21
2. Instale a junta de drenagem 22
3. Âncora da unidade exterior 22

Conexão de Tubagem de Refrigerante 24

1. Cortar tubos..... 24
2. Remova as saliências..... 24
3. Extremidades abocardadas do tubo..... 24
4. Conecte os tubos..... 25

Cabos Elétricos 27

1. Fiação de Unidade Externa. 28
2. Figura da Cablagem 29

Evacuação de Ar..... 32

1. Nota Sobre a Adição de Refrigerante..... 33
2. Verificação de Segurança e azamento..... 34

Execução de teste 35

Função de Correção Automática de Cablagem/Tubagem 36

Precauções de Segurança

Leia as precauções de segurança antes da operação e instalação

Instalações incorretas que ignorem as instruções podem causar danos ou ferimentos graves.
A gravidade dos possíveis danos ou ferimentos é classificada como **AVISO** ou **CUIDADO**.

⚠ AVISO	⚠ CUIDADO
Este símbolo indica a possibilidade de ferimentos pessoais ou perda de vida.	Este símbolo indica a possibilidade de danos materiais ou sérias consequências

⚠ AVISO

Este aparelho pode ser usado por crianças a partir dos 8 anos de idade e por pessoas com capacidades físicas, sensoriais ou mentais reduzidas ou falta de experiência e conhecimento se elas receberem supervisão ou instruções relacionadas ao uso do aparelho de modo seguro e entenderem os perigos envolvidos. As crianças não devem brincar com o aparelho. A limpeza e a manutenção do aparelho não podem ser feitas por crianças sem supervisão.

Este aparelho não se destina a ser utilizado por pessoas (incluindo crianças) com capacidades físicas, sensoriais ou mentais reduzidas ou falta de experiência e conhecimento, a menos que tenham recebido supervisão ou instruções relacionadas com a utilização do aparelho por uma pessoa responsável pela sua segurança. As crianças devem estar sob supervisão para garantir que não brincam com o aparelho.

⚠ AVISO PARA A UTILIZAÇÃO DO PRODUTO

- Se surgir uma situação anormal (como um cheiro a queimado), desligue imediatamente a unidade e desconecte a alimentação. Contacte o seu revendedor pedindo instruções para evitar choques elétricos, incêndio ou lesões.
- **Não** insira os dedos, hastes ou outros objetos na entrada ou saída de ar. Isto pode causar lesões, pois o ventilador poderá estar a rodar a velocidades elevadas.
- **Não** utilize sprays inflamáveis, como spray para cabelo, laca ou tinta perto do aparelho. Poderá causar incêndio ou combustão.
- **Não** opere o ar condicionado em locais próximos ou em torno de gases combustíveis. O gás emitido pode acumular-se à volta da unidade e causar explosão.
- **Não** opere o seu ar condicionado num ambiente húmido, como uma casa de banho ou lavandaria. Muita exposição à água pode causar curto-circuito nos componentes elétricos.
- **Não** exponha o seu corpo directamente ao ar frio durante um período de tempo prolongado.
- **Não** permita que as crianças brinquem com o ar condicionado. As crianças devem ser sempre supervisionadas ao redor da unidade.
- Se o ar condicionado for utilizado junto com queimadores outros aparelhos de aquecimento, ventile completamente a sala para evitar deficiência de oxigênio
- Em certos ambientes funcionais, como cozinhas, salas de serviço, etc., a utilização de aparelhos de ar condicionado especialmente projetadas é altamente recomendado.

ADVERTÊNCIAS DE LIMPEZA E MANUTENÇÃO

- Desligue o dispositivo e desconecte a alimentação antes de limpar. Não fazer isto pode causar choque elétrico.
- **Não** limpe o ar condicionado com quantidades excessivas de água.

AVISOS SOBRE LIMPEZA E MANUTENÇÃO

- **Não** limpe o ar condicionado com agentes de limpeza combustíveis. Agentes de limpeza combustíveis podem causar incêndio ou deformação.

⚠ CUIDADO

- Se o ar condicionado não for usado por um longo período de tempo, desconecte-o da fonte de alimentação.
- Desligue e desconecte a unidade durante tempestades.
- Certifique-se de que a condensação de água pode drenar livremente da unidade
- **Não** opere o ar condicionado com as mãos molhadas. Isso pode causar choque elétrico.
- **Não** utilize o dispositivo para qualquer outro fim que não seja o seu uso pretendido
- **Não** suba ou coloque objetos em cima da unidade externa.
- **Não** permita que o ar condicionado funcione durante longos períodos de tempo com as portas ou janelas abertas, ou se a humidade for muito elevada.

⚠ ADVERTÊNCIAS ELÉTRICAS

- Utilize apenas o cabo de alimentação especificado. Se o cabo de alimentação estiver danificad deve ser substituído pelo fabricante ou por um representante de assistência certificado
- Mantenha a ficha de energia limpa. Remova todo o pó ou sujidade que esteja acumulado na fic ou à volta desta. Fichas sujas podem causar incêndio ou choque elétrico.
- **Não** puxe o cabo de alimentação para desconectar o aparelho. Segure a ficha firmemente e puxe da tomada elétrica. Puxar diretamente o cabo pode danificá-lo, causando incêndios ou choque elétricos.
- **Não** modifique o comprimento do cabo de alimentação nem use um cabo de extensão par alimentar a unidade.
- **Não** compartilhe a tomada elétrica com outros aparelhos. Uma fonte de alimentação inadequada ou insuficiente pode causar incêndio ou choque elétrico
- O produto deve estar adequadamente aterrado durante a instalação, caso contrário, poderá causar choque elétrico.
- Para todos os trabalhos eléctricos, siga todas as normas e regulamentos locais e nacionais de cablagem e o Manual de Instalação. Conecte os cabos firmemente e prenda-os com seguranç para evitar que forças externas danifiquem o terminal. Conexões elétricas inadequadas pode superaquecer e causar incêndio, e também podem causar choque elétrico. Todas as ligações elétricas devem ser feitas de acordo com o diagrama de ligação elétrica situado nos painéis das unidades interior e exterior.
- Toda a cablagem deve ser correctamente disposta para garantir que a tampa do painel de controlo pode fechar correctamente. Se a tampa do painel de controlo não estiver fechada corretamente, poderá causar corrosão e causar aquecimento dos pontos de conexão no terminal, pegar fogo ou causar choque elétrico.
- Se ligar a alimentação à cablagem fixa, um dispositivo de desconexão de todos os pólos que tenh pelo menos 3 mm de folga em todos os pólos e uma corrente de fuga que possa exceder 10 mA, o dispositivo de corrente residual (RCD) com uma corrente residual de funcionamento nominal não superior a 30 mA e a desconexão devem ser incorporados na cablagem fixa de acordo com a regras de cablagem.

TOME NOTA DAS ESPECIFICAÇÕES DO FUSÍVEL

A placa de circuito do ar condicionado (PCB) é concebida com um fusível para fornecer proteção contra sobretensão.
As especificações do fusível estão impressas na placa de circuito, como:
T20A/250VAC (para < 24000 Btu/h unidade), T30A/250VAC (para > 24000 Btu/h unidade)
NOTA: Para as unidades com refrigerante R32, use apenas fusíveis cerâmicos à prova de explosão.

⚠ AVISOS PARA A INSTALAÇÃO DO PRODUTO

1. A instalação deve ser efectuada por um revendedor autorizado ou por um especialista. Uma instalação defeituosa pode causar fugas de água, choque eléctrico ou incêndio.
2. A instalação deve ser realizada de acordo com as instruções de instalação. Uma instalação incorrecta pode causar fugas de água, choque eléctrico ou incêndio.
3. Entre em contacto com um técnico de serviço autorizado para reparação ou manutenção deste aparelho. O aparelho deve ser instalado de acordo com os regulamentos nacionais de instalação elétrica.
4. Utilize apenas os acessórios, peças e peças incluídos para a instalação. A utilização de peças não normalizadas pode provocar fugas de água, choques eléctricos, incêndios e falhas na unidade.
5. Instale a unidade num local firme que possa suportar o peso da unidade. Se o local escolhido nã suportar o peso da unidade ou se a instalação não for feita correctamente, a unidade pode cair e causar ferimentos graves e danos.
6. Instale a tubagem de drenagem de acordo com as instruções deste manual. Uma drenagem incorreta pode causar inundações ou infiltrações no lar ou na propriedade
7. Para aparelhos que tenham um aquecedor elétrico auxiliar, **não** instale o aparelho a menos de 1 metro (3 pés) de qualquer material combustível.
8. **Não** instale a unidade num local onde possa estar exposta a fugas de gases combustíveis. Se o gás combustível se acumular ao redor do aparelho, poderá causar incêndio.
9. Não ligue a energia até que o trabalho esteja concluído na totalidade.
10. Ao mover ou reposicionar o ar condicionado, consulte técnicos experientes para fazer a desconexão e reinstalação do aparelho
11. Como instalar o aparelho no seu suporte, leia as informações para mais detalhes nas secções "Instalação da unidade interior" e "Instalação da unidade exterior".

Nota sobre gases fluorados

1. Este aparelho de ar condicionado contém gases fluorados com efeito de estufa. Para obter informaçõe específicas sobre o tipo de gás e a respetiva quantidade, consulte a etiqueta da própria unidade ou "Manual do proprietário - Ficha do produto" que se encontra na embalagem da unidade exterior. (apenas para produtos da UE).
2. A instalação, serviço, manutenção e reparação deste aparelho devem ser realizados por um técnico certificado
3. A desinstalação e a reciclagem do produto devem ser realizados por um técnico certificado
4. Para equipamento que contenham gases fluorados com efeito de estufa em quantidades iguais ou superiore a 5 toneladas de equivalente CO_2, mas inferior a 50 toneladas de equivalente CO_2 Se o sistema tiver um sistema de deteção de fugas instalado, deve verificar se existem fugas pelo menos por cada 24 meses
5. Quando o aparelho é verificado quanto a fugas, recomenda-se o registo adequado de todos as verificaçõe

⚠ AVISO para a utilização do refrigerante R32

- A unidade deve ser guardada numa zona bem ventilada, onde o tamanho da divisão corresponda aos valores especifi ados da área de funcionamento.
  Para modelos de refrigerante R32:
  O aparelho deve ser instalado, operado e armazenado em uma sala com uma área útil superior a X m².
  O aparelho não deve ser instalado num espaço sem ventilação, se este espaço for inferior a X m².
  (Vide o seguinte formulário).

Quantidade de refrigerante a ser carregado (kg)	Altura de **instalação** (m)	Area minima do quarto (m^2)	Quantidade de refrigerante a ser carregado (kg)	Altura de **instalação** (m)	Area minima do **quarto** (m^2)
1,0	0,6 / 1,8 / 2,2	9 / 1 / 1	2,15	0,6 / 1,8 / 2,2	40 / 4,5 / 3
1,05	0,6 / 1,8 / 2,2	9,5 / 1,5 / 1	2,2	0,6 / 1,8 / 2,2	41,5 / 5 / 3,5
1,1	0,6 / 1,8 / 2,2	10,5 / 1,5 / 1	2,25	0,6 / 1,8 / 2,2	43,5 / 5 / 3,5
1,15	0,6 / 1,8 / 2,2	11,5 / 1,5 / 1	2,3	0,6 / 1,8 / 2,2	45,5 / 5 /3,5
1,2	0,6 / 1,8 / 2,2	12,5 / 1,5 / 1	2,35	0,6 / 1,8 / 2,2	47,5 / 5,5 /4
1,25	0,6 / 1,8 / 2,2	13,5 / 1,5 / 1	2,4	0,6 / 1,8 / 2,2	49,5 / 5,5 / 4
1,3	0,6 / 1,8 / 2,2	14,5 / 2 / 1,5	2,45	0,6 / 1,8 / 2,2	51,5 / 6 / 4
1,35	0,6 / 1,8 / 2,2	16 / 2 / 1,5	2,5	0,6 / 1,8 / 2,2	54 / 6 / 4
1,4	0,6 / 1,8 / 2,2	17 / 2 /1,5	2,55	0,6 / 1,8 / 2,2	56 / 6,5 / 4,5
1,45	0,6 / 1,8 / 2,2	18 / 2 / 1,5	2,6	0,6 / 1,8 / 2,2	58 / 6,5 / 4,5
1,5	0,6 / 1,8 / 2,2	19,5 / 2,5 / 1,5	2,65	0,6 / 1,8 / 2,2	60,5 / 7 /4,5
1,55	0,6 / 1,8 / 2,2	21 / 2,5 / 2	2,7	0,6 / 1,8 / 2,2	63 / 7 / 5
1,6	0,6 / 1,8 / 2,2	22 / 2,5 / 2	2,75	0,6 / 1,8 / 2,2	65 / 7,5 / 5
1,65	0,6 / 1,8 / 2,2	23,5 / 3 / 2	2,8	0,6 / 1,8 / 2,2	67,5 / 7,5 / 5
1,7	0,6 / 1,8 / 2,2	25 / 3 / 2	2,85	0,6 / 1,8 / 2,2	70 / 8 / 5,5
1,75	0,6 / 1,8 / 2,2	26,5 / 3 / 2	2,9	0,6 / 1,8 / 2,2	72.5 / 8.5 / 5.5
1,8	0,6 / 1,8 / 2,2	28 / 3,5 / 2,5	2,95	0,6 / 1,8 / 2,2	75 / 8.5 / 5.5
1,85	0,6 / 1,8 / 2,2	29,5 / 3,5 / 2,5	3,0	0,6 / 1,8 / 2,2	77.5 / 9 / 6
1,9	0,6 / 1,8 / 2,2	31 / 3,5 /2,5	3,05	0,6 / 1,8 / 2,2	80 / 9 / 6
1,95	0,6 / 1,8 / 2,2	33 / 4 / 2,5	3,1	0,6 / 1,8 / 2,2	82.5 / 9.5 / 6.5
2,0	0,6 / 1,8 / 2,2	34,5 / 4 / 3	3,15	0,6 / 1,8 / 2,2	85.5 / 9.5 / 6.5
2,05	0,6 / 1,8 / 2,2	36 / 4 / 3	3,2	0,6 / 1,8 / 2,2	88 / 10 / 7
2,1	0,6 / 1,8 / 2,2	38 / 4,5 / 3	3,25	0,6 / 1,8 / 2,2	91 / 10.5 / 7

- Não são permitidos conectores mecânicos reutilizáveis e juntas alargadas em ambientes fechados. (Requisitos das normas europeias EN).
- Os conectores mecânicos utilizados em ambientes fechados devem ter uma taxa não superior a 3 g/ano a 25% da pressão máxima permissível. Quando os conectores mecânicos forem reutilizados no interior, as peças de selagem devem ser renovadas. Quando as juntas alargadas são reutilizadas em ambientes fechados, a parte de alargamento deve ser novamente fabricada. (Requisitos das normas da UL).
- Quando os conectores mecânicos são reutilizados em ambientes fechados, as peças de vedação devem ser renovadas. Quando as juntas alargadas são reutilizadas em ambientes fechados, a parte de alargamento deve ser novamente fabricada. (Exigência do Padrão IEC)
- Os conectores mecânicos usados em ambientes fechados devem estar em conformidade com a ISO 14903.

Diretrizes de Descarte Europeias

Esta marca mostrada no produto ou em sua literatura, indica que os resíduos de equipamentos elétricos e eletrônicos não devem ser misturados com o lixo doméstico geral.



Eliminação correta do produto

(Resíduos de equipamentos elétricos e eletrónicos)

Este aparelho contém refrigerante e outros materiais potencialmente perigosos. Ao descartar este aparelho, a lei exige recolha e tratamento especiais. **Não** elimine este produto juntamente com o lixo doméstico ou lixo urbano não classificado.

Ao eliminar este aparelho, tem as seguintes opções:

- Descarte o aparelho na instalação de recolha de lixo eletrónico municipal.
- Ao comprar um novo aparelho, o revendedor irá receber gratuitamente o aparelho antigo.
- O fabricante fará a retoma do aparelho antigo gratuitamente.
- Vender o aparelho a concessionários certificados de sucata

Aviso especial

A eliminação deste aparelho na floresta ou noutras áreas naturais circundantes coloca em perigo a sua saúde e é prejudicial para o ambiente. Podem vazar substâncias perigosas para o lençol freático e entrar na cadeia alimentar.

Componentes e Funções Principais da Unidade

Partes da Unidade

(A) Combinação com uma unidade interior de parede

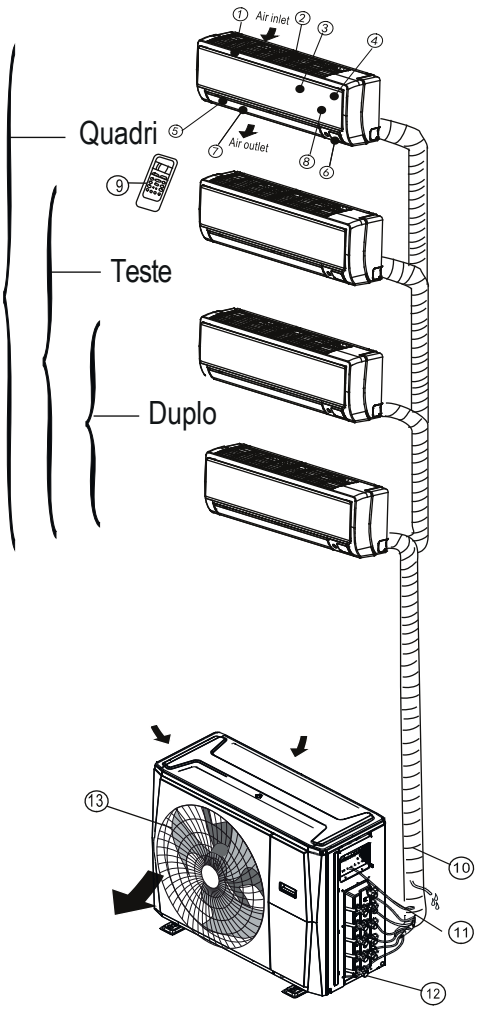

Unidade interior

1. Rebordo do painel
2. Grade de entrada de ar traseira
3. Painel frontal
4. Filtro de purificação de ar e filtro de ar (por atrás)
5. Lâmina horizontal
6. Ecrã LCD
7. Lâmina vertical
8. Botão de controlo manual (por atrás)
9. Suporte do comando remoto

Unidade exterior

10. Mangueira de drenagem, tubo de conexão de refrigerante
11. Cabo de conexão
12. Válvula de corte
13. Cobertura do ventilador

(B) Combinação com uma unidade de conduta interna

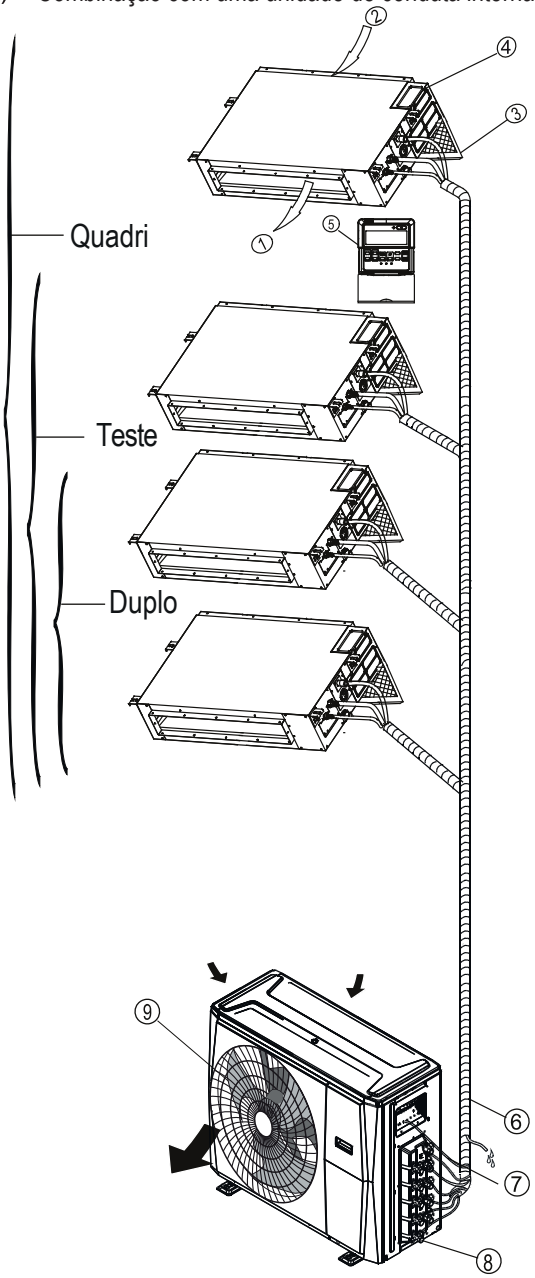

Unidade interior

1. Saída de ar
2. Entrada de ar
3. Filtro de ar
4. Armário de controlo eléctrico
5. Controlador de fio

Unidade exterior

6. Mangueira de drenagem, tubo de conexão de refrigerante
7. Cabo de conexão
8. Válvula de corte
9. Cobertura do ventilador

(C) Combinação com uma unidade interior do chão ao teto ou consola

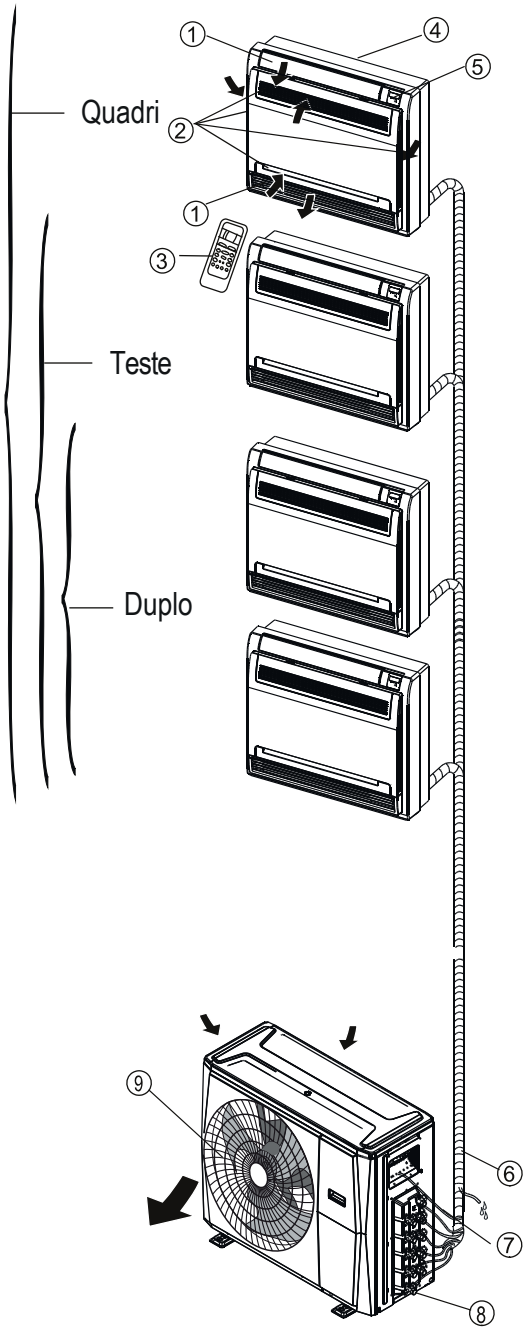

Unidade interior
1. Lâmina de fluxo de ar (na saída de ar)
2. Entrada de ar (contendo filtro de ar)
3. Controlador remoto
4. Peça da instalação
5. Ecrã com Painel

Unidade exterior
6. Mangueira de drenagem, tubo de conexão de refrigerante
7. Cabo de conexão
8. Válvula de corte
9. Cobertura do ventilador

(D) Combinação com uma unidade interior tipo cassete

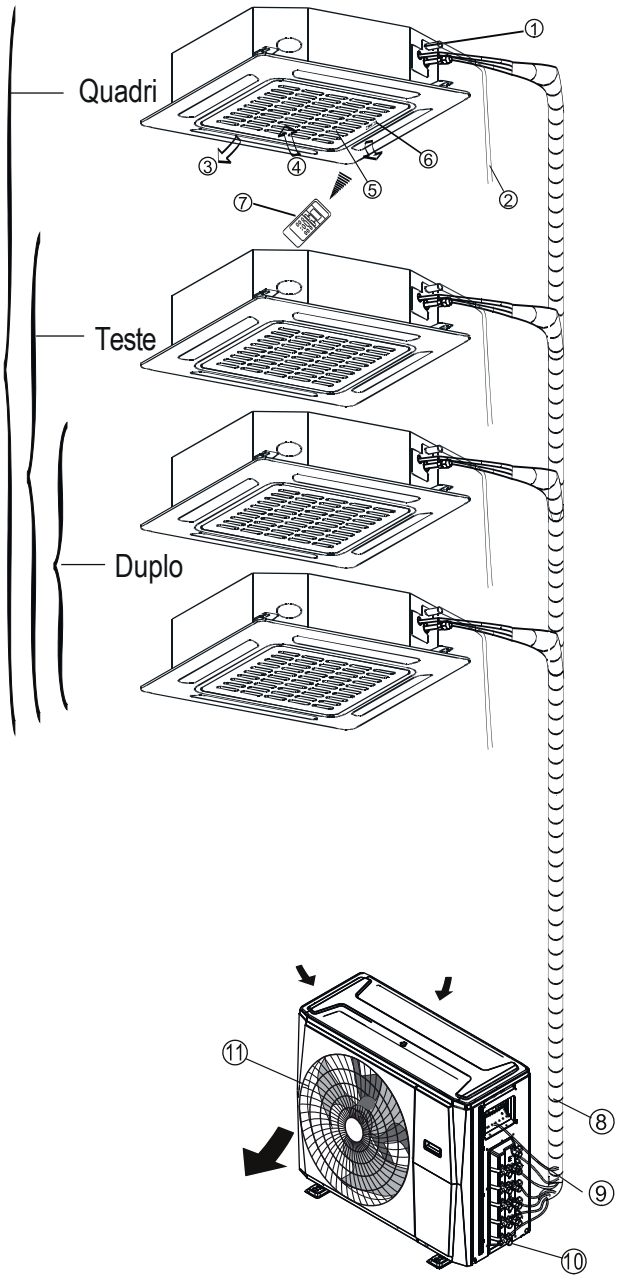

Unidade interior
1. Bomba de drenagem (drene a água da unidade interior)
2. Mangueira de drenagem
3. Saída de ar
4. Entrada de ar
5. Grade de entrada de ar
6. Ecrã com Painel
7. Controlador remoto

Unidade exterior
8. Tubo de conexão de refrigerante
9. Cabo de conexão
10. Válvula de corte
11. Cobertura do ventilador

NOTA: Nas unidades multisplit, uma unidade exterior pode ser ligada a diferentes tipos de unidades interiores. Todas as figuras neste manual são apenas para fins explicativos A aparência do ar condicionado que você adquiriu pode variar ligeiramente, embora tenha uma forma semelhante. As seguintes páginas apresentam vários tipos de unidades interiores que se podem combinar com as unidades exteriores.

Condições de funcionamento

Temperatura de operação

Quando o seu ar condicionado é utilizado fora dos seguintes intervalos de temperatura, determinadas funções de protecção de segurança podem ser activadas e provocar a desactivação da unidade.

	Modo COOL (ARREFECIMENTO)	Modo CALOR	Modo SECO
Temperatura do quarto	17°C - 32°C (62°F - 90°F)	0°C - 30°C (32°F - 86°F)	10°C - 32°C (50°F - 90°F)
Temperatura exterior	-15°C - 50°C (5°F - 122°F) (Para modelos com sistemas de arrefecimento de baixa temperatura.)	-15°C - 24°C (5°F - 75°F)	0°C - 50°C (32°F - 122°F)

PARA UNIDADES EXTERIORES COM AQUECEDOR ELÉTRICO AUXILIAR

Quando a temperatura externa estiver abaixo de 0 ° C (32 ° F), é altamente recomendável manter o aparelho sempre ligado para garantir um desempenho suave e contínuo.

NOTA: Humidade relativa da divisão inferior a 80%. Se o ar condicionado for utilizado fora das condições acima, pode forma-se condensação na superfície do ar condicionado. Deve colocar a grelha de circulação de ar vertical no ângulo máximo (na vertical em relação ao chão) e definir o modo "HIGH" (ALTO) do ventilador.

Para otimizar ainda mais o desempenho da unidade, faça o seguinte:

- Mantenha as portas e as janelas fechadas.
- Limite a utilização de energia através das funções TIMER ON (TEMPORIZADOR LIGADO) e TIMER OFF (TEMPORIZADOR DESLIGADO).
- Não bloqueie as entradas ou saídas de ar.
- Inspecione e limpe regularmente os filtros de a .

Características

Proteção do ar condicionado
Proteção do compressor
- Não é possível reiniciar o compressor durante 3 minutos após parar.

Ar anti-frio (apenas nos modelos de refrigeração e aquecimento)
- A unidade foi concebida para não projetar ar quente no modo AQUECIMENTO, quando o permutador de calor interior está numa das três situações a seguir e a temperatura ajustada não foi alcançada.
  A) Quando o aquecimento acabou de começar.
  B) Durante o descongelamento.
  C) Aquecimento a baixa temperatura.
- A unidade interior ou exterior para de funcionar durante o descongelamento (apenas nos modelos de refrigeração e aquecimento).

Descongelamento (apenas nos modelos de refrigeração e aquecimento)
- Pode ser gerado gelo na unidade exterior durante o ciclo de aquecimento quando a temperatura exterior é baixa e a humidade alta, resultando numa menor eficiência de aquecimento do ar condicionado.
- Durante esta condição, o ar condicionado irá parar a operação de aquecimento periodicamente e iniciar o descongelamento automaticamente.
- O tempo de descongelamento pode variar entre 4 a 10 minutos de acordo com a temperatura exterior e a quantidade de acumulação de gelo na unidade exterior.

Reinicialização Automática (alguns modelos)
Em caso de falha de energia, o sistema irá parar imediatamente. Quando a energia é estabelecida, a luz indicadora de operação na unidade interior pisca. Para reiniciar a unidade, pressione o botão **ON/OFF** no controlo remoto. Se o sistema tiver uma função de reinicialização automática, a unidade será reiniciada utilizando as mesmas configurações

Sai uma névoa branca da unidade interior
- É possível que gere uma névoa devido a uma grande diferença de temperatura entre a entrada de ar e a saída de ar no modo REFRIGERAÇÃO num ambiente interior com elevada humidade relativa.
- Uma névoa branca pode gerar devido à humidade gerada pelo processo de descongelamento quando o ar condicionado reinicia na operação do modo AQUECIMENTO após o descongelamento.

Ruído do ar condicionado.
- Poderá ouvir um assobiar baixo quando o compressor estiver a funcionar ou simplesmente parar de funcionar. Este som é o som do fluid refrigerante a fluir ou a para .
- Poderá ouvir também um "chiar" baixo quando o compressor estiver a funcionar ou simplesmente parar de funcionar. Isto é provocado pela expansão do calor e contração do frio das peças de plástico na unidade quando a temperatura está a mudar.
- Pode-se ouvir um som devido à lâmina de ventilação a restabelecer na sua posição original quando a alimentação é ligada pela primeira vez.

Sai poeira da unidade interior.

Isto é uma condição normal quando o ar condicionado não é utilizado durante um longo período de tempo ou durante a primeira utilização da unidade.

Sai um cheiro peculiar da unidade interior.

Isto é devido aos cheiros permeados do material de construção, da mobília ou do fumo provenientes da unidade inferior.

O ar condicionado entra no modo VENTILAÇÃO APENAS do modo REFRIGERAÇÃO ou AQUECIMENTO (apenas nos modelos de refrigeração e aquecimento).

Quando a temperatura interior atingir a temperatura definida, o compressor irá parar automaticamente e o ar condicionado entra no modo VENTILAÇÃO APENAS. O compressor irá iniciar novamente quando a temperatura interior subir no modo REFRIGERAÇÃO ou cair no modo AQUECIMENTO para o ponto de ajuste.

Poderá gerar gotas de água na superfície da unidade interior durante o arrefecimento em humidade relativa elevada (humidade relativa superior a 80%). Ajuste a lâmina horizontal para a posição máxima de saída de ar e selecione a velocidade ALTA do ventilador.

Modo de aquecimento (apenas nos modelos de refrigeração e aquecimento).

O ar condicionado atrai para o interior calor da unidade exterior e liberta via a unidade interior durante a operação de aquecimento. Quando a temperatura exterior cai, o calor extraído pelo ar condicionado diminui de acordo. Ao mesmo tempo, a carga de aquecimento do ar condicionado aumenta devido à diferença maior entre a temperatura interior e exterior. Se não for possível obter uma temperatura confortável pelo ar condicionado, é aconselhável utilizar um dispositivo de aquecimento auxiliar.

Relâmpago ou um telefone sem fio do carro operando nas proximidades pode causar o mau funcionamento da unidade. Desligue a unidade de sua fonte de alimentação e volte a ligar a unidade com a fonte de alimentação. Pressione o botão LIGA/DESLIGA do controlo remoto para retomar as operações.

Dicas de Economização de energia

- **NÃO** ajuste a unidade a níveis de temperatura excessivos.
- Enquanto esfria, feche as cortinas para evitar a luz direta do sol.
- As portas e janelas devem ser mantidas fechadas para manter o ar frio ou quente no quarto.
- **NÃO** coloque objetos próximos da entrada e saída de ar da unidade. Isto reduzirá a eficácia da unidade.
- Defina um temporizador e utilize o modo SLEEP / ECONOMY embutido, se aplicável.
- Se não planeia utilizar o aparelho durante um longo período de tempo, remova as pilhas do comando remoto.
- Limpe o filtro de ar a cada duas semanas. Um filtro sujo pode reduzir a eficácia de refrigeração.
- Ajuste as persianas corretamente e evite o fluxo de ar direto.

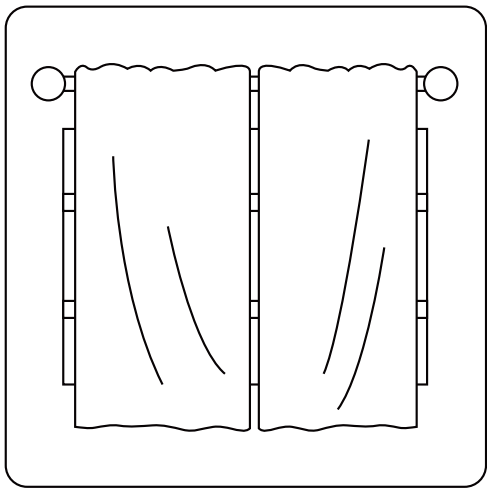

Fechar as cortinas durante o aquecimento também ajuda a manter o calor

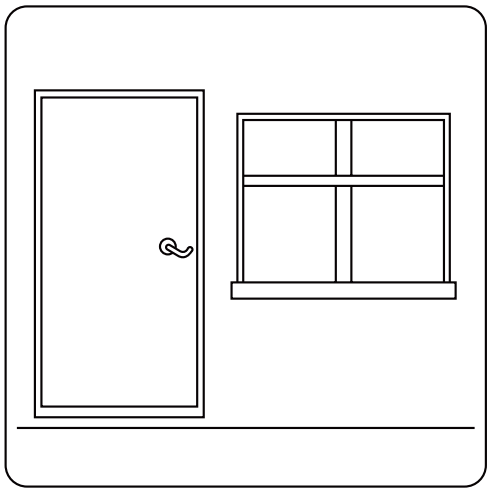

Portas e janelas devem ser mantidas fechadas

Operações Manuais

Seleção do modo de operação

Enquanto duas ou mais unidades interiores estão a funcionar simultaneamente, assegure-se de que os modos não entrem em conflito entre si. O modo de aquecimento reclama prioridade sobre todos os demais modos. Se a unidade começou a funcionar inicialmente no modo AQUECIMENTO, as demais unidades só podem funcionar no modo AQUECIMENTO. Por exemplo: Se a unidade começou a funcionar inicialmente no modo REFRIGERAÇÃO (ou VENTILAÇÃO), as outras unidades podem funcionar em qualquer modo exceto em AQUECIMENTO. Se uma das unidades seleciona o modo AQUECIMENTO, as outras unidades a trabalhar param o funcionamento e mostram "--" (só para unidades com ecrã de visualização) ou a luz indicadora de operações e auto piscarão rapidamente, a luz indicadora de desumidificação apagar-se-á e a luz indicadora de temporizador permanecerá acendida (para unidades sem ecrã de visualização> Como alternativa, a luz indicadora de desumidificação e alarme (se aplicável) acender-se-á, ou a luz indicadora de operação piscará rapidamente, e a luz indicadora de temporizador apagar-se-á (para a unidade tipo de teto/chão).

Manutenção

Se pensa não usar o ar condicionado por um período longo de tempo, siga as seguintes indicações

1. Limpe a unidade interior e o filtro de a .
2. Selecione o modo VENTILAÇÃO APENA e deixe que o ventilador funcione durante um tempo para secar o interior da unidade.
3. Desligue a fonte de alimentação e retire a pilha do controlo remoto.
4. Verifique p riodicamente os componentes da unidade exterior. Entre em contacto com o revendedor local ou um centro de assistência técnica se a unidade precisar de manutenção.

NOTA: Antes de limpar o ar condicionado, assegure-se de apagar a unidade e desligar da fonte de alimentação.

Funcionamento ótimo

Para conseguir um funcionamento ótimo, tenha em conta o seguinte:

- Ajuste a direção do fluxo de ar para que não sopre diretamente sobre as pessoas.
- Ajuste a temperatura para conseguir o máximo conforto possível. Não ajuste a unidade a níveis de temperatura excessivos.
- Feche as portas e janelas em modo REFRIGERAÇÃO ou AQUECIMENTO.
- Utilize o botão TEMPORIZADOR LIGADO do controlo remoto para selecionar a hora na que deseja iniciar o ar condicionado
- Não coloque nenhum objeto próximo da entrada ou saída de ar, já que a eficiência do ar condicionado pode ser prejudicada e o ar condicionado pode deixar de funcionar.
- Limpe o filtro de ar periodicamente, caso contrário pode-se reduzir o desempenho de refrigeração ou aquecimento.
- Não opere a unidade com a lâmina horizontal fechada.

Sugestão:
Para as unidades com aquecedor elétrico, quando a temperatura ambiente exterior é inferior a 0°C (32°F), se recomenda encarecidamente que mantenha a máquina ligada para garantir um funcionamento suave.

Quando o ar condicionado for utilizado de novo:

- Utilize um pano seco para limpar o pó acumulado na entrada de ar traseira para evitar a dispersão do pó da unidade interior.
- Certifique-se de que as ligações elétricas não quebradas ou desligadas.
- Verifique se o filtro de ar esteja instalad
- Verifique se a saída ou entrada de ar está bloqueada após o ar condicionado ter estado parado durante muito tempo.

Resolução de problemas

⚠ PRECAUÇÕES DE SEGURANÇA

Se ocorrer uma das seguintes condições, desligue a unidade imediatamente!

- O cabo de alimentação está danificado ou está demasiado quent
- Sente-se um cheiro a queimado
- A unidade emite sons altos ou anormais
- Um fusível elétrico está queimado ou o disjuntor dispara frequentemente
- Caiu água ou outros objetos para cima/para fora da unidade

NÃO TENTE RESOLVER ESTES PROBLEMAS SOZINHO! ENTRE EM CONTACTO COM UM CENTRO DE ASSISTÊNCIA TÉCNICA IMEDIATAMENTE!

Problemas comuns

Os problemas que se seguem não são avarias e, na maioria das situações, não requerem reparação.

Problema	Causas possíveis
O aparelho não liga ao pressionar o botão ON / OFF	O aparelho possui um recurso de proteção de 3 minutos que evita que o aparelho seja sobrecarregado. O aparelho não pode ser reiniciado dentro de três minutos após ser desligado.
	Modelos de Refrigeração e Aquecimento: Se as luzes indicadoras de operação e PRE-DEF (pré-aquecimento/degelo) estiverem acesos, a temperatura exterior está demasiado fria e a proteção de anticongelamento está ativada para descongelar a unidade.
	Nos modelos de Apenas Refrigeração: Se o indicador "Somente Ventilador" estiver aceso, a temperatura externa será muito baixa e a proteção contra congelação da unidade será ativada para descongelar a unidade.
O aparelho muda do modo FRESCO para o modo VENTILADOR	O aparelho muda a sua configuração para evitar a formação de gelo no mesmo. Quando a temperatura aumenta, o aparelho começa a funcionar novamente.
	A temperatura definida foi alcançada, momento em que a unidade desliga o compressor. O aparelho voltará a funcionar quando a temperatura voltar a oscilar.
A unidade interior emite uma névoa branca	Em regiões húmidas, uma grande diferença de temperatura entre o ar da sala e o ar condicionado pode causar uma névoa branca.
Ambas as unidades interior e exterior emitem uma névoa branca	Quando a unidade reinicia no modo HEAT (AQUECIMENTO) após o degelo, pode ser emitida névoa branca devido à humidade gerada pelo processo de descongelação.

Problema	Causas possíveis
A unidade interior faz ruídos	Ouve-se um chiar quando o sistema está desligado ou no modo FRESCO. O ruído também é ouvido quando a bomba de drenagem (opcional) está em operação.
	Pode ocorrer um chiar após a operação do aparelho no modo CALOR devido à expansão e contração das peças plásticas do aparelho.
As unidades interior e exterior fazem ruídos	Pode ocorrer um som de assobio baixo durante a operação. É normal e é causado pelo fluxo de gás refrigerante através das unidades interna e externa
	Pode ser ouvido um som de assobio baixo quando o sistema inicia, acaba de parar de funcionar ou está a descongelar. Este ruído é normal e é causado pela paragem do gás do fluido refrigerante ou pela mudança de direção.
A unidade exterior faz ruídos	A unidade irá criar sons diferentes com base no seu modo de funcionamento atual.
Poeira emitida pela unidade interior ou exterior	O aparelho pode acumular poeira durante longos períodos sem utilização, que será expelida quando o aparelho for ligado. Isso pode ser atenuado ao cobrir o aparelho durante os períodos de inatividade.
O aparelho emite mau cheiro	A unidade pode absorver odores do ambiente (como móveis, cheiros a comida, cigarros, etc.), que são emitidos durante o funcionamento da unidade.
	Os filtros da unidade tornaram-se bolorentos e devem ser limpos
O ventilador da unidade exterior não funciona	Durante o funcionamento, a velocidade do ventilador é controlada para otimizar a operação do aparelho.

Dicas de soluções de problemas

Quando ocorrerem problemas, verifique os seguintes pontos antes de entrar em contacto com uma empresa de reparações.

Problema	Causas possíveis	Solução
A unidade não funciona	Falha de energia	Aguarde que a alimentação seja restabelecida
	O interruptor de energia está desligado	Ligue a alimentação
	O fusível está queimado	Substitua o fusível.
	As pilhas do controlo remoto estão esgotadas	Substitua as pilhas do comando remoto
	A proteção de 3 minutos do aparelho foi ativada	Espere três minutos depois de reiniciar o aparelho
Desempenho de refrigeração deficient	A definição de temperatura pode ser maior que a temperatura ambiente	Baixe a temperatura definid
	O permutador de calor na unidade interna ou externa está sujo	Limpe o permutador de calor afetado
	O filtro de ar está suj	Remova o filtro e limpá-lo de acordo com as instruções
	A entrada ou saída de ar de uma das unidades está bloqueada	Desligue o aparelho, remova a obstrução e volte a ligar novamente
	Portas e janelas estão abertas	Certifique-se de que todas as portas e janelas estão fechadas durante a operação do aparelho
	Calor excessivo é gerado pela luz solar	Feche as janelas e cortinas durante períodos de calor intenso ou sol brilhante
	Baixo nível de líquido de refrigeração devido a fugas ou utilização prolongada	Verifique se há fugas, sele novamente se necessário e preencha o refrigerante
A unidade inicia e para com frequência	Existe muito ou pouco refrigerante no sistema	Verifique se existem fugas e recarregue o sistema com refrigerante
	Existe ar, gás incompressível ou material estranho no sistema de refrigeração.	Despeje e recarregue o sistema com fluido refrigerante
	O circuito do sistema está bloqueado	Determine qual o circuito que está bloqueado e substitua a peça defeituosa do equipamento
	O compressor está avariado	Substitua o compressor
	A tensão é muito alta ou muito baixa	Instale um manóstato para regular a voltagem
Mau desempenho do aquecimento	A temperatura exterior é inferior a 7 ° C (44,5 ° F)	Verifique se existem fugas e recarregu o sistema com refrigerante
	O ar frio entra pelas portas e janelas	Certifique-se de que todas as portas e janelas estão fechadas durante a utilização
	Baixo nível de líquido de refrigeração devido a fugas ou utilização prolongada	Verifique se há fugas, sele novamente se necessário e preencha o refrigerante

Acessórios

O sistema de ar condicionado vem com os seguintes acessórios. Use todas as peças e acessórios de instalação para instalar o ar condicionado. A instalação incorreta pode resultar em vazamento de água, choque elétrico e incêndio ou causar a falha do equipamento. Os itens não estão incluídos no aparelho de ar condicionado devem ser adquiridos separadamente.

Nome dos acessórios	Quantidade (pc)	Formato	Nome dos acessórios	Quantidade (pc)	Formato
Manual de instruções	2~4		**Junta de drenagem (alguns modelos)**	1	
Placa de instalação (alguns modelos)	1		**Anel de vedação (alguns modelos)**	1	
Manga de expansão em plástico	5-8 (dependendo dos modelos)		**Anel magnético (engatar no cabo conectivo entre a unidade interna e a unidade externa após a instalação.) (alguns modelos)**	Varia de acordo com o modelo	
Parafuso auto-roscante A	5-8 (dependendo dos modelos)				
Conector de transferência (embalado com a unidade interior ou exterior, dependendo dos modelos) NOTA: O tamanho do tubo pode variar de aparelho para aparelho. Para atender aos diferentes requisitos de tamanho de tubo, às vezes as conexões de tubo precisam de um conector de transferência instalado na unidade exterior.	Peça opcional (uma peça / uma unidade interior) Peça opcional (0-12 peças para unidade exterior, dependendo dos modelos)	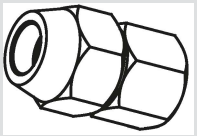	**Anel de borracha de proteção do cabo (Se o grampo do cabo não puder prender o cabo devido ao tamanho pequeno do cabo, use o anel de borracha de proteção do cabo (fornecido com acessórios) para enrolar o cabo primeiro e, depois fixe o cabo enrolado com o grampo.) (alguns modelos)**	1	

Acessórios opcionais

- Há dois tipos de controlos remotos: com fio e sem fi
  Selecionar um controlador remoto conforme as preferências e requisitos do cliente e instalar em um local apropriado.
  Consultar os catálogos e especificações técnicas para obter orientações sobre a seleção de um controlo remoto adequado.

Nome	Formato		Quantidade (PC)
Montagem do tubo de ligação	**Lado líquido**	**ø6,35 (1/4 pol)**	Peças que você deve comprar separadamente. Consulte o revendedor sobre o tamanho correto do tubo da unidade que você comprou.
		ø9,52 (3/8 pol)	
	Lado do gás	**ø9,52 (3/8 pol)**	
		ø12,7 (1/2 pol)	
		ø16 (5/8 pol)	

Resumo da Instalação

ORDEM DE INSTALAÇÃO

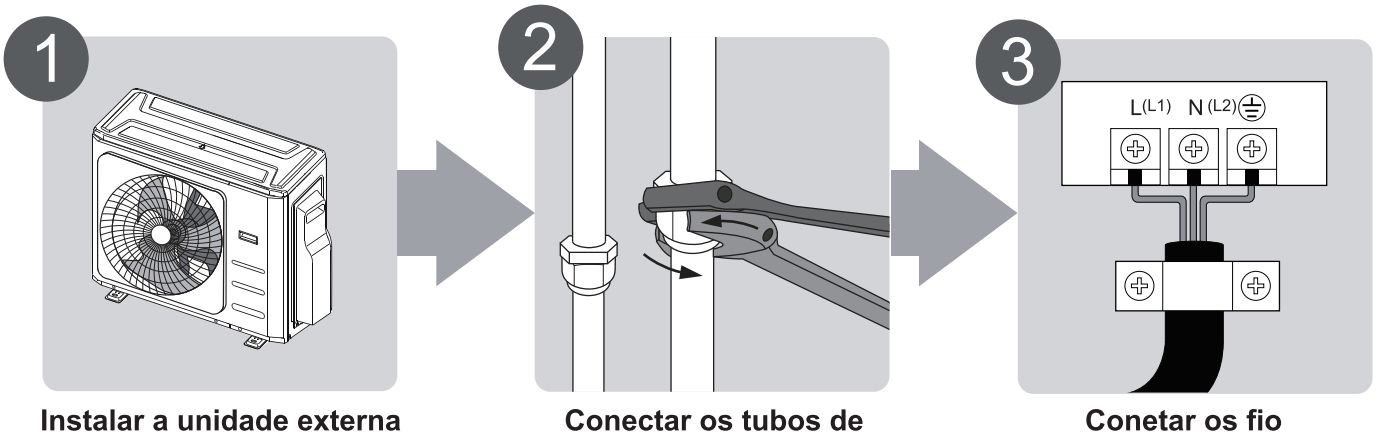

Instalar a unidade externa

Conectar os tubos de refrigerante

Conetar os fio

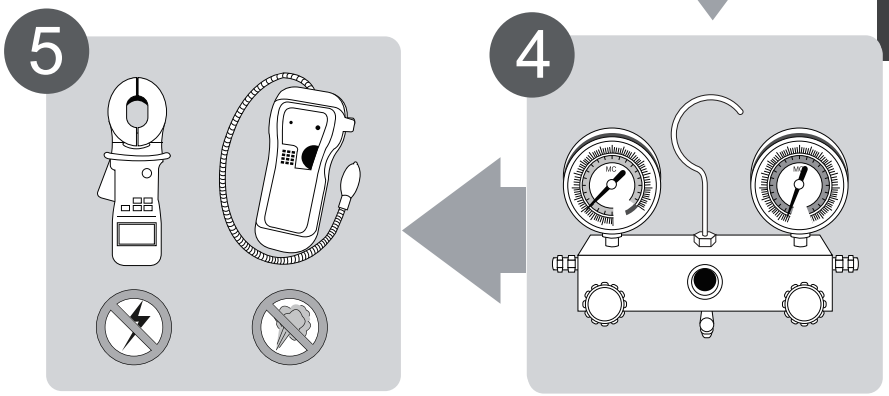

Executar um teste

Evacuar o sistema de refrigeração

Diagrama de Instalação

Diagrama de Instalação

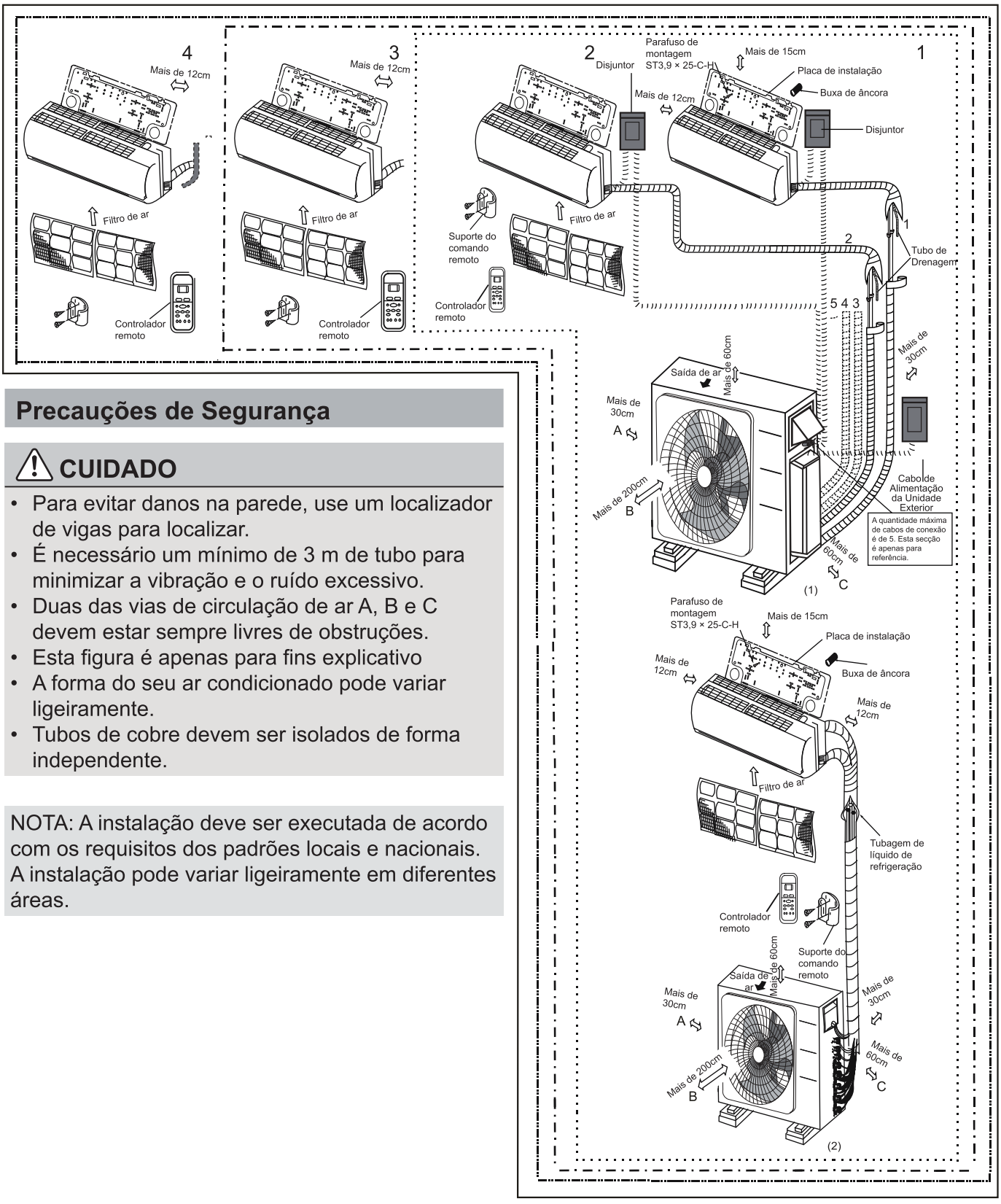

Precauções de Segurança

⚠ CUIDADO

- Para evitar danos na parede, use um localizador de vigas para localizar.
- É necessário um mínimo de 3 m de tubo para minimizar a vibração e o ruído excessivo.
- Duas das vias de circulação de ar A, B e C devem estar sempre livres de obstruções.
- Esta figura é apenas para fins explicativo
- A forma do seu ar condicionado pode variar ligeiramente.
- Tubos de cobre devem ser isolados de forma independente.

NOTA: A instalação deve ser executada de acordo com os requisitos dos padrões locais e nacionais. A instalação pode variar ligeiramente em diferentes áreas.

Especificaçõe

Número de unidades que podem ser usadas juntas	Unidades conectadas	1-4 unidades
Frequência de parada/partida do compressor	Tempo de parada	3 minutos ou mais
Tensão da fonte de alimentação	flutuação de tensã	dentro de ± 10% da tensão nominal
	queda de tensão durante a partida	dentro de ± 15% da tensão nominal
	desequilíbrio de intervalo	dentro de ± 3% da tensão nominal

Unidade: m/ft

	Dual split	Trial split	Quadri split
Comprimento máximo para todos os quartos	40/131	60/197	80/262
Comprimento máximo para uma unidade interior	25/82	30/98	35/115
Diferença máxima de altura entre a unidade interior e a exterior	15/49	15/49	15/49
Diferença máxima de altura entre as unidades interiores	10/33	10/33	10/33

NOTA: Para as unidades adoptam conetores rápidos, não podem ser ligados mais de dois tubos, e o comprimento máximo para cada tubo é de 7,5 metros.

Quando instalar várias unidades interiores com uma única unidade exterior, verifique se o comprimento do tubo de refrigerante e a diferença de altura entre as unidades interiores e a unidade exterior atendem aos requisitos ilustrados na figura a seguir

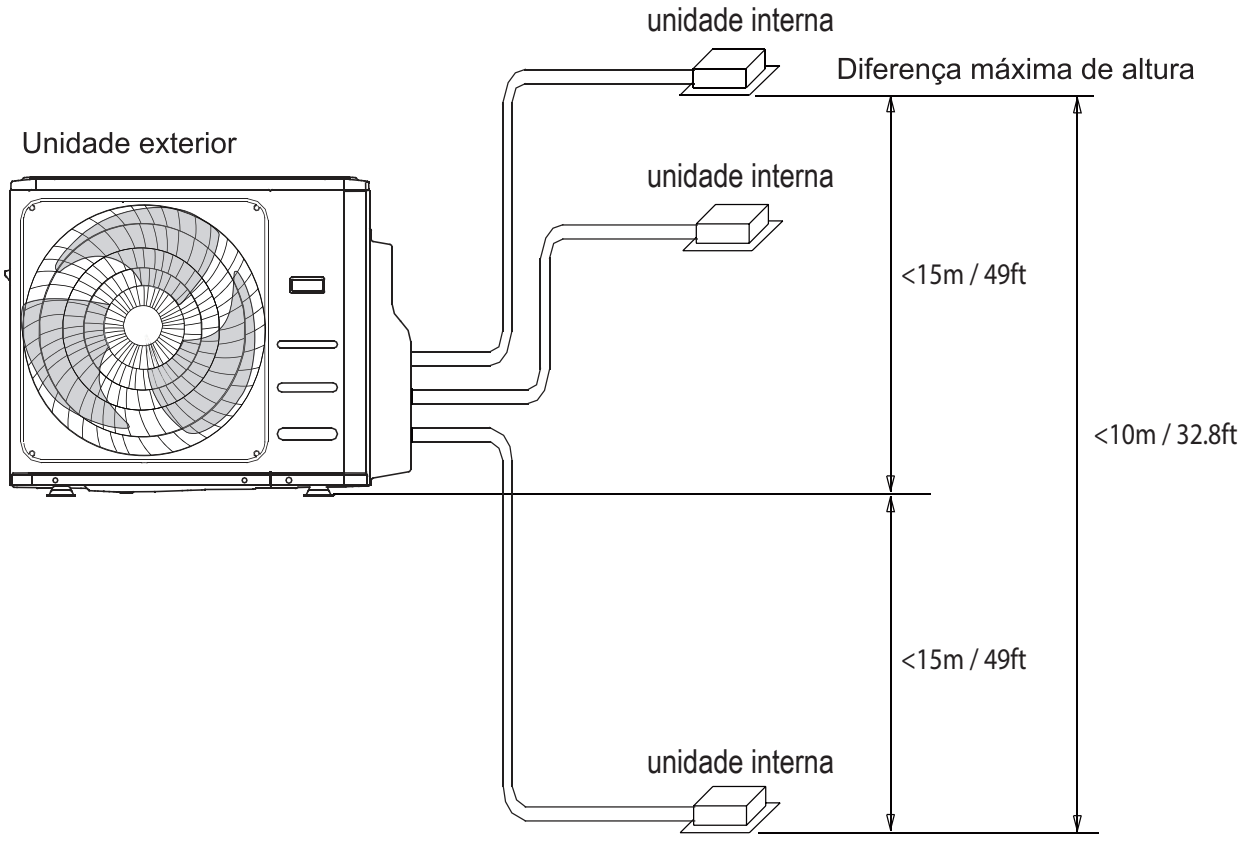

Instalação de Aparelhos Externos

Instale a unidade de acordo com os regulamentos e regras locais, que podem variar ligeiramente de região para região.

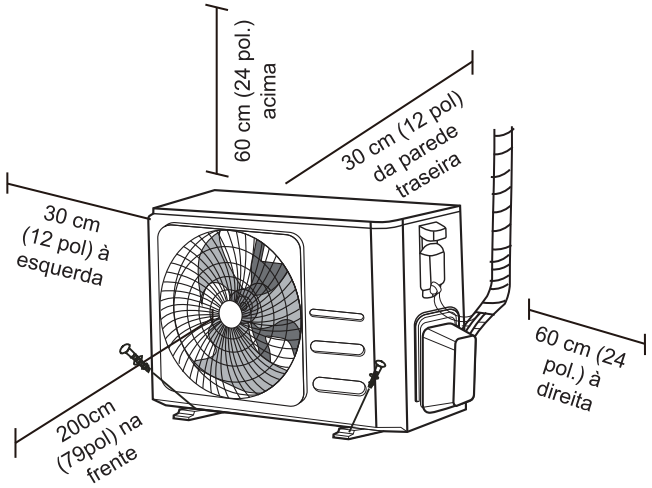

Instruções de instalação - Unidade exterior

Passo 1:Escolha do local da instalação
Antes de instalar a unidade interior, deve-se escolher um local apropriado. A seguir, são apresentados padrões que o ajudarão a escolher um local apropriado para a unidade.

Os locais de instalação adequados atendem aos seguintes padrões:

- ☑ O local deve seguir todas as especificações demonstradas acima.
- ☑ Boa circulação de ar e ventilação
- ☑ Local firme e sólido que possa suportar o peso da unidade e que não vibre.
- ☑ O barulho da unidade não perturbará outras pessoas
- ☑ Durante a maior parte do tempo, a unidade está protegida da incidência direta dos raios de sol e da chuva.
- ☑ Quando se prevê a queda de neve, tome as medidas adequadas para evitar a acumulação de gelo e danos nas bobinas.

<u>NÃO</u> instale o aparelho nos seguintes locais:

- ⊘ Perto de um obstáculo que possa bloquear a entrada e saída de ar.
- ⊘ Perto de passeios públicos, áreas com muita gente ou locais onde o ruído da unidade possa incomodar alguém.
- ⊘ Perto de plantas ou animais que possam sofrer danos com a saída de ar quente.
- ⊘ Perto de qualquer fonte de gás combustível.
- ⊘ Num local sujeito a grandes quantidades de pó.
- ⊘ Num local sujeito a grandes quantidades de maresia.

CONSIDERAÇÕES ESPECIAIS PARA CONDIÇÕES ATMOSFÉRICAS ADVERSAS

Se a unidade for exposta a ventos fortes:

Instale a unidade de modo a que a ventoinha de saída de ar esteja num ângulo de 90° em relação à direcção do vento. Se necessário, construa uma barreira na frente da unidade para protegê-la de ventos extremamente fortes.
Consulte as figuras abaixo

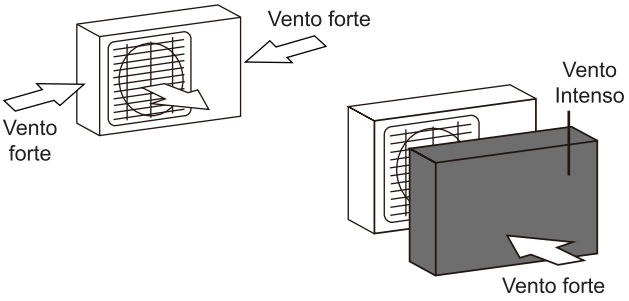

Se a unidade for frequentemente exposta a chuva forte ou neve:
Construa um abrigo acima da unidade para protegê-la da chuva ou da neve. Tenha cuidado para não obstruir o fluxo de ar à volta da unidade.
Se a unidade for frequentemente exposta a ar salgado (à beira-mar):
Utilize uma unidade especialmente revestida com resistência à corrosão.

Passo 2:Instalação da junta de drenagem (Apenas unidade de bomba de calor)

Antes de colocar a unidade no local, deve instalar a junta de drenagem na parte inferior da unidade. Tenha em atenção que há dois tipos diferentes de junta de drenagem de acordo como o tipo da unidade exterior.

Se a junta de drenagem vier com uma vedação de borracha (veja Fig. A), faça o seguinte:

1. Coloque a vedação de borracha na extremidade da junta de drenagem que irá conectar-se à unidade externa.
2. Insira a junta de drenagem no orifício da base do aparelho.
3. Rode a junta de drenagem em 90° até que ela encaixe no lugar, de frente para a frente do aparelho.
4. Conecte uma extensão de mangueira de drenagem (não incluída) à junta de drenagem para redirecionar a água do aparelho durante o modo de aquecimento.

Se a junta de drenagem não tiver selo de borracha (ver Fig. B), faça o seguinte:

1. Insira a junta de drenagem no orifício da base do aparelho. A junta irá fazer clique no lugar.
2. Conecte uma extensão de mangueira de drenagem (não incluída) à junta de drenagem para redirecionar a água do aparelho durante o modo de aquecimento.

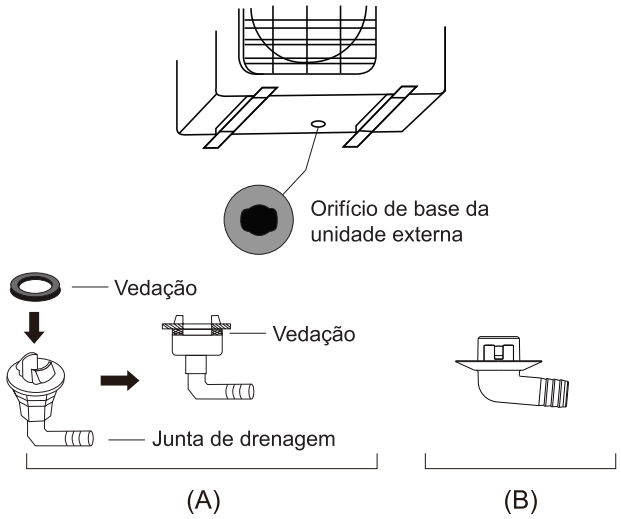

EM CLIMAS FRIOS

Em climas frios, certifique-se de que a mangueira de drenagem está o mais possível na vertical para garantir uma boa drenagem. Se a água drenar muito lentamente, pode congelar na mangueira e inundar a unidade.

Passo 3:Âncora da unidade exterior

A unidade exterior pode ser fixada ao solo ou a um suporte de parede com parafuso (M10). Prepare a base de instalação da unidade de acordo com as dimensões abaixo.

DIMENSÕES DE MONTAGEM DA UNIDADE

A seguir, é apresentada uma lista de diferentes tamanhos de unidades exteriores e a distância entre os pés de montagem. Prepare a base de instalação da unidade de acordo com as dimensões abaixo.

Tipos e Especificações de Unidades Exteriores

Unidade Externa Tipo Split

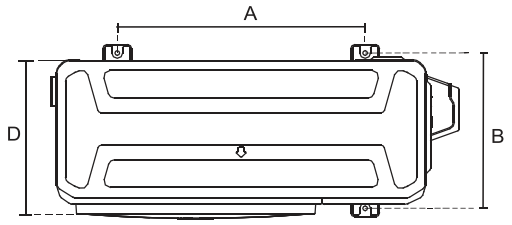

(unidade: mm/ft **)**

Unidade Exterior WxHxD	Dimensões de montagem	
	Distância A	Distância B
Mod. 18k 805x554x330 (31.7x21.8x12.9)	511 (20.1)	317 (12.5)
Mod. 21k - Mod.27k 890x673x342 (35.0x26.5x13.5)	663 (26.1)	354 (13.9)
Mod. 28k 946x810x410 (37.2x31.9x16.14)	673 (26.5)	403 (15.87)

As relações entre H, A e L são as seguintes.

	L	A
L ≤ H	L ≤ 1/2H	25 cm / 9,8 ”ou mais
	1/2H < L ≤ H	30 cm / 11,8 ”ou mais
L > H	Não pode ser instalado	

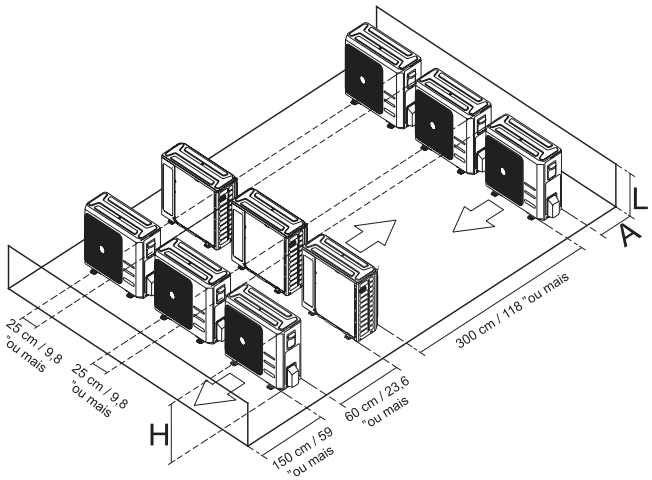

Notas acerca da perfuração na parede

Deverá fazer um furo na parede para a tubagem de refrigerante e o cabo de sinal que irá conectar as unidades interna e externa.

1. Determine a localização do furo da parede com base na localização da unidade externa.
2. Utilizando uma broca de núcleo de 65 mm (2,5 ”), faça um furo na parede.

   NOTA: Ao perfurar o furo na parede, certifique-se que evita fios, fugas e outro componentes sensíveis.

3. Coloque a devida bucha no furo da parede. Este protege as margens do furo e ajudará a tapá-lo quando se terminar o processo de instalação.

DIÂMETROS DOS TUBOS DE LIGAÇÃO DO FRIGORÍFICO

(unidade: polegadas)

Capacidade da unidade interior (Btu/h)	Líquido	Gás
9K/12K	1/4	3/8
12K/18K	1/4	1/2
24K	3/8	5/8

Conexão de Tubagem de Refrigerante

NOTA: Para modelos de ligação rápida, consulte o manual interno da máquina para o método de instalação do tubo de ligação. O manual da máquina externa não repete as instruções.

Ao ligar o tubo de refrigerante, **não** deixe entrar na unidade gases ou outras substâncias que não sejam as especificadas. A presença de outros gases ou substâncias diminuem a capacidade da unidade e podem causar anomalias de alta pressão e ciclos de refrigeração. Isso pode causar explosão e ferimentos.

Instruções de Conexão - Tubulação de Refrigerante

⚠ CUIDADO

- O tubo de ramificação deve ser instalad horizontalmente. Um ângulo de mais de 10 ° pode causar um mau funcionamento.
- **NÃO** instale o tubo de conexão até que as unidades interna e externa tenham sido instaladas.
- Isole a tubagem de gás e líquido para evitar fuga de água.

Passo 1: Corte de tubos

Ao preparar os tubos de refrigerante, tome cuidado extra para os cortar e alargar de forma adequada. Isso irá garantir uma operação eficiente e minimizará a necessidade de manutenção no futuro.

1. Meça a distância entre as unidades interna e externa.
2. Ao utilizar um alicate de tubos, corte o tubo um pouco mais do que a distância medida.
3. Certifique se de que o tubo está cortado num ângulo perfeito de 90 °.

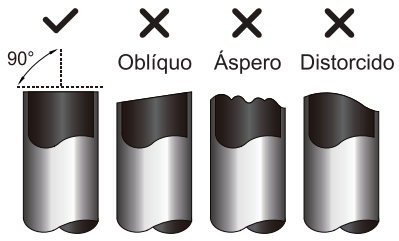

⊘ DO NOT DEFORM PIPE WHILE CUTTING

Tenha extra cuidado ao cortar os tubos para que estes não fiquem danificados. Estas ações irão reduzir drasticamente a eficiência de aquecimento da unidade.

Passo 2: Remova as saliências.

As rebarbas podem afetar a estanque da ligação do tubo de refrigerante. Devem ser completamente removidos.

1. Segure o tubo num ângulo descendente para evitar que as saliências caiam no tubo.
2. Com um escareador ou uma rebarbadora, elimine todas as rebarbas de secção de corte do tubo.

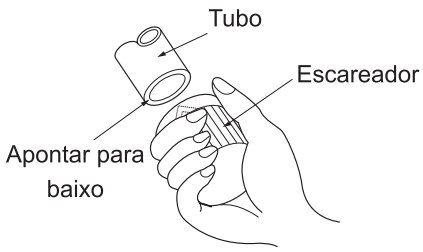

Passo 3: Extremidades abocardadas do tubo.

A extremidade abocardada apropriada é essencial para obter uma vedação hermética.

1. Depois de remover as saliências do tubo cortado, sele as extremidades com fita de PV para evitar que entrem materiais estranhos no tubo.
2. Revista o tubo com material isolante.
3. Coloque as porcas de alargamento nas duas extremidades do tubo. Certifique-se de qu estão virados para a direção certa, porque não os pode colocar ou mudar de direção depois de queimar.

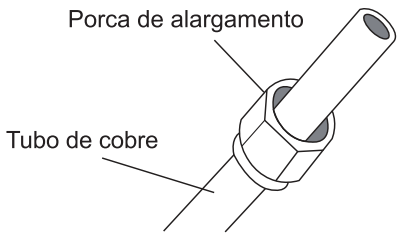

4. Remova a fita de PVC das extremidades do tubo quando estiver pronto para realizar o trabalho de queima.
5. Aperte a forma de alargamento na extremidade do tubo. A extremidade do tubo deve estender-se para além do formato da queima.

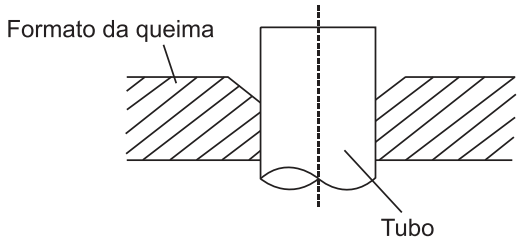

6. Coloque a ferramenta de queima na forma.
7. Gire o manípulo da ferramenta de queima no sentido horário até que o tubo esteja totalmente queimado. Alargue o tubo de acordo com as dimensões indicadas.

TENSÃO DE TUBAGEM ALÉM DA FORMA DE QUEIMA

Calibre de tubagem	Torque de aperto	Dimensão do flare (A) (Unidade: mm/ polegada)		Formato do cone
		Mín.	Máx.	
Ø 6.4	18-20 N.m (183-204 kgf.cm)	8,4/0,33	8,7/0,34	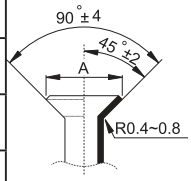
Ø 9.5	25-26 N.m (255-265 kgf.cm)	13,2/0,52	13,5/0,53	
Ø 12.7	35-36 N.m (357-367 kgf.cm)	16,2/0,64	16,5/0,65	
Ø 15.9	45-47 N.m (459-480 kgf.cm)	19,2/0,76	19,7/0,78	
Ø 19.1	65-67 N.m (663-683 kgf.cm)	23,2/0,91	23,7/0,93	
Ø 22	75-85N.m (765-867 kgf.cm)	26,4/1,04	26,9/1,06	

8. Remova a ferramenta de queima e a forma de queima, depois inspecione a extremidade do tubo quanto a rachas e queima.

Passo 4: Tubos de conexão

Ligue primeiro os tubos de cobre à unidade interior e depois ligue-a à unidade exterior. Deverá primeiro conectar o tubo de baixa pressão e, de seguida, o tubo de alta pressão.

1. Ao conectar as porcas de queima, aplique uma camada fina de óleo de refrigeração nas extremidades queimadas dos tubos.
2. Alinhe o centro dos dois tubos que irá conectar.

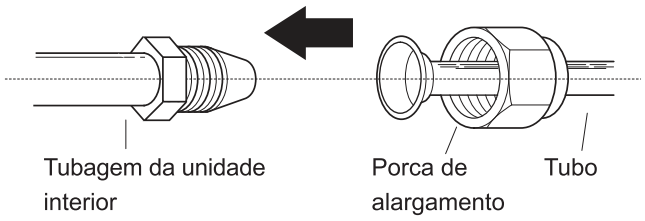

3. Aperte a porca de queima o mais firmemente possível à mão.
4. Utilizando uma chave inglesa, segure a porca na tubagem do aparelho.
5. Enquanto segura firme ente a porca, utilize uma chave dinamométrica para apertar a porca de flare de acordo com os valores de torque indicados na tabela acima.

NOTA: Utilize uma chave inglesa e uma chave de torque ao conectar ou desconectar os tubos de / para o aparelho.

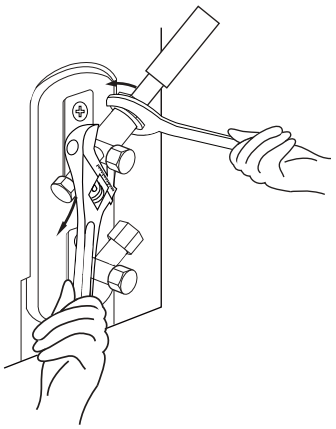

⚠ CUIDADO

- Certifique-se de que envolve o isolamento e volta da tubagem. O contacto direto com a tubagem nua pode resultar em queimaduras ou queimaduras de gelo.
- Certifique-se de que o tubo está conectado corretamente. O aperto excessivo pode danificar a boca da campânula e o aperto leve pode causar fugas.

NOTAS SOBRE O RAIO MÍNIMO DA DOBRA

Dobre cuidadosamente a tubagem no meio de acordo com o diagrama abaixo. **NÃO** dobre o tubo mais de 90° ou mais de 3 vezes.



6. Depois de conectar os tubos de cobre à unidade interna, enrole o cabo de alimentação, o cabo de sinal e a tubagem juntos com a fit de ligação.

NOTA: NÃO entrelace o cabo de sinal com outros fios. Ao agrupar esses itens, não entrelace ou cruze o cabo de sinal com qualquer outro cabo.

7. Enfie esta tubagem pel parede e conecte-a à unidade externa.
8. Isole toda a tubagem, incluindo as válvulas da unidade externa.
9. Abra as válvulas de paragem da unidade exterior para iniciar o fluxo do refrigerante entr a unidade interior e exterior.

⚠ CUIDADO

Certifique-se de que não existe fuga de refrigerante após concluir o trabalho de instalação. Se houver fuga de refrigerante, ventile a área imediatamente e evacue o sistema (consulte a secção de Evacuação do Ar deste manual).

Cabos Elétricos

ANTES DE REALIZAR QUALQUER TRABALHO ELÉTRICO, LEIA ESTES REGULAMENTOS

1. Toda a fiação deve estar em conformidade com os códigos e regulamentos elétricos locais e nacionais e deve ser instalada por um eletricista licenciado.
2. Todas as ligações elétricas devem ser feitas de acordo com o diagrama de ligação elétrica situado nos painéis das unidades interior e exterior.
3. Se houver um problema sério de segurança com a fonte de alimentação, interrompa o trabalho imediatamente. Explique o seu raciocínio ao cliente e recuse a instalação da unidade até que o problema de segurança seja devidamente resolvido.
4. A tensão de alimentação deve estar entre 90-110% da tensão nominal. Uma fonte de alimentação insuficiente pode causar mau funcionamento, choque elétrico ou incêndio.
5. Se ligar energia à cablagem fixa, deve ser instalado um protector contra sobretensões e um interruptor principal de energia.
6. Se conectar a alimentação à fiação fixa um interruptor ou disjuntor que desconecte todos os pólos e tenha uma separação de contato de pelo menos 1/8in (3mm) deve ser incorporado à fiação fixa. O técnic qualificado deve utilizar um disjuntor ou interruptor aprovado.
7. Conecte a unidade apenas a uma tomada de circuito de derivação individual. Não ligue outro aparelho a essa tomada.
8. Certifique-se de aterrar corretamente o ar condicionado.
9. Todos os fios devem estar firmemente ligados Um cabo solto pode originar sobreaquecimento e resultar num possível incêndio.
10. Não deixe os fios tocarem ou apoiarem-se nos tubos de refrigerante, no compressor ou em quaisquer peças móveis dentro da unidade.
11. Se a unidade tiver um aquecedor elétrico auxiliar, ele deve ser instalado a pelo menos 1 metro (40 pol.) de distância de quaisquer materiais combustíveis.
12. Para evitar um choque elétrico, nunca toque nos componentes elétricos logo após a fonte de alimentação ter sido desligada. Depois de desligar a alimentação, aguarde sempre 10 minutos ou mais antes de tocar nos componentes elétricos.
13. Certificar-se de não cruzar sua fiaçã eléctrica com a fiação de sinal. Isso pode causar distorção e interferência.
14. O aparelho deve estar conectado à tomada principal. Normalmente, a fonte de alimentação deve ter uma impedância de 32 ohms.
15. Nenhum outro equipamento deve ser conectado ao mesmo circuito de energia.
16. Conecte os fios externos antes de conectar os fios internos

AVISO

ANTES DE EXECUTAR QUALQUER TRABALHO ELÉTRICO OU DE CABLAGEM, DESLIGUE A FONTE DE ALIMENTAÇÃO PRINCIPAL DO SISTEMA.

NOTA SOBRE O INTERRUPTOR TÉRMICO MAGNÉTICO

Quando a corrente máxima do ar condicionado for superior a 16A, deve ser utilizado um disjuntor termomagnético ou um disjuntor de proteção contra vazamento com dispositivo de proteção (adquirido separadamente).

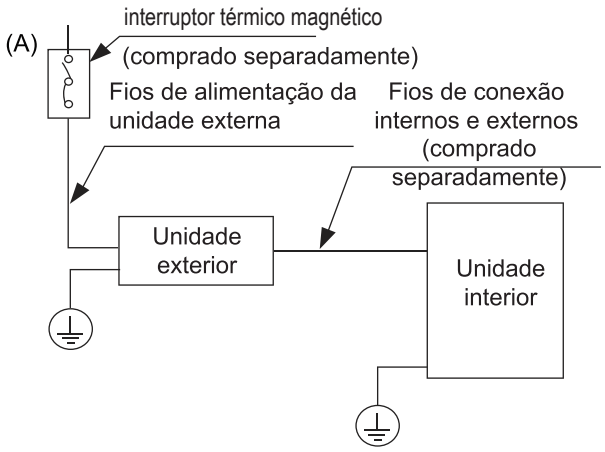

NOTA: Os gráficos são apenas para fin explicativos. Sua unidade pode variar ligeiramente. O formato atual deve prevalecer.

Ligação da unidade externa

⚠ AVISO

Antes de executar qualquer trabalho elétrico ou de ligação, desligue a energia principal do sistema.

1. Prepare o cabo para conexão

a. Primeiro, deve escolher o tamanho correto de cabo. Certifique-se de que usa cabos H07RN- .

Área mínima da secção transversal dos cabos de alimentação e de sinal (para referência)

Corrente Nominal do Aparelho (A)	Área de secção transversal nominal (mm²)
> 3 e ≤ 6	0,75
> 6 e ≤ 10	1
> 10 e ≤ 16	1,5
> 16 e ≤ 25	2,5
> 25 e ≤ 32	4
> 32 e ≤ 40	6

ESCOLHA O TAMANHO CERTO DO CABO

O tamanho do cabo de alimentação, cabo de sinal, fusível e interruptor necessários é determinado pela corrente máxima da unidade. A corrente máxima é indicada na placa de identificação localizada no painel lateral da unidade. Consulte esta placa de identificação para escolher o cabo, fusível ou interruptor certo.

b. Use um alicate decapador de fio para remover a bainha de borracha nas duas extremidades do cabo de sinal, expondo cerca de 15 cm (5,9”) de fio

c. Retire o isolamento das extremidades.

d. Utilizando um grampo de arame, prenda as alças nas extremidades.

NOTA: Ao conectar os fios, siga rigorosamente o diagrama de ligação encontrado dentro da tampa da caixa elétrica.

2. Remova a tampa elétrica da unidade externa. Se não houver cobertura na unidade exterior, retire os parafusos da placa de manutenção e remova a placa de proteção.

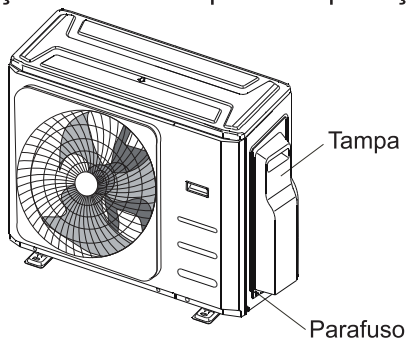

3. Ao escolher um local, observe que deve haver espaço suficiente no orifício da parede (consulte procedimento de perfuração do orifício de conexão de tubo na parede) para os cabos de sinal e o tubo de refrigerante que conectam as unidades interior e exterior.
4. Prenda o cabo com braçadeira.
5. Isole os fios não utiliza os com fita isolante. Mantenha-os longe de peças elétricas ou m tálicas.
6. Reinstale a tampa da caixa do controlo elétrico.

Figura da Cablagem

⚠ AVISO

Ligue os cabos de ligação aos terminais, tal como identificados com os seus números correspondentes no bloco de terminais das unidades interiores e exteriores. Por exemplo, o terminal L1 (A) da unidade exterior deve ligar-se ao terminal L1/1 da unidade interior. A unidade exterior pode corresponder a diferentes tipos de unidade interior, os números no bloco de terminais da unidade interior podem ser ligeiramente diferentes. Por favor, preste especial atenção ao ligar o fio

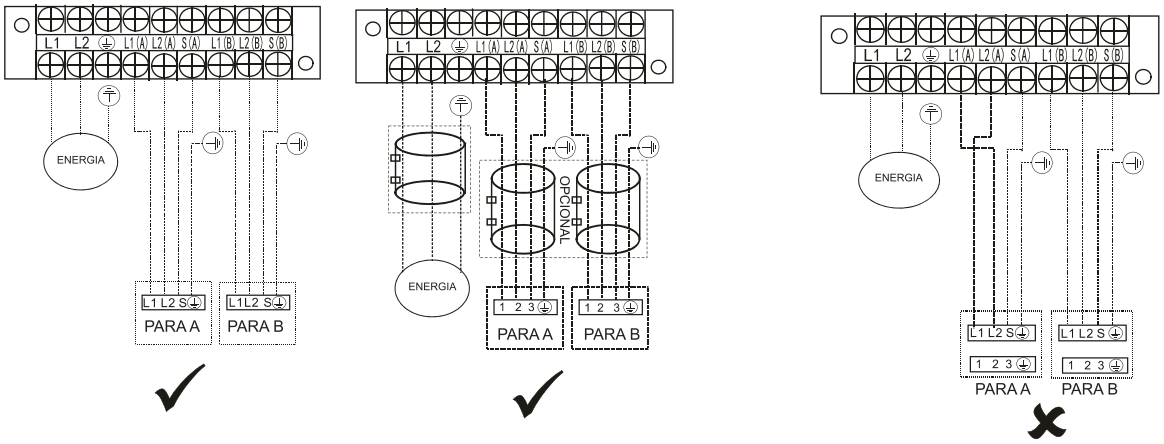

NOTA: Para modelos de ligação rápida, consulte por favor o Manual do Utilizador e o Manual de Instalação embalados com a unidade interior.

NOTA: Consulte as figuras seguintes se o utilizador final pretender r lizar as suas próprias ligações.
Passe o cabo de alimentação principal pela ranhura inferior do grampo do cabo.
---- Este símbolo indica a cablagem de campo.

Modelos com Divisão Dupla

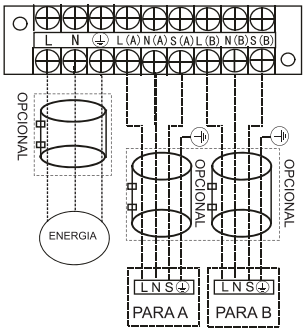

Modelos com Divisão de Teste

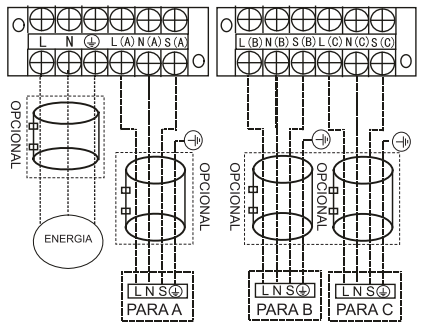

Modelos com Divisão Quádrupla

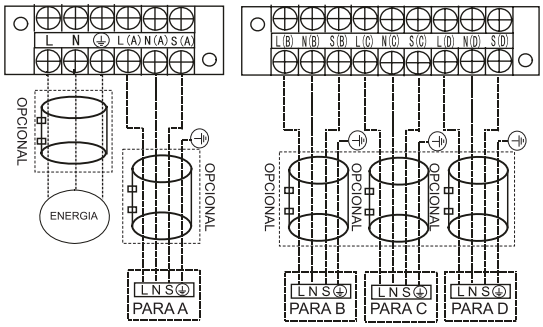

⚠ CUIDADO

Depois de confirmar as condições acima, siga estas orientações ao efetuar as ligações

- Disponha sempre de um circuito de alimentação individual para o ar condicionado. Siga sempre o diagrama de circuito afixado no interior da tampa de controlo
- Os parafusos que fixam a cablagem no invólucro os acessórios eléctricos podem soltar-se durante o transporte. Como os parafusos soltos podem causar a queima dos fios,verifique se os parafus estão bem apertados.
- Verifique as especifica es da fonte de alimentação.
- Confirme se a capacida e elétrica é suficiente
- Confirme se a tensão de arranque é mantida a m is de 90% da tensão nominal indicada na placa de identificação
- Confirme se a espessur do cabo é a especificad nas especificações da fonte de alimentação
- Instale sempre um disjuntor diferencial em áreas molhadas ou húmidas.
- Uma queda de tensão pode causar as seguintes situações: vibração de um interruptor magnético, danos no ponto de contacto, fusíveis rebentados e perturbação do funcionamento normal.
- A desconexão de uma fonte de alimentação deve ser incorporada na cablagem fixa. Tem de existir uma separação entre contactos com uma folga de ar de, pelo menos, 3 mm em cada condutor ativo (fase).
- Antes de aceder aos terminais, todos os circuitos de alimentação têm de estar desligados.

NOTA:
Para atender aos regulamentos obrigatórios da EMC, exigidos pela norma internacional CISPR 14-1:2005/A2:2011 em países ou regiões específicos, use anéis magnéticos corretos em se equipamento, de acordo com o diagrama de fiação no seu equipamento
Entre em contacto com seu revendedor ou instalador para obter mais informações e adquirir anéis magnéticos (o fornecedor do anel magnético é TDK (modelo ZCAT3035-1330) ou similar).

Evacuação de Ar

Preparações e Precauções

O ar e as matérias estranhas no circuito do líquido de refrigeração podem causar aumentos anormais de pressão, que podem danificar o ar condicionado, reduzir a sua eficiência e causar lesões. Utilize uma bomba de vácuo e um conjunto de manómetros para descarregar o ar do circuito de refrigerante, e retire qualquer gás não condensável ou humidade do sistema.

A evacuação deve ser realizada na instalação inicial e quando a unidade for realocada.

ANTES DE REALIZAR A EVACUAÇÃO

- ☑ Verifique se os tubos de conexão entre a unidades interior e exterior estão conectados corretamente.
- ☑ Verifique se os cabos estão conectado corretamente.

Instruções de evacuação

Antes de utilizar o conjunto de manómetros e a bomba de vácuo, leia os seus manuais de utilização para poder familiarizar-se com a forma correta de os usar.

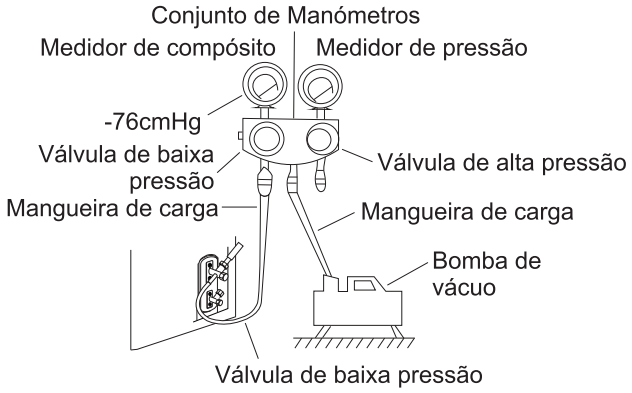

1. Ligue a mangueira de carregamento do conjunto de manómetros à porta de serviço da válvula de baixa pressão da unidade exterior.
2. Ligue outra mangueira de carregamento do conjunto de manómetros à bomba de vácuo.
3. Abra o lado de Baixa Pressão do manómetro do colector. Mantenha o lado de Alta Pressão fechado.
4. Ligue a bomba de vácuo para evacuar o sistema.
5. Execute o vácuo durante pelo menos 15 minutos ou até que o medidor de humidade mostre -76cmHG (-1x10^{5}Pa).
6. Feche o lado de baixa pressão do conjunto de manómetros e desligue a bomba de vácuo.
7. Aguarde 5 minutos e verifique se não houv alteração na pressão do sistema.

NOTA: Se não houver alteração na pressão do sistema, desaparafuse a tampa da válvula compactada (válvula de alta pressão). Se houver uma mudança na pressão do sistema, pode haver um vazamento de gás.

8. Insira a chave de Allen dentro da válvula empacotada (válvula de alta pressão) e abra-a ao girar a chave 1/4 para a esquerda. Ouça o som do gás a sair do sistema, e depois feche a válvula passados 5 segundos.

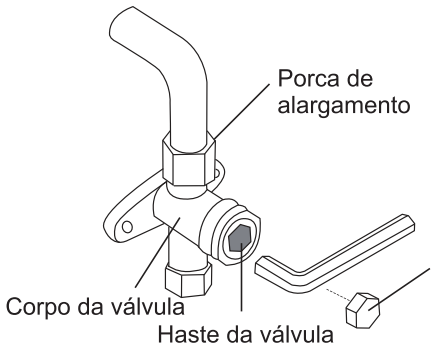

9. Observe o manómetro durante um minuto para ter a certeza de que não há mudança na pressão. O manómetro deverá mostrar valores ligeiramente superiores aos da pressão atmosférica.
10. Remova a mangueira de carga da porta de serviço.
11. Utilizando uma chave hexagonal, abra totalmente as válvulas de alta pressão e baixa pressão.

ABERTURA SUAVE DAS HASTES DAS VÁLVULAS

Ao abrir as hastes da válvula, gire a chave sextavada até que atinja a rolha. **NÃO** tente forçar a válvula a abrir mais.

12. Aperte as tampas das válvulas manualmente e aperte-as com a ferramenta adequada.
13. Se a unidade exterior utilizar todas as válvulas de vácuo e a posição de vácuo estiver na válvula principal, o sistema não está ligado à unidade interior. A válvula tem de ser apertada com uma porca. Verifique se existem fugas de gás antes de colocarem funcionamento, para evitar fugas.

Nota sobre a adição de refrigerante

⚠ CUIDADO

- O carregamento de refrigerante deve ser realizado após a ligação, aspiração e teste de fuga.
- **NÃO** exceda a quantidade máxima permitida de refrigerante nem sobrecarregue o sistema. Poderá danificar o aparelho ou afetar o seu funcionamento.
- Carregar com substâncias inadequadas poderá causar explosões ou acidentes. Certifique-se de que o refrigerante apropriado é utilizado.
- Os recipientes de refrigerante devem ser abertos lentamente. Utilize sempre equipamento de proteção ao carregar o sistema.
- **NÃO** misture tipos de refrigerantes.
- Para o modelo de refrigerante R32 , certifique-se de que as condições dentro da área foram protegidas pelo controlo de materiais inflamáveis quando o refrigerante foi adicionado ao ar condicionado.

N=2 (modelos com Divisão Dupla), N3 (modelos com Divisão de Teste), N4 (modelos com Divisão Quádrupla)

É necessário adicionar refrigerante de acordo com o comprimento do tubo de conexão ou da pressão do sistema de evacuação. Consulte a tabela abaixo para a quantidade de refrigerante a ser adicionada:

REFRIGERANTE ADICIONAL POR COMPRIMENTO DO TUBO

Comprimento do Tubo de Conexão (m)	Método de purga de ar	Refrigerante Adicional	
Comprimento do tubo de pré-carga (pés/m) (comprimento do tubo de pré-carga xN)	Bomba de vácuo	N/A	
Mais do que (comprimento do tubo de pré-carga xN) pés/m	Bomba de vácuo	Lado líquido: Ø 6,35 (Ø 1/4”) R32 (Comprimento total do tubo - comprimento do tubo de pré-carga xN) x12g/m (Comprimento total do tubo - comprimento do tubo de pré-carga xN) x0,13oZ/ft	Lado líquido: Ø 9,52 (Ø 3/8”) R32 (Comprimento total do tubo - comprimento do tubo de pré-carga xN) x24g/m (Comprimento total do tubo - comprimento do tubo de pré-carga xN) x0,26oZ/ft

NOTA: O comprimento do tubo de pré-carga é de 7,5 m.

Verificação de Segurança e azamento

Verificação de segurança elétric
Depois da instalação completa, é necessário realizar verificação de segurança elétrica. Cubra as seguintes áreas:

1. Resistência de isolamento
   A resistência do isolamento tem de ser superior a 2MΩ.
2. Trabalho de ligação à terra
   Após terminar o trabalho de ligação à terra, meça a resistência da terra através de deteção visual e de um aparelho de teste de resistência à terra. Certifique-se de que a resistência à terra é inferior a 4Ω.
3. Verificaçã de fuga elétrica (efetuada durante o teste de funcionamento)
   Durante o teste, após terminar a instalação, o técnico pode utilizar uma sonda elétrica e um multímetro para efetuar a verificação de fuga elétrica. Se ocorrer uma fuga, desligue imediatamente a unidade. Localize e resolva a falha até a unidade funcionar corretamente.

Verificação de fuga de gás

1. Método de água com sabão:
   Aplique água com sabão ou um detergente líquido neutro nas ligações da unidade interior ou da unidade exterior com uma escova macia para verificar se existem fugas nos pontos de ligação dos tubos. Se saírem bolhas, os tubos têm uma fuga.
2. Detetor de fugas
   Utilize o detetor de fugas para verificar se existem fugas.

NOTA: Esta figura é apenas para fin explicativos. A ordem real de A, B, C, D na unidade pode variar ligeiramente da unidade que você adquiriu, mas a forma geral permanecerá a mesma.

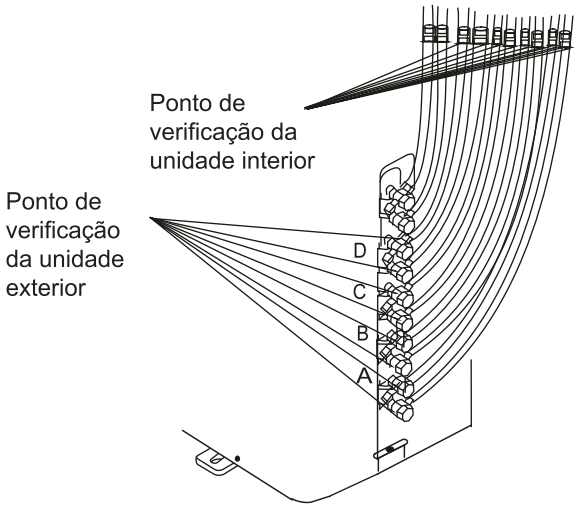

A, B, C e D são as designações para as unidades com Divisão Quádrupla.

Execução de teste

Antes de executar o teste

Deve ser executado um teste após a instalação completa do sistema. Confirme os seguintes pontos antes de realizar o teste:

a) As unidades interior e exterior estão devidamente instaladas.
b) A tubagem e a ligação estão conectadas corretamente.
c) Não existem obstáculos perto da entrada e da saída da unidade que possam causar um desempenho reduzido ou uma avaria do produto.
d) O sistema de refrigeração não vaza.
e) O sistema de drenagem está desobstruído e a drenar para um local seguro.
f) O isolamento térmico está devidamente instalado.
g) Os fios terrestres estão conectados corretamente.
h) O comprimento do tubo e a capacidade de abastecimento de refrigerante adicional foram registados.
i) A voltagem de energia é a voltagem correta para o ar condicionado.

⚠ CUIDADO

A falha em executar o teste pode resultar em danos ao aparelho, danos à propriedade ou ferimentos pessoais.

Instruções de execução de teste

1. Abra as válvulas de retenção de líquido e gás.
2. Ligue o interruptor principal e deixe a unidade aquecer.
3. Coloque o ar condicionado no modo FRESCO.
4. Para a unidade interior
   a. Certifique se de que o controlo remoto e os respetivos botões funcionam corretamente.
   b. Certifique-se de que as persianas se movem corretamente e podem ser trocadas utilizando o comando remoto.
   c. Verifique uas vezes se a temperatura ambiente é registada corretamente.
   d. Certifique-se de que os indicadores no comando remoto e o painel de exibição na unidade interna funcionam corretamente.
   e. Assegure-se de que os botões manuais na unidade interna funcionam corretamente.
   f. Verifique se o sistema de drenagem está desimpedido e a drenar suavemente.
   g. Assegure-se de que não haja vibração ou ruído anormal durante a operação.
5. Para a unidade externa
   a. Verifique se o sistema de refrigeração tem fugas.
   b. Certifique-se de que não haja vibração ou ruído anormal durante a operação.
   c. Assegure-se de que o vento, o ruído e a água gerados pelo aparelho não incomodam os seus vizinhos nem representam um risco à segurança.

NOTA: Se a unidade apresentar mau funcionamento ou não funcionar de acordo com as suas expectativas, consulte a secção de solução de problemas do Manual de Instruções antes de ligar para o atendimento ao cliente.

Função de Correção Automática de Cablagem/Tubagem

Função de Correção Automática de Cablagem/Tubagem

Os modelos mais recentes incluem a correção automática de erros de cablagem/tubagem. Pressione "interruptor de verificação" na placa PCB da unidade exterior durante 5 segundos até que o ecrã LED mostra "CE", indicando que esta função está operacional. Aproximadamente 5-10 minutos depois de pressionar o interruptor, a indicação "CE" desaparece, o que significa que o erro de cablagem/tubagem foi corrigido e que toda a cablagem/tubagem está corretamente ligada.

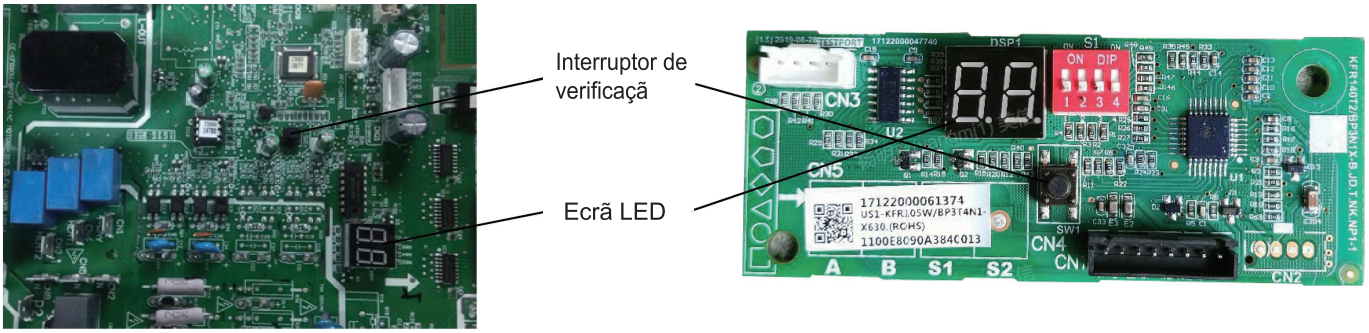

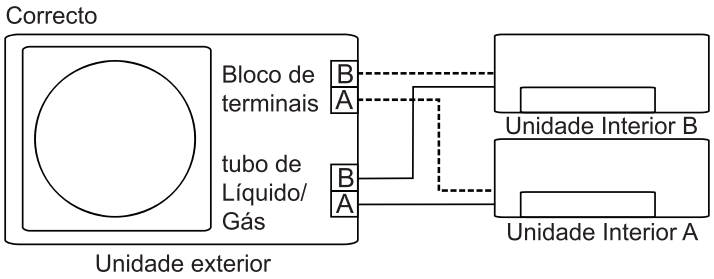

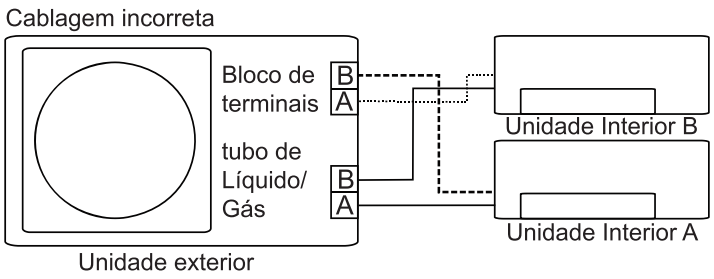

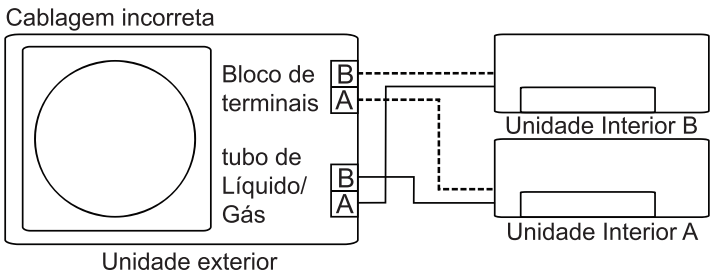

Como Ativar Esta Função

1. Verifique e a temperatura exterior está acima de 5°C.
   (Esta função não funciona quando a temperatura exterior é inferior a 5°C)
2. Verifique e as válvulas de fecho do tubo de líquido e do tubo de gás estão abertas.
3. Ligue o disjuntor e aguarde, pelo menos, 2 minutos.
4. Pressione o interruptor de verificação na placa P B da unidade exterior. O ecrã LED da unidade mostra "CE".

O desenho e as especificações estão sujeitos a alterações sem aviso prévio para melhoria do produto. Consulte o agente de vendas ou o fabricante para obter detalhes. Quaisquer atualizações do manual serão enviadas para o site do serviço, por favor verifique a versão mais recente

Certificado de garantia

CERTIFICADO DE GARANTIA

CERTIFICADO DE GARANTIA

CERTIFICADO DE GARANTIA

CERTIFICADO DE GARANTIA

Esta garantia só é válida para os equipamentos destinados a serem comercializados, vendidos e instalados no território espanhol

A FÉRROLI ESPAÑA, S.L., com sede social Pol. Ind. De Villayuda, C/ Alcalde Martín Cobos, 4 – 09007 Burgos, garante os produtos indicados neste manual de instruções de acordo com o Decreto-Lei 84/2021 de 18 Outubro, sobre garantia na venda de bens de consumo.

O período de garantia de 3 anos indicado em tal R.D. terá início a partir da data de instalação, ou, na sua falta, a partir da data de compra.

Salvo prova em contrário, presumir-se-á que as faltas de conformidade que se manifestem decorridos 2 anos a contar da entrega não existiam quando o bem foi entregue.

A garantia não cobre os incidentes provocados por:

- Transporte não efetuado a cargo da empresa (que deverá ser reclamado diretamente ao transportador).
- Manuseamento do produto por pessoal alheio à FÉRROLI ESPAÑA, S.L. durante o período de garantia.
- Se a montagem não respeitar as instruções fornecidas na máquina.
- Se a instalação da máquina não respeitar as Leis nem as Regulamentações em vigor (eletricidade, hidráulicas, combustíveis, etc.).
- Defeitos de instalação hidráulica, elétrica, alimentação de combustível, de evacuação dos produtos da combustão, chaminés e esgotos.
- Anomalias por tratamento incorreto da água de alimentação, por tratamento desincrustante mal efetuado, etc.
- Anomalias causadas por condensações ou por agentes atmosféricos (gelo, raios, inundações, etc.) assim como por correntes erráticas.
- Manutenção inadequada, descuido ou mau uso
- Corrosões devidas a armazenamento inadequado.

Importante

- Para fazer uso do direito de garantia aqui reconhecido, será requisito indispensável que o aparelho se destine a uso doméstico.
- Esta garantia é válida sempre que sejam efetuadas as operações normais de manutenção descritas nas instruções técnicas fornecidas com os equipamentos.
- Será necessário apresentar ao pessoal técnico da FERROLI, antes da sua intervenção, a fatura ou o talão de compra do aparelho, juntamente com a respetiva nota de entrega, se esta for de uma data posterior.

O material substituído em garantia ficará em propriedade da FÉRROLI ESPAÑA, S.L.
As eventuais reclamações deverão ser efetuadas ao organismo competente nesta matéria.

SERVIÇO DE APOIO TÉCNICO

808 202 774

SEDE EM BURGOS
Polígono Industrial Villayuda
C/ Aldalde Martín Cobos, 4 09007 - Burgos
Tel.: +34 947 483 250

SEDE EM MADRID
Edificio FERROLI. Avda. de Italia, 2
28820 - (Coslada) Madrid
Tel.: +34 916 612 304

FERROLI ESPAÑA, S.L.

İçindekiler

Güvenlik Önlemleri 04

Kullanıcı Kılavuzu

Ünite Parçaları ve Ana Fonksiyonlar 08

1. Ünite Parçaları 08
2. Çalışma sıcaklığı 10
3. Özellikler 11

Çalıştırma ve Bakım 13

Sorun giderme 14



ÖNEMLİ NOT:
Yeni klima ünitenizi kurmadan veya çalıştırmadan önce bu kılavuzu ve GÜVENLİK KILAVUZUNU (varsa) dikkatlice okuyun. İleride başvurmak için bu kılavuzu muhafaza ettiğinizden emin olun.

Kurulum Kılavuzu

Aksesuarlar 17

Kurulum Özeti 18

Kurulum Şeması 19

Özellikler 20

Dış Ünite Kurulumu 21

1. Kurulum yerini seçin 21
2. Drenaj eklemi takılması 22
3. Ankraj dış ünitesi 22

Soğutucu Boru Bağlantısı 24

1. Boru kesilmesi 24
2. Çapak temizliği 24
3. Boru uçları genişletilmesi 24
4. Boru bağlantısı 25

Kablolama 27

1. Dış Ünite Kablo Tesisatı 28
2. Kablolama Şekil 29

Hava Boşaltma 32

1. Soğutucu Eklenmesi Hakkında Not 33
2. Güvenlik ve Sızıntı Kontrolü 34

Test Çalıştırması 35

Otomatik Kablolama/Boru Düzeltme İşlevi 36

Güvenlik Önlemleri

Çalıştırma ve Kurulumdan Önce Güvenlik Önlemlerini Okuyun

Talimatlara uyulmaması nedeniyle yanlış kurulum, ciddi hasara veya yaralanmaya neden olabilir.
Potansiyel hasar veya yaralanmaların ciddiyeti, **UYARI** veya **DİKKAT** olarak sınıflandırılı .

⚠ UYARI
Bu sembol, kişisel yaralanma veya ölüm olasılığını belirtir.

⚠ DİKKAT
Bu sembol, mal hasarı veya ciddi sonuçların olasılığını belirtir.

⚠ UYARI

Bu cihaz, gözetim altında olmaları veya cihazın güvenli bir şekilde kullanılmasına ilişkin talimatların verilmesi ve ilgili tehlikelerin anlamaları halinde, 8 yaş ve üzeri çocuklar ve fiziksel, duyusal veya zihinsel yetenekleri kısıtlı veya deneyim ve bilgi eksikliği olan kişiler tarafından kullanılabilir. Çocuklar cihazla oynamamalıdır. Temizlik ve kullanıcı bakımı gözetimsiz çocuklar tarafından yapılmamalıdır.
Bu cihaz, güvenliklerinden sorumlu bir kişi tarafından cihazın kullanımıyla ilgili gözetim veya talimat verilmedikçe, fiziksel, duyusal veya zihinsel yetenekleri kısıtlı veya deneyim ve bilgi eksikliği olan kişiler (çocuklar dahil) tarafından kullanılmak üzere tasarlanmamıştır. Cihazla oynamadıklarından emin olmak için çocuklar gözetim altında tutulmalı.

⚠ ÜRÜN KULLANIMI İÇİN UYARILAR

- Anormal bir durum ortaya çıkarsa (yanık kokusu gibi), üniteyi hemen kapatın ve gücü kesin. Elektrik çarpmasını, yangını veya yaralanmayı önlemek için satıcınızı arayın.
- **Hava** giriş veya çıkışına parmak, çubuk veya başka nesneler sokmayın. Bu durum, fan yüksek hızlarda dönebileceğinden yaralanmaya neden olabilir.
- **Ünitenin** yakınında saç spreyi, cila veya boya gibi yanıcı spreyler kullanmayın. Bu durum, yangına veya yanmaya neden olabilir.
- **Klimayı** yanıcı gazların yakınında veya çevresinde çalıştırmayın. Yayılan gaz ünitenin etrafında birikebilir ve patlamaya neden olabilir.
- **Klimanızı** banyo veya çamaşır odası gibi ıslak bir odada çalıştırmayın. Suya çok fazla maruz kalması, elektrikli bileşenlerin kısa devre yapmasına neden olabilir.
- **Vücudunuzu** uzun süre doğrudan soğuk havaya maruz **bırakmayın**.
- **Çocukların** klima ile oynamasına izin vermeyin. Çocuklar her zaman ünitenin etrafında denetlenmelidir.
- Eğer klima brülörler veya diğer ısıtma cihazları ile birlikte kullanılırsa, oksijen eksikliğini önlemek için odayı iyice havalandırın.
- Mutfaklar, sunucu odaları vb. gibi bazı belirgin işlevsel ortamlarda, özel tasarlanmış klima ünitelerinin kullanılması kesinlikle tavsiye edilir.

TEMİZLİK VE BAKIM UYARILARI

- Temizlemeden önce cihazı kapatın ve gücü kesin. Bunun yapılmaması elektrik çarpmasına neden olabilir.
- **Klimayı** aşırı miktarda suyla temizlemeyin.

TEMİZLİK VE BAKIM UYARILARI

- Klimayı yanıcı temizlik maddeleriyle temizlemeyin. Yanıcı temizlik maddeleri yangına veya deformasyona neden olabilir.

⚠ DİKKAT

- Klimayı, uzun bir süre kullanmayacaksanız, klimayı kapatın ve elektriğini kesin.
- Fırtına sırasında üniteyi kapatın ve fişini çekin
- Su yoğuşmasının, üniteden engellenmeden akabileceğinden emin olun.
- **Klimayı** ıslak ellerle çalıştırmayın. Bu elektrik çarpmasına neden olabilir.
- **Cihazı**, amaçlanan kullanımı dışında herhangi bir amaç için kullanmayın.
- **Dış** ünitenin üzerine çıkmayın veya nesneler koymayın.
- **Klimayı** uzun süre kapılar veya pencereler açıkken veya nem çok yüksekse çalışmasına izin vermeyin.

⚠ ELEKTRİK UYARILAR

- Sadece belirtilen güç kablosunu kullanın. Güç kablosu hasar görürse, bir tehlikeyi önlemek için üretici, servis temsilcisi veya benzer nitelikli kişiler tarafından değiştirilmelidir.
- Elektrik fişini temiz tutun. Fişin üzerinde veya çevresinde biriken toz veya kiri temizleyin. Kirli fişle yangına veya elektrik çarpmasına neden olabilir.
- **Ünitenin** fişini çekmek için güç kablosunu çekmeyin. Fişi sıkıca tutun ve prizden çekin. Doğrudan kablodan çekmek kabloya zarar vererek yangına veya elektrik çarpmasına neden olabilir.
- **Güç** kaynağı kablosunun uzunluğunu değiştirmeyin veya üniteye güç sağlamak için uzatma kablosu kullanmayın.
- **Elektrik** prizini diğer cihazlarla paylaşmayın. Uygun olmayan veya yetersiz güç kaynağı yangına veya elektrik çarpmasına neden olabilir.
- Ürün, kurulum sırasında uygun şekilde topraklanmalıdır, aksi takdirde elektrik çarpması meydana gelebilir.
- Tüm elektrik işleri için tüm yerel ve ulusal kablolama standartlarına, düzenlemelerine ve Kurulum Kılavuzuna uyun. Kabloları sıkıca bağlayın ve dış kuvvetlerin terminale zarar vermesini önlemek için sıkıca kelepçeleyin. Uygun olmayan elektrik bağlantıları aşırı ısınabilir ve yangına neden olabilir ve ayrıca şoka neden olabilir. Tüm elektrik bağlantıları, iç ve dış ünite panellerinde bulunan Elektrik Bağlantı Şemasına göre yapılmalıdır.
- Kontrol panosu kapağının düzgün bir şekilde kapanabilmesini sağlamak için tüm kablolar düzgün şekilde düzenlenmelidir. Kontrol panosu kapağı düzgün kapatılmazsa, korozyona neden olabilir ve terminal üzerindeki bağlantı noktalarının ısınmasına, alev almasına veya elektrik çarpmasına neden olabilir.
- Sabit kablolara, tüm kutuplarında 3mm açıklığa sahip olan bir tüm kutuplu bağlantı kesme cihazına güç bağlanıyorsa ve 10mA'yı aşabilecek bir kaçak akıma sahipse, 30mA'yı aşmayan bir nominal artık çalışma akımına sahip artık akım cihazı (RCD) ve bağlantı kesilmesi, kablolama kurallarına uygun olarak sabit kablolara dahil edilmelidir.

SİGORTA ÖZELLİKLERİNİ NOT ALIN

Klima devre kartı (PCB), aşırı akım koruması sağlamak için bir sigorta ile tasarlanmıştır.
Sigortanın özellikleri devre kartına basılıdır, örneğin:
T20A/250VAC(<24000Btu/s ünite için), T30A/250VAC(>24000Btu/s ünite için)
NOT: R32 soğutucu akışkanlı üniteler için sadece patlamaya dayanıklı seramik sigorta kullanılabilir.

⚠ ÜRÜN KURULUMU İÇİN UYARILAR

1. Kurulum yetkili satıcı veya uzman tarafından yapılmalı. Hatalı kurulum su sızıntısına, elektrik çarpmasına veya yangına neden olabilir.
2. Kurulum, kurulum talimatlarına göre yapılmalı. Yanlış kurulum su sızıntısına, elektrik çarpmasına veya yangına neden olabilir.
3. Bu ünitenin onarımı veya bakımı için yetkili bir servis teknisyeni ile iletişime geçin. Bu cihaz, ulusal kablolama yönetmeliklerine uygun olarak kurulmalı.
4. Kurulum için sadece birlikte verilen aksesuarları, parçaları ve belirtilen parçaları kullanın. Standart olmayan parçaların kullanılması su sızıntısına, elektrik çarpmasına, yangına ve ünitenin arızalanmasına neden olabilir.
5. Üniteyi, ünitenin ağırlığını taşıyabilecek sağlam bir yere kurun. Seçilen yer ünitenin ağırlığını taşıyamıyorsa veya kurulum düzgün yapılmazsa ünite düşebilir ve ciddi yaralanmalara ve hasara neden olabilir.
6. Drenaj borularını bu kılavuzdaki talimatlara göre kurun. Yanlış drenaj, evinize ve mülkünüze su hasarına neden olabilir.
7. Yardımcı elektrikli ısıtıcıya sahip üniteler için, üniteyi herhangi bir yanıcı malzemenin 1 metre (3 fit) yakınına monte etmeyin.
8. **Üniteyi** yanıcı gaz sızıntılarına maruz kalabilecek bir yere kurmayın. Ünite çevresinde yanıcı gaz birikirse yangına neden olabilir.
9. Tüm işler tamamlanana kadar gücü açmayın.
10. Klimayı taşırken veya yerini değiştirirken, ünitenin bağlantısını kesmek ve yeniden kurmak için deneyimli servis teknisyenlerine danışın.
11. Cihazın desteğine nasıl kurulacağı, lütfen "iç ünite kurulumu" ve "dış ünite kurulumu" bölümlerindeki ayrıntılar için bilgileri okuyun.

Florlu Gazlar hakkında not (R290 Soğutucu kullanan ünite için geçerli değildir)

1. Bu klima ünitesi florlu sera gazları içeri . Gaz türü ve miktarı hakkında özel bilgiler için lütfen ünitenin üzerindeki ilgili etikete veya dış ünitenin ambalajındaki “Kullanım Kılavuzu - Ürün Fişi”ne bakın. (Sadece Avrupa Birliği ürünleri).
2. Bu ünitenin kurulumu, servisi, bakımı ve onarımı sertifikalı bir teknisyen tarafından yapılmalıdı .
3. Ürünün kaldırılması ve geri dönüştürülmesi, sertifikalı bir teknisyen tarafından gerçekleştirilmeli
4. 5 ton CO_2 eşdeğeri veya daha fazla miktarlarda, ancak 50 ton CO_2 eşdeğerinden daha az florlu sera gazları içeren ekipman için, Sistemde bir sızıntı tespit sistemi kuruluysa, en az 24 ayda bir sızıntı olup olmadığı kontrol edilmelidir .
5. Ünite sızıntılara karşı kontrol edildiğinde, tüm kontrollerin uygun şekilde kayıt tutulması güçlü şekilde tavsiye edilir.

⚠ R32 Soğutucu Kullanımı için UYARI

- Yanıcı soğutucu kullanıldığında, cihaz iyi havalandırılan bir alanda depolanmalı ve oda büyüklüğü, çalışma için belirtilen oda alanına karşılık gelir.
  R32 soğutucu akışkan modelleri için:
  Cihaz, zemin alanı X m²'den büyük olan bir odaya kurulacak, çalıştırılacak ve saklanacaktır.
  Bu alan X m²'den küçükse, cihaz havalandırılmamış bir alana kurulmamalı.
  (Lütfen aşağıdaki forma bakın).

Şarj edilecek sogutucu miktan (kg)	Kurulum yuksekligi (m)	Minimum oda alan1 (m^2)	Şarj edilecek sogutucu miktan (kg)	Kurulum yuksekligi (m)	Minimum oda alani (m^2)
1,0	0,6 / 1,8 / 2,2	9 / 1 / 1	2,15	0,6 / 1,8 / 2,2	40 / 4,5 / 3
1,05	0,6 / 1,8 / 2,2	9,5 / 1,5 / 1	2,2	0,6 / 1,8 / 2,2	41,5 / 5 / 3,5
1,1	0,6 / 1,8 / 2,2	10,5 / 1,5 / 1	2,25	0,6 / 1,8 / 2,2	43,5 / 5 / 3,5
1,15	0,6 / 1,8 / 2,2	11,5 / 1,5 / 1	2,3	0,6 / 1,8 / 2,2	45,5 / 5 /3,5
1,2	0,6 / 1,8 / 2,2	12,5 / 1,5 / 1	2,35	0,6 / 1,8 / 2,2	47,5 / 5,5 /4
1,25	0,6 / 1,8 / 2,2	13,5 / 1,5 / 1	2,4	0,6 / 1,8 / 2,2	49,5 / 5,5 / 4
1,3	0,6 / 1,8 / 2,2	14,5 / 2 / 1,5	2,45	0,6 / 1,8 / 2,2	51,5 / 6 / 4
1,35	0,6 / 1,8 / 2,2	16 / 2 / 1,5	2,5	0,6 / 1,8 / 2,2	54 / 6 / 4
1,4	0,6 / 1,8 / 2,2	17 / 2 /1,5	2,55	0,6 / 1,8 / 2,2	56 / 6,5 / 4,5
1,45	0,6 / 1,8 / 2,2	18 / 2 / 1,5	2,6	0,6 / 1,8 / 2,2	58 / 6,5 / 4,5
1,5	0,6 / 1,8 / 2,2	19,5 / 2,5 / 1,5	2,65	0,6 / 1,8 / 2,2	60,5 / 7 /4,5
1,55	0,6 / 1,8 / 2,2	21 / 2,5 / 2	2,7	0,6 / 1,8 / 2,2	63 / 7 / 5
1,6	0,6 / 1,8 / 2,2	22 / 2,5 / 2	2,75	0,6 / 1,8 / 2,2	65 / 7,5 / 5
1,65	0,6 / 1,8 / 2,2	23,5 / 3 / 2	2,8	0,6 / 1,8 / 2,2	67,5 / 7,5 / 5
1,7	0,6 / 1,8 / 2,2	25 / 3 / 2	2,85	0,6 / 1,8 / 2,2	70 / 8 / 5,5
1,75	0,6 / 1,8 / 2,2	26,5 / 3 / 2	2,9	0,6 / 1,8 / 2,2	72.5 / 8.5 / 5.5
1,8	0,6 / 1,8 / 2,2	28 / 3,5 / 2,5	2,95	0,6 / 1,8 / 2,2	75 / 8.5 / 5.5
1,85	0,6 / 1,8 / 2,2	29,5 / 3,5 / 2,5	3,0	0,6 / 1,8 / 2,2	77.5 / 9 / 6
1,9	0,6 / 1,8 / 2,2	31 / 3,5 /2,5	3,05	0,6 / 1,8 / 2,2	80 / 9 / 6
1,95	0,6 / 1,8 / 2,2	33 / 4 / 2,5	3,1	0,6 / 1,8 / 2,2	82.5 / 9.5 / 6.5
2,0	0,6 / 1,8 / 2,2	34,5 / 4 / 3	3,15	0,6 / 1,8 / 2,2	85.5 / 9.5 / 6.5
2,05	0,6 / 1,8 / 2,2	36 / 4 / 3	3,2	0,6 / 1,8 / 2,2	88 / 10 / 7
2,1	0,6 / 1,8 / 2,2	38 / 4,5 / 3	3,25	0,6 / 1,8 / 2,2	91 / 10.5 / 7

- İç mekanlarda yeniden kullanılabilir mekanik konektörler ve havşalı bağlantılara izin verilmez. (EN Standart Gereklilikler).
- İç mekanlarda kullanılan mekanik konektörler, izin verilen maksimum basıncın %25'inde 3g/yıl'dan fazla olmayan bir orana sahip olacaktır. Mekanik bağlantı elemanları iç mekanlarda tekrar kullanıldığında sızdırmazlık parçaları yenilenecektir. Genişletilmiş derzler iç mekanlarda yeniden kullanıldığında, genişletici kısım yeniden imal edilecektir. (UL Standart Gereksinimleri)
- Mekanik bağlantı elemanları iç mekanlarda tekrar kullanıldığında sızdırmazlık parçaları yenilenecektir. Genişletilmiş derzler iç mekanlarda yeniden kullanıldığında, havşa kısmı yeniden imal edilecektir. (IEC Standart Gereksinimleri)
- İç mekanlarda kullanılan mekanik bağlantılar ISO 14903'e uygun olmalıdır.

Avrupa Bertaraf Yönergeleri

Ürün veya literatür üzerinde gösterilen bu işaret, atık elektrikli ve elektrikli ekipmanın genel evsel atıklarla karıştırılmaması gerektiğini belirtir.



Ürünün Doğru Şekilde Atılması
(Atık Elektrikli ve Elektronik Ekipman)

Bu cihaz, soğutucu ve diğer potansiyel olarak tehlikeli maddeler içerir. Bu cihazı imha ederken, yasalar özel toplama ve işleme gerektirir. Bu ürünü evsel atık veya sınıflandırılmamış belediye atığı olarak atmayın.

Bu cihazı atarken aşağıdaki seçeneklere sahipsiniz:

- Cihazı belirlenmiş belediye elektronik atık toplama tesisinde bertaraf edin.
- Yeni bir cihaz alırken, satıcı eski cihazı ücretsiz olarak geri alacaktır.
- Üretici eski cihazı ücretsiz olarak geri alacaktır.
- Cihazı sertifikalı hurda metal satıcılarına satın

Özel uyarı

Bu cihazın ormanda veya diğer doğal ortamlarda atılması sağlığınızı tehlikeye sokar ve çevre için iyi değildir. Tehlikeli maddeler yeraltı sularına sızabilir ve besin zincirine girebilir.

Ünite Parçaları ve Ana Fonksiyonlar

Ünite Parçaları

(A) Duvara monte iç ünite ile kombinasyon

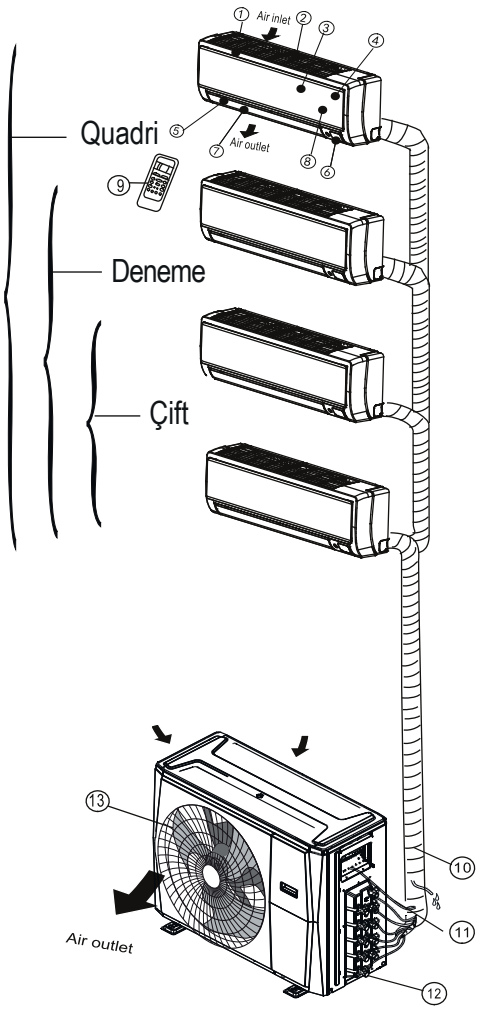

İç Ünite
1. Panel çerçevesi
2. Arka hava giriş ızgarası
3. Ön panel
4. Hava temizleme filtresi ve Hava filtresi(arkada)
5. Yatay panjur
6. LCD ekran penceresi
7. Dikey panjur
8. Manuel kontrol düğmesi (arkada)
9. Uzaktan kumanda tutucusu

Dış Ünite
10. Drenaj hortumu, soğutucu akışkan bağlantı borusu
11. Bağlantı kablosu
12. Durdurma valfi
13. Vantilatör başlığı

(B) Kanallı iç ünite ile kombinasyon

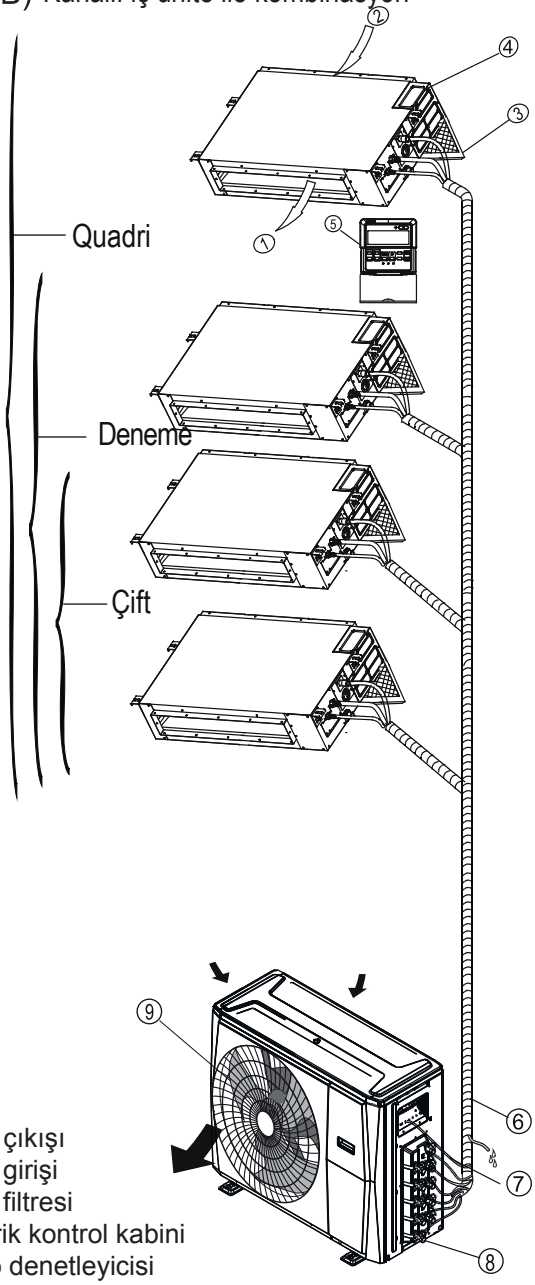

İç Ünite
1. Hava çıkışı
2. Hava girişi
3. Hava filtresi
4. Elektrik kontrol kabini
5. Kablo denetleyicisi

Dış Ünite
6. Drenaj hortumu, soğutucu akışkan bağlantı borusu
7. Bağlantı kablosu
8. Durdurma valfi
9. Vantilatör başlığı

(C) Tavandan tabana veya konsol iç ünite ile kombinasyon

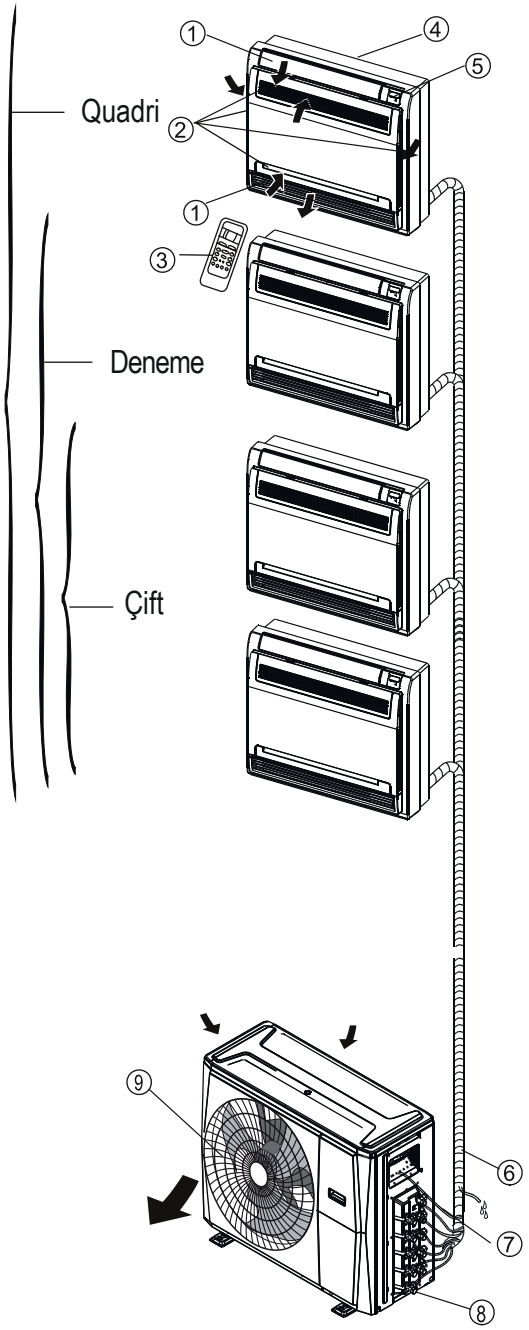

İç Ünite
1. Hava akış panjuru (hava çıkışında)
2. Hava girişi (hava filtresi içeren)
3. Uzaktan kumanda
4. Kurulum kısmı
5. Gösterge paneli

Dış Ünite
6. Drenaj hortumu, soğutucu akışkan bağlantı borusu
7. Bağlantı kablosu
8. Durdurma valfi
9. Vantilatör başlığı

(D) Kaset tipi iç ünite ile kombinasyon

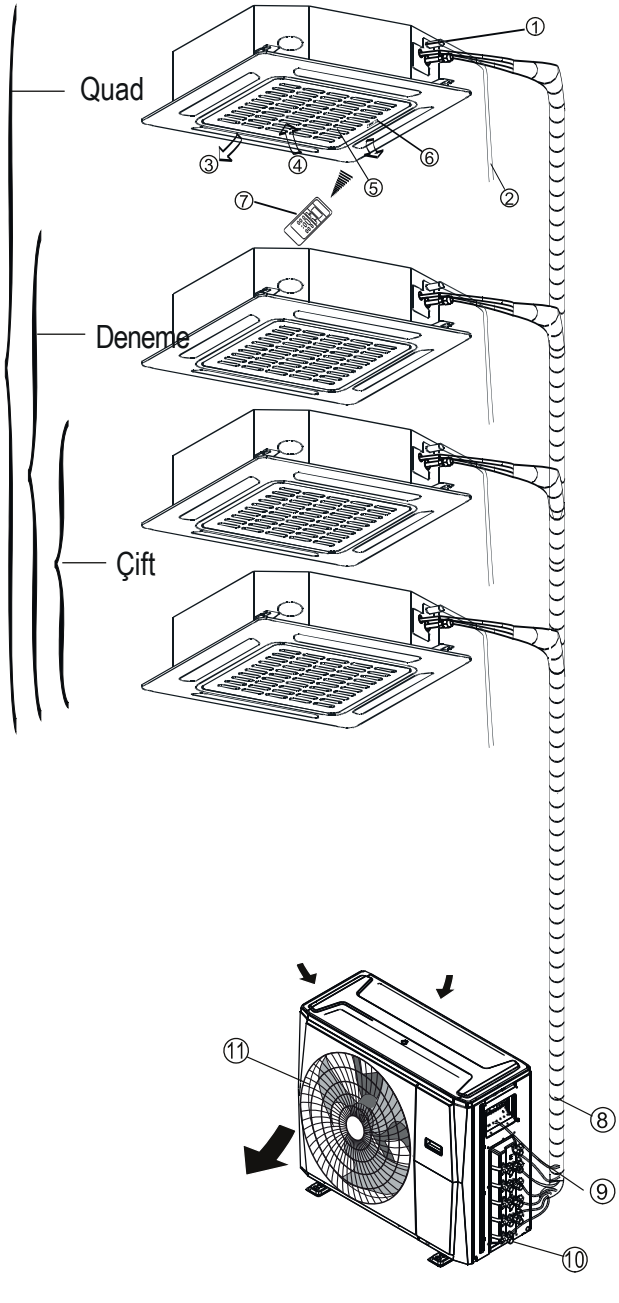

İç Ünite
1. Tahliye pompası (iç üniteden suyu tahliye edin)
2. Tahliye hortumu
3. Hava çıkışı
4. Hava girişi
5. Hava girişi ızgarası
6. Gösterge paneli
7. Uzaktan kumanda

Dış Ünite
8. Soğutucu akışkan bağlantı borusu
9. Bağlantı kablosu
10. Durdurma valfi
11. Vantilatör başlığı

NOT: Çok bölmeli tip klimalar için, bir dış ünite farklı tipteki iç ünitelerle eşleştirilebilir. Bu kılavuzdaki tüm resimler sadece tanıtım amaçlıdır. Klimanızın şekli benzerse biraz farklı olabilir. Aşağıdaki sayfalarda, dış ünitelerle eşleştirilebilecek çeşitli iç ünite türleri tanıtılmaktadır.

Çalışma koşulları

Çalışma sıcaklığı

Klimanız aşağıdaki sıcaklık aralıklarının dışında kullanıldığı zaman, bazı güvenlik koruma özellikleri etkinleştirilebilir ve ünitenin devre dışı kalmasına neden olabilir.

	COOL (SOĞUTMA) modu	HEAT(ISITMA) modu	DRY (KURU) modu
Oda sıcaklığı	17°C - 32°C (62°F - 90°F)	0°C - 30°C (32°F - 86°F)	10°C - 32°C (50°F - 90°F)
Dış Ortam Sıcaklığı	-15°C - 50°C (5°F - 122°F) (Düşük sıcaklıklı soğutma sistemlerine sahip modeller için)	-15°C - 24°C (5°F - 75°F)	0°C - 50°C (32°F - 122°F)

YARDIMCI ELEKTRİKLİ ISITICILI DIŞ ÜNİTELER İÇİN

Dış sıcaklık 0°C (32°F) altındayken, sorunsuz devam eden performans sağlamak için üniteyi her zaman takılı tutmanızı önemle tavsiye ederiz.

NOT: Oda bağıl nemi %80'den az. Klima bu rakamın üzerinde çalışırsa, klimanın yüzeyi yoğuşmayı çekebilir. Lütfen dikey hava akış panjurunu maksimum açısına (yere dikey olarak) ayarlayın ve YÜKSEK fan modunu ayarlayın.

Ünitenizin performansını daha da optimize etmek için aşağıdakileri yapın:

- Kapıları ve pencereleri kapalı tutun.
- TIMER ON (ZAMANLAYICI AÇIK) ve TIMER OFF (ZAMANLAYICI KAPALI) işlevlerini kullanarak enerji kullanımını sınırlayın.
- Hava girişi veya çıkışları engellemeyin.
- Hava filtrelerini düzenli olarak kontrol edin ve temizleyin

Özellikler

Klimanın korunması Kompresör koruması

- Kompresör durduktan sonra 3 dakika boyunca yeniden başlatılamaz.

Anti-soğuk hava (Sadece soğutma ve ısıtma modelleri)

- Ünite, iç mekan ısı eşanjörü aşağıdaki üç durumdan birindeyken ve ayarlanan sıcaklığa ulaşılmadığında ISITMA modunda soğuk hava üflemeyecek şekilde tasarlanmıştı .

  A) Isıtma yeni başladığında.

  B) Defrost sırasında.

  C) Düşük sıcaklıkta ısıtma.

- Buz çözme sırasında iç veya dış fan çalışmayı durdurur (Sadece soğutma ve ısıtma modelleri).

Buz çözme (Sadece soğutma ve ısıtma modelleri)

- Dış ortam sıcaklığının düşük ve nemin yüksek olduğu bir ısıtma döngüsü sırasında dış ünitede buz oluşabilir ve bu da klimada daha düşük ısıtma verimliliğine neden olur.
- Bu koşullar altında klima ısıtma işlemlerini durduracak ve otomatik olarak buz çözmeye başlayacaktır.
- Defrost süresi, dış ortam sıcaklığına ve dış ünitede oluşan buzlanma miktarına bağlı olarak 4 ila 10 dakika arasında değişebilir.

Otomatik Yeniden Başlatma (bazı modeller)

Elektrik kesintisi durumunda sistem hemen duracaktır. Güç geri geldiğinde, iç ünitedeki Çalışma ışığı yanıp sönecektir. Üniteyi yeniden başlatmak için uzaktan kumandadaki **AÇMA/ KAPAMA** düğmesine basın. Sistemin otomatik yeniden başlatma işlevi varsa, ünite aynı ayarları kullanarak yeniden başlatılacaktır.

İç üniteden çıkan beyaz buğu

- Yüksek bağıl nemin olduğu yerlerde SOĞUTMA modunda hava girişi ve hava çıkışı arasındaki büyük sıcaklık farkı nedeniyle beyaz bir buğu oluşabilir.
- Klima, buz çözme işleminden sonra ISITMA modunda yeniden çalışmaya başladığında, buz çözme işlemi sırasında oluşan nem nedeniyle beyaz bir buğu oluşabilir.

Klimadan gelen ses

- Kompresör çalışırken veya çalışmayı durdurduğunda düşük bir tıslama sesi duyabilirsiniz. Bu ses, akan veya duran soğutucu akışkanın sesidir.
- Kompresör çalışırken veya çalışmayı durdurduğunda düşük bir "gıcırdama" sesi de duyabilirsiniz. Bu durum , sıcaklık değiştiğinde ünitedeki plastik parçaların temperal ısı genleşmesi ve soğuk büzülmesinden kaynaklanır.
- Güç ilk açıldığında panjurun kendisini orijinal konumuna geri getirmesi nedeniyle bir ses duyulabilir.

İç üniteden toz fışkırıyor.

Bu, klima uzun süre kullanılmadığında veya ilk kullanımı sırasında meydana gelir.

İç üniteden koku geliyor.

Bunun nedeni, iç ünitenin yapı malzemeleri, mobilyalar veya dumandan sızan kokular vermesidir.

Klima, COOL (SOĞUTMA) veya HEAT (ISITMA) (sadece soğutma ve ısıtma modelleri için) modundan SADECE FAN moduna geçer.

İç ortam sıcaklığı ayarlanan sıcaklık ayarına ulaştığında kompresör otomatik olarak duracak ve klima sadece FAN moduna geçecektir. Kompresör, iç sıcaklık COOL (SOĞUTMA) modunda yükseldiğinde veya HEAT (ISITMA) modunda ayar noktasına düştüğünde yeniden başlayacaktır.

Soğutma nispeten yüksek nemde (%80'den yüksek olarak ifade edilir) gerçekleştiğinde, iç ünitenin yüzeyinde su damlacıkları oluşabilir. Yatay panjuru maksimum hava çıkış konumuna ayarlayın ve YÜKSEK fan hızını seçin.

Isıtma modu (Sadece soğutma ve ısıtma modelleri için)

Klima, ısıtma sırasında dış üniteden ısı çeker ve bunu iç ünite aracılığıyla serbest bırakır. Dış sıcaklık düştüğünde, klimanın çektiği ısı da buna bağlı olarak azalır. Aynı zamanda, iç ve dış sıcaklık arasındaki daha büyük fark nedeniyle klimanın ısı yükü artar. Sadece klima ile konforlu bir sıcaklık elde edilemiyorsa, ek bir ısıtma cihazı kullanmanız önerilir.

Yıldırım veya yakınlarda çalışan kablosuz araç telefonu ünitenin arızalanmasına neden olabilir.

Üniteyi güç kaynağından ayırın ve ardından üniteyi güç kaynağına yeniden bağlayın. İşlemleri yeniden başlatmak için uzaktan kumanda üzerindeki AÇMA/KAPAMA düğmesine basın.

Enerji Tasarrufu İpuçları

- Üniteyi aşırı sıcaklık seviyelerine **AYARLAMAYIN**.
- Soğutma sırasında, doğrudan güneş ışığından kaçınmak için perdeleri kapatın.
- Odadaki soğuk veya sıcak havayı tutmak için kapılar ve pencereler kapalı tutulmalı.
- Ünitenin hava giriş ve çıkışına yakın nesneler **KOYMAYIN**. Bu, ünitenin verimliliğini azaltacaktır.
- Bir zamanlayıcı ayarlayın ve varsa yerleşik UYKU/EKONOMİ modunu kullanın.
- Üniteyi uzun süre kullanmayı düşünmüyorsanız, pilleri uzaktan kumandadan çıkarın.
- Hava filtresini iki haftada bir temizleyin. Kirli bir filtre, soğutma veya ısıtma verimliliğini azaltabil .
- Panjurları uygun şekilde ayarlayın ve doğrudan hava akışından kaçının.

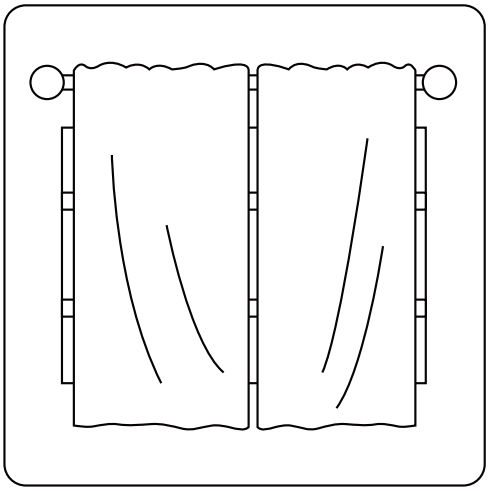

Isıtma sırasında perdelerin kapatılması da ısının içeride tutulmasına yardımcı olur.

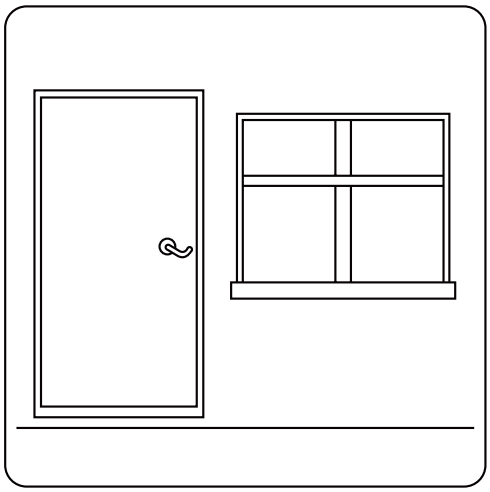

Kapılar ve pencereler kapalı tutulmalı

Çalıştırma ve Bakım

Çalışma modu seçimi

İki veya daha fazla iç ünite aynı anda çalışırken, modların birbiriyle çakışmadığından emin olun. Isıtma modu, diğer tüm modlara göre önceliklidir. Ünite ilk olarak ISITMA modunda çalışmaya başlarsa, diğer üniteler sadece ISITMA modunda çalışabilir. Örneğin: Başlangıçta çalıştırılan ünite SOĞUTMA (veya FAN) modunda çalışıyorsa, diğer üniteler ISITMA dışında herhangi bir modda çalışabilir. Ünitelerden biri ISITMA modunu seçerse, diğer işletim üniteleri çalışmayı durduracak ve ”--” gösterecektir (sadece ekran pencereli üniteler için) veya otomatik ve çalışma gösterge ışığı hızla yanıp sönecektir, buz çözme gösterge ışığı sönecek ve zamanlayıcı gösterge ışığı açık kalacaktır (görüntü penceresi olmayan üniteler için). Alternatif olarak, buz çözme ve alarm gösterge ışığı (varsa) yanar veya çalışma gösterge ışığı hızla yanıp söner, ve zamanlayıcı gösterge ışığı sönecektir (yerde ve ayakta tip için).

Bakım

Üniteyi uzun süre boşta bırakmayı planlıyorsanız, aşağıdaki görevleri gerçekleştirin:

1. İç üniteyi ve hava filtresini temizleyin
2. SADECE FAN modunu seçin ve ünitenin içini kurutmak için iç fanın bir süre çalışmasına izin verin.
3. Güç kaynağının bağlantısını kesin ve pili uzaktan kumandadan çıkarın.
4. Dış ünite bileşenlerini periyodik olarak kontrol edin. Ünitenin servise ihtiyacı varsa, yerel bir bayi veya müşteri hizmetleri merkezi ile iletişime geçin.

NOT: Klimayı temizlemeden önce üniteyi kapattığınızdan ve güç kaynağı fişini çektiğinizden emin olun.

Optimum çalışma

Optimum performans elde etmek için lütfen aşağıdakilere dikkat edin:

- Hava akışının yönünü, doğrudan insanların üzerine üflemeyecek şekilde ayarlayın
- Mümkün olan en yüksek konfor seviyesini elde etmek için sıcaklığı ayarlayın. Üniteyi aşırı sıcaklık seviyelerine ayarlamayın.
- SOĞUTMA modunda veya ISITMA modunda kapıları ve pencereleri kapatın.
- Klimanızı başlatmak istediğiniz zamanı seçmek için uzaktan kumandadaki ZAMANLAYICI AÇIK düğmesini kullanın.
- Klimanın verimi düşebileceğinden ve klimanın çalışması durabileceğinden, hava girişi veya çıkışının yakınına herhangi bir nesne koymayın.
- Hava filtresini periyodik olarak temizleyin, aksi takdirde soğutma veya ısıtma performansı düşebilir.
- Yatay panjurlu üniteyi kapalı konumda çalıştırmayın.

Öneri:

Elektrikli ısıtıcıya sahip ünitelerde, dış ortam sıcaklığı 0°C'nin (32°F) altında olduğunda, sorunsuz çalışmayı garanti etmek için makineyi prize takılı tutmanız şiddetle tavsiye edilir.

Klima tekrar kullanılacağı zaman:

- Tozun iç üniteden dağılmasını önlemek için arka hava giriş ızgarasında biriken tozu silmek için kuru bir bez kullanın.
- Kablolamanın kopmadığını veya ayrılmadığını kontrol edin.
- Hava filtresinin takılı olduğunu kontrol edin
- Klima uzun süre kullanılmadığında hava çıkışının veya girişinin tıkalı olup olmadığını kontrol edin.

Sorun giderme

⚠ GÜVENLİK ÖNLEMLERİ

Aşağıdaki koşullardan herhangi biri meydana gelirse, ünitenizi hemen açın!

- Güç kablosu hasarlı veya anormal derecede sıcaksa
- Bir yanık kokusu alıyorsanız
- Ünite yüksek veya anormal sesler çıkarıyor
- Bir güç sigortası atıyor veya devre kesici sık sık alarm veriyorsa
- Su veya diğer nesneler ünitenin içine veya üniten düşerse

BUNLARI KENDİNİZ DÜZELTMEYE ÇALIŞMAYIN! HEMEN YETKİLİ BİR SERVİS SAĞLAYICIYLA İLETİŞİME GEÇİN!

Genel Sorunlar

Aşağıdaki sorunlar bir arıza değildir ve çoğu durumda onarım gerektirmez.

Sorun	Olası Nedenleri
AÇ/KAPAT düğmesine basıldığında ünite açılmıyor	Ünitenin aşırı yüklenmesini önleyen 3 dakikalık koruma özelliği vardır. Ünite kapatıldıktan sonra üç dakika içinde yeniden başlatılamaz.
	Soğutma ve Isıtma Modelleri: Çalışma ışığı ve PRE-DEF (Ön ısıtma/Buz Çözme) göstergeleri yanıyorsa, ünitenin buzunu çözmek için dış sıcaklık çok soğuktur ve ünitenin anti-soğuk rüzgarı devreye girer.
	Sadece Soğutma Modellerinde: “Sadece Fan” göstergesi yanıyorsa, dış sıcaklık çok soğuktur ve ünitenin buzunu çözmek için ünitenin donma koruması devreye girer.
Ünite SOĞUTMA modundan FAN moduna geçer	Ünite üzerinde don oluşmasını önlemek için ünite ayarını değiştirir. Sıcaklık yükseldiğinde, ünite tekrar çalışmaya başlayacaktır.
	Ayarlanan sıcaklığa ulaşıldı, bu noktada ünite kompresörü kapatıyor. Sıcaklık tekrar dalgalandığında ünite çalışmaya devam edecektir.
İç ünite beyaz sis yayıyor	Nemli bölgelerde, oda havası ile şartlandırılmış hava arasındaki büyük bir sıcaklık farkı beyaz buğulanmaya neden olabilir.
Hem iç hem de dış üniteler beyaz sis yayıyor	Buz çözme işleminden sonra ünite ISITMA modunda yeniden başladığında, buz çözme işleminden kaynaklanan nem nedeniyle beyaz sis yayılabilir.

Sorun	Olası Nedenleri
İç ünite sesler çıkarıyor	Sistem KAPALI veya SOĞUTMA modundayken gıcırtı sesi duyulur. Gürültü, tahliye pompası (opsiyonel) çalışırken de duyulur.
	Üniteyi HEAT (ISITMA) modunda çalıştırdıktan sonra, ünitenin plastik parçalarının genişlemesi ve daralması nedeniyle gıcırtı sesi gelebilir.
Hem iç ünite hem de dış ünite sesler çıkarır	Çalışma sırasında düşük bir tıslama sesi oluşabilir. Bu normaldir ve hem iç hem de dış ünitelerden akan soğutucu gazdan kaynaklanır.
	Sistem başladığında, çalışmayı yeni durdurduğunda veya buz çözme sırasında düşük bir tıslama sesi duyulabilir. Bu ses normaldir ve soğutucu gazın durmasından veya yön değiştirmesinden kaynaklanır.
Dış ünite sesler çıkarıyor	Ünite, mevcut çalışma moduna göre farklı sesler çıkaracaktır.
İç veya dış üniteden toz çıkıyor	Ünite, uzun süre kullanılmadığında ünite açıldığında yayılacak olan toz birikebilir. Bu durum, uzun süre hareketsiz kaldığında ünitenin üzeri kapatılarak hafifletilebil .
Ünite kötü bir koku yayıyor	Ünite, çalışma sırasında yayılacak olan ortamdan (mobilya, yemek pişirme, sigara vb.) gelen kokuları emebilir.
	Ünitenin filtreleri küflenmiş ve temizlenmesi gerekiy .
Dış ünitenin fanı çalışmıyor	Çalışma sırasında, ürünün çalışmasını optimize etmek için fan hızı kontrol edilir.

Sorun giderme ipuçları

Sorunlar meydana geldiğinde, bir tamir şirketine başvurmadan önce lütfen aşağıdaki noktaları kontrol edin.

Sorun	Olası Nedenleri	Çözüm
Ünite çalışmıyor	Güç kesintisi	Gücün geri gelmesini bekleyin
	Güç anahtarı o	Gücü açın
	Sigorta yanmış	Sigortayı değiştirin
	Uzaktan kumanda pilleri bitmiş	Uzaktan kumanda pillerini değiştirin
	Ünitenin 3 dakikalık koruması aktive edildi	Üniteyi yeniden başlattıktan sonra üç dakika bekleyin
Zayıf soğutma performansı	Sıcaklık ayarı ortam oda sıcaklığından daha yüksek olabilir	Sıcaklık ayarını düşürün
	İç veya dış ünitedeki ısı eşanjörü kirli	Etkilenen ısı eşanjörünü temizleyin
	Hava filtresi kirl	Filtreyi çıkarın ve talimatlara göre temizleyin
	Her iki ünitenin hava girişi veya çıkışı tıkalı	Üniteyi kapatın, engeli kaldırın ve tekrar açın
	Kapılar ve pencereler açık	Üniteyi çalıştırırken tüm kapıların ve pencerelerin kapalı olduğundan emin olun
	Güneş ışığından aşırı ısı üretilir	Yüksek ısı veya parlak güneş ışığı dönemlerinde pencereleri ve perdeleri kapatın
	Sızıntı veya uzun süreli kullanım nedeniyle düşük soğutucu akışkan	Sızıntı olup olmadığını kontrol edin, gerekirse yeniden kapatın ve soğutucuyu doldurun
Ünite sık sık başlıyor ve duruyor	Sistemde çok fazla veya çok az soğutucu var	Sızıntıları kontrol edin ve sisteme soğutucu akışkan doldurun.
	Soğutma sisteminde hava, sıkıştırılamaz gaz veya yabancı madde var.	Sistemi boşaltın ve soğutucu ile yeniden doldurun
	Sistem devresi engellendi	Hangi devrenin engellendiğini belirleyin ve arızalı ekipman parçasını değiştirin
	Kompresör bozuldu	Kompresörü değiştirin
	Voltaj çok yüksek veya çok düşük	Voltajı düzenlemek için bir manostat kurun
Kötü ısıtma performansı	Dış ortam sıcaklığı 7°C'den (44.5°F) düşük	Sızıntıları kontrol edin ve sisteme soğutucu akışkan doldurun
	Soğuk hava kapılardan ve pencerelerden giriyor	Kullanım sırasında tüm kapı ve pencerelerin kapalı olduğundan emin olun
	Sızıntı veya uzun süreli kullanım nedeniyle düşük soğutucu akışkan	Sızıntı olup olmadığını kontrol edin, gerekirse yeniden kapatın ve soğutucuyu doldurun

Aksesuarlar

Klima sistemi aşağıdaki aksesuarlarla birlikte gelir. Klimayı kurmak için tüm montaj parçalarını ve aksesuarlarını kullanın. Yanlış kurulum, su sızıntısına, elektrik çarpmasına ve yangına ya da ekipmanın arızalanmasına neden olabilir. Klima ile birlikte verilmeyen parçalar ayrıca satın alınmalıdır.

Aksesuarın adı	Miktar (ad)	Şekli	Aksesuarın adı	Miktar (ad)	Şekli
Manuel	2~4		**Drenaj bağlantısı (bazı modellerde)**	1	
Kurulum plakası (bazı modellerde)	1		**Conta halkası (bazı modellerde)**	1	
Plastik genleşme kılıfı (bazı modellerde)	5-8 (modellere bağlı olarak)		**Manyetik halka (Montajdan sonra iç ünite ile dış ünite arasındaki bağlantı kablosuna takın.) (bazı modellerde)**	Modele göre değişir	
Kendinden Kılavuzlu Vida A (bazı modeller)	5-8 (modellere bağlı olarak)				
Transfer konektörü (modellere bağlı olarak iç veya dış ünite ile birlikte gelir) NOT: Boru boyutu cihazdan cihaza farklılık gösterebilir. Farklı boru boyutu gereksinimlerini karşılamak için, bazen boru bağlantılarının dış üniteye monte edilmiş bir transfer konektörüne ihtiyacı vardır.	Opsiyonel parça (tek parça/tek iç ünite)	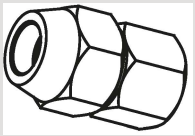	**Kordon koruyucu lastik halka (Kordon kelepçesi küçük bir kordona bağlanamazsa, kordonu sarmak için kordon koruyucu lastik halkayı [aksesuarlarla birlikte verilir] kullanın. Ardından kablo kelepçesiyle yerine sabitleyin.) (bazı modeller)**	1	
	Opsiyonel parça (modele bağlı olarak dış ünite için 1-5 adet)				

İsteğe bağlı aksesuarlar

- İki tür uzaktan kumanda vardır: kablolu ve kablosuz.
  Müşteri tercihlerine ve gereksinimlerine göre bir uzaktan kumanda seçin ve uygun bir yere kurun.
  Uygun bir uzaktan kumanda seçme konusunda rehberlik için kataloğa ve teknik literatüre bakın.

Adı	Şekli		Miktar (PC)
Bağlantı borusu montajı	**Sıvı tarafı**	**Ø6.35(1/4 inç)**	Ayrı olarak satın almanız gereken parçalar. Satın aldığınız ünitenin uygun boru boyutu için satıcınıza danışın.
		Φ9.52(3/8 inç)	
	Gaz tarafı	**Φ9.52(3/8 inç)**	
		Φ12.7(1/2 inç)	
		Φ 16(5/8 inç)	

Kurulum Özeti

KURULUM SİPARİŞİ

1

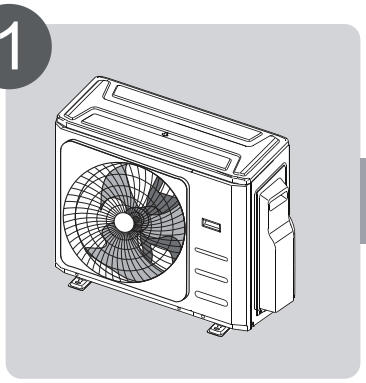

Dış üniteyi kurun

2

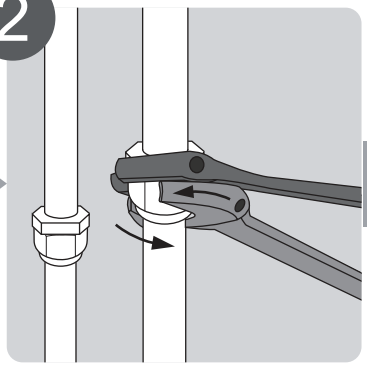

Soğutucu akışkan borularını bağlayın

3

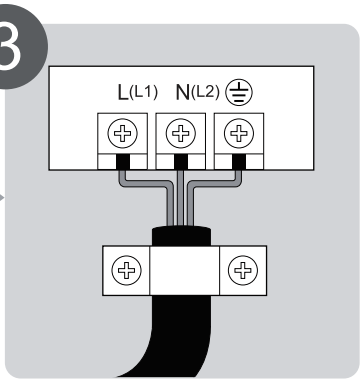

Telleri bağlayın

4

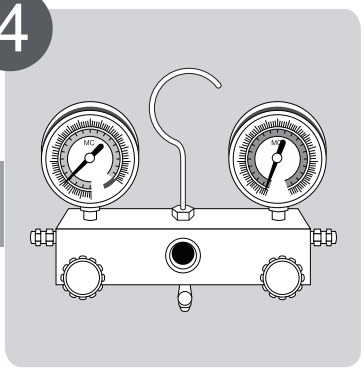

Soğutma sistemini boşaltın

5

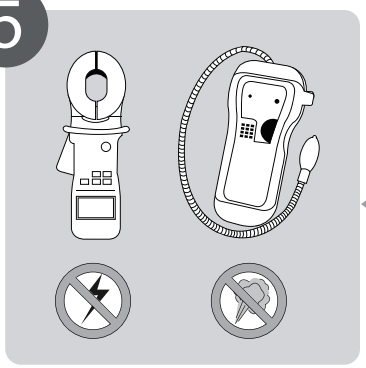

Bir test çalıştırması gerçekleştirin

Kurulum Özeti

Kurulum Şeması

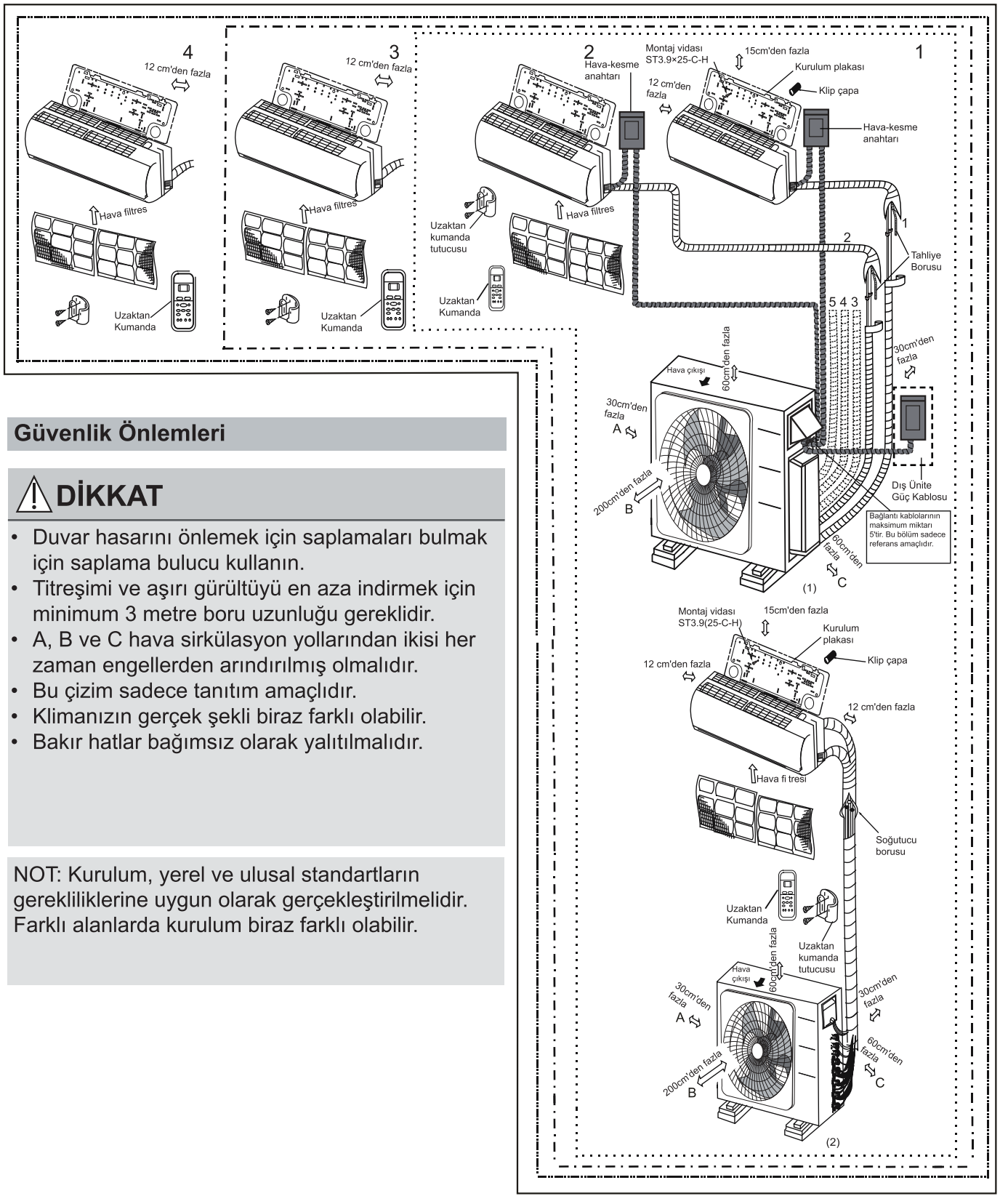

Güvenlik Önlemleri

⚠ DİKKAT

- Duvar hasarını önlemek için saplamaları bulmak için saplama bulucu kullanın.
- Titreşimi ve aşırı gürültüyü en aza indirmek için minimum 3 metre boru uzunluğu gereklidir.
- A, B ve C hava sirkülasyon yollarından ikisi her zaman engellerden arındırılmış olmalıdır.
- Bu çizim sadece tanıtım amaçlıdır.
- Klimanızın gerçek şekli biraz farklı olabilir.
- Bakır hatlar bağımsız olarak yalıtılmalıdır.

NOT: Kurulum, yerel ve ulusal standartların gerekliliklerine uygun olarak gerçekleştirilmelidir. Farklı alanlarda kurulum biraz farklı olabilir.

Özellikler

Birlikte kullanılabilecek birim sayısı	Bağlı birimler	1-4 birim
Kompresör durdurma/başlatma frekansı	Durma zamanı	3 dakika veya daha fazla
Güç kaynağı voltajı	Voltaj dalgalanması	Anma geriliminin ±%10'u dahilinde
	Başlatma sırasında voltaj düşüşü	Anma geriliminin ±%15'u dahilinde
	Aralık dengesizliği	Anma geriliminin ±%3'u dahilinde

Birim: m/ft

	Çift bölme	Deneme bölmesi	Dört bölme
Maks. tüm odalar için uzunluk	40/131	60/197	80/262
Maks. bir iç ünite için uzunluk	25/82	30/98	35/115
Maks. iç ve dış ünite arasındaki yükseklik farkı	15/49	15/49	15/49
Maks. iç üniteler arasında yükseklik farkı	10/33	10/33	10/33

NOT: Hızlı konektör kullanan üniteler için ikiden fazla boru bağlanamaz ve Maks. her boru için uzunluk 7.5 metredir.

Tek bir dış ünite ile birden fazla iç ünite monte ederken, soğutucu boru uzunluğunun ve iç ve dış üniteler arasındaki düşme yüksekliğinin aşağıdaki şemada gösterilen gereksinimleri karşıladığından emin olun:

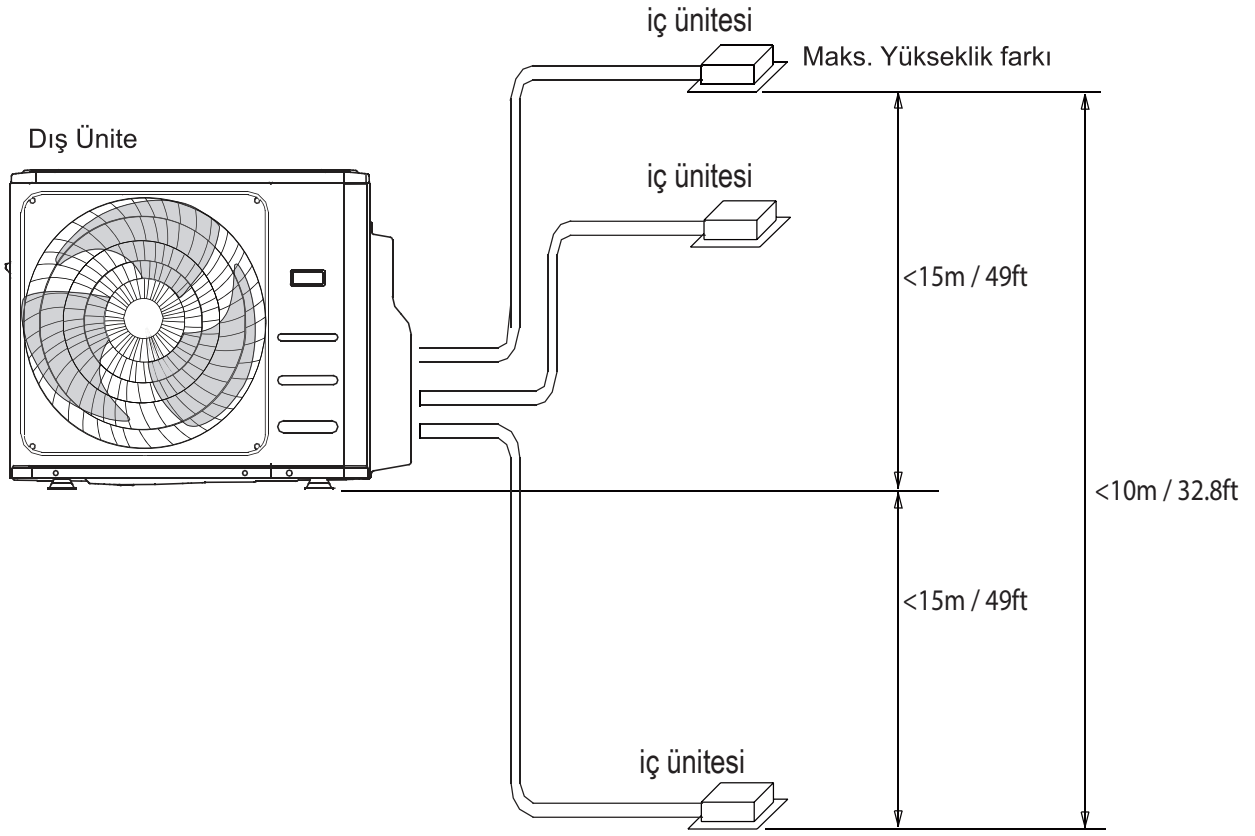

Dış Ünite Kurulumu

Yerel yasalara ve düzenlemelere uyarak üniteyi kurun, farklı bölgeler arasında biraz farklılık olabilir.

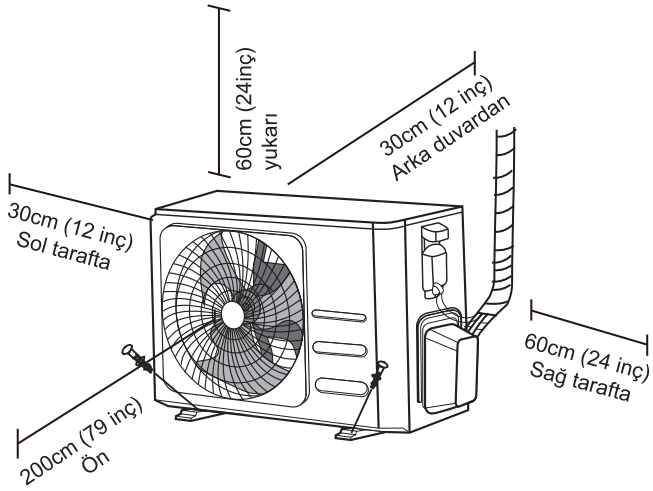

Kurulum Talimatları - Dış ünite

Adım 1: Kurulum yerini seçin
Dış üniteyi kurmadan önce uygun bir yer seçmelisiniz. Aşağıdakiler, ünite için uygun bir yer seçmenize yardımcı olacak standartlardır.

Uygun kurulum konumları aşağıdaki standartları karşılar:

- ☑ Yukarıdaki Kurulum Alanı Gereksinimlerinde gösterilen tüm mekansal gereksinimleri karşılar.
- ☑ İyi hava sirkülasyonu ve havalandırma
- ☑ Sert ve sağlam—konum üniteyi destekleyebilir ve titremeyecektir
- ☑ Üniteden gelen gürültü başkalarını rahatsız etmeyecek
- ☑ Uzun süreli doğrudan güneş ışığından veya yağmurdan korunur
- ☑ Kar yağışının beklendiği yerlerde, buz oluşumunu ve bobin hasarını önlemek için uygun önlemleri alın.

<u>Üniteyi</u> aşağıdaki konumlara KURMAYIN:

- ⊘ Hava girişlerini ve çıkışlarını tıkayacak bir engelin yanında
- ⊘ Halka açık bir caddenin yakınında, kalabalık alanlar veya üniteden gelen gürültünün başkalarını rahatsız edeceği yerler
- ⊘ Sıcak hava deşarjından zarar görecek hayvanların veya bitkilerin yakınında
- ⊘ Herhangi bir yanıcı gaz kaynağının yakınında
- ⊘ Çok miktarda toza maruz kalan bir yerde
- ⊘ Aşırı tuzlu havaya maruz kalan bir yerde

AŞIRI HAVA KOŞULLARI İÇİN ÖZEL HUSUSLAR

Ünite şiddetli rüzgara maruz kalırsa:
Üniteyi, hava çıkış fanı rüzgar yönüne 90° açı yapacak şekilde kurun. Gerekirse, aşırı şiddetli rüzgarlardan korumak için ünitenin önüne bir bariyer kurun. Aşağıdaki resimlere bakın.

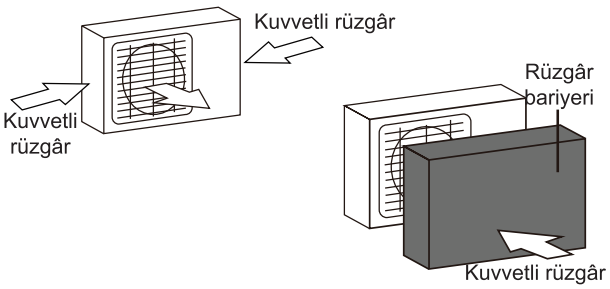

Ünite sık sık şiddetli yağmur veya kara maruz kalıyorsa:
Üniteyi yağmur veya kardan korumak için üzerine bir barınak yapın. Ünite etrafındaki hava akışını engellememeye dikkat edin.

Ünite sık sık tuzlu havaya maruz kalıyorsa (deniz kenarı):
Korozyona dayanacak şekilde özel olarak tasarlanmış dış ünite kullanın.

Adım 2: Tahliye bağlantısını kurun (Sadece ısı pompası ünitesi)

Dış üniteyi yerine vidalamadan önce, ünitenin alt kısmına tahliye eklemini takmalısınız. Dış ünite tipine bağlı olarak iki farklı tipte drenaj bağlantısı bulunduğunu unutmayın.

Tahliye bağlantısı bir lastik conta ile geliyorsa (bkz. Şekil A), aşağıdakileri yapın:

1. Dış üniteye bağlanacak olan tahliye bağlantısının ucuna lastik contayı takın.
2. Drenaj bağlantısını ünitenin taban tavasındaki deliğe yerleştirin.
3. Ünitenin ön tarafına bakacak şekilde yerine oturana kadar tahliye bağlantısını 90° döndürün.
4. Isıtma modu sırasında suyu üniteden yeniden yönlendirmek için tahliye bağlantısına bir tahliye hortumu uzatması (dahil değildir) bağlayın.

Tahliye bağlantısı bir lastik conta ile gelmiyorsa (bkz. Şekil B), aşağıdakileri yapın:

1. Tahliye bağlantısını ünitenin taban tavasındaki deliğe sokun. Tahliye bağlantısı yerine oturacaktır.
2. Isıtma modu sırasında suyu üniteden yeniden yönlendirmek için tahliye bağlantısına bir tahliye hortumu uzatması (dahil değildir) bağlayın.

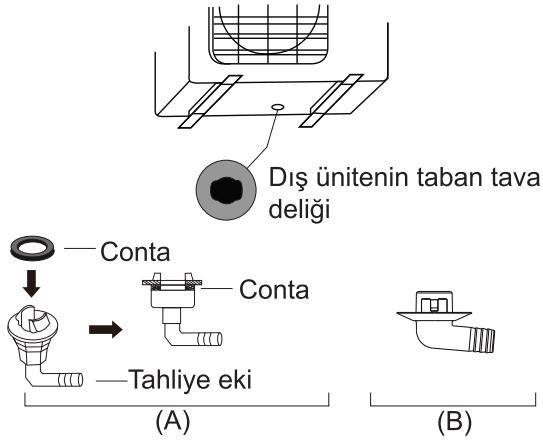

SOĞUK İKLİMLERDE

Soğuk iklimlerde, hızlı su tahliyesi sağlamak için tahliye hortumunun mümkün olduğunca dikey olduğundan emin olun. Su çok yavaş boşalırsa hortumda donabilir ve üniteyi su basabilir.

Adım 3: Dış üniteyi sabitleyin

Dış ünite zemine veya cıvatalı (M10) duvara monte bir brakete sabitlenebilir. Ünitenin montaj tabanını aşağıdaki ölçülere göre hazırlayın.

ÜNİTE MONTAJ BOYUTLARI

Aşağıdakiler, farklı dış ünite boyutlarının ve montaj ayakları arasındaki mesafenin bir listesidir Ünitenin Montaj tabanını aşağıdaki boyutlara göre hazırlayın.

Dış Ünite Tipleri ve Teknik Özellikleri

Split Tip Dış Ünite

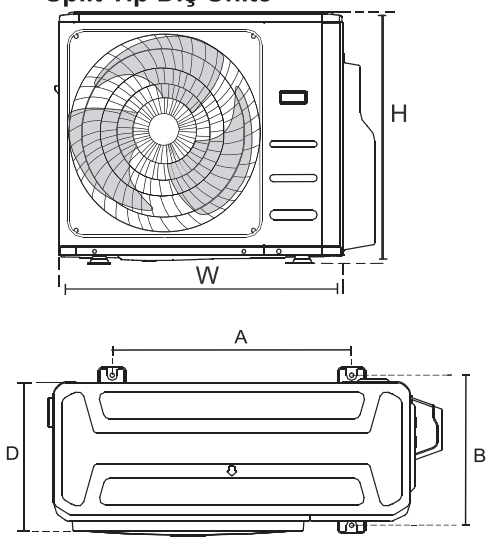

(birim: mm/ft **)**

Dış Ünite WxHxD	Bağlama Ölçüleri	
	Mesafe A	Mesafe B
Mod. 18k 805x554x330 (31.7x21.8x12.9)	511 (20.1)	317 (12.5)
Mod. 21k - Mod.27k 890x673x342 (35.0x26.5x13.5)	663 (26.1)	354 (13.9)
Mod. 28k 946x810x410 (37.2x31.9x16.14)	673 (26.5)	403 (15.87)

H, A ve L arasındaki ilişki aşağıdaki gibidir.

	L	A
L ≤ H	L ≤ 1/2H	25 cm / 9,8” veya daha fazla
	1/2H < L ≤ H	30 cm / 11,8” veya daha fazla
L > H	Kurulum yapılamaz.	

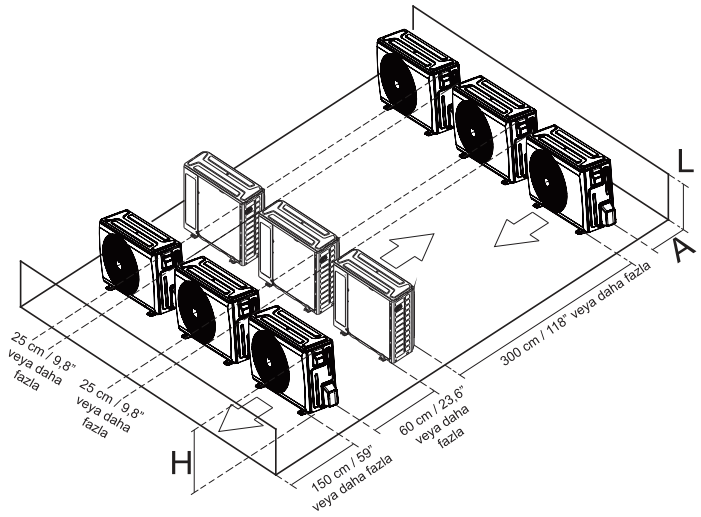

Duvarda Delme Deliği İle İlgili Notlar

Soğutucu boruları ve iç ve dış üniteleri birbirine bağlayacak sinyal kablosu için duvara bir delik açmalısınız.

1. Dış ünitenin konumuna göre duvar deliğinin konumunu belirleyin.
2. 65 mm (2.5”) karotlu matkap kullanarak duvara bir delik açın.

NOT: Duvar deliği açarken kablolardan, tesisattan ve diğer hassas bileşenlerden kaçındığınızdan emin olun.

3. Koruyucu duvar manşetini deliğe yerleştirin. Bu manşet, deliğin kenarlarını korur ve kurulum işlemini tamamladığınızda deliğin kapatılmasına yardımcı olur.

BUZDOLABI BAĞLANTI BORULARININ ÇAPLARI

(birim: inç)

İç Ünite kapasitesi (Btu/s)	Sıvı	Gaz
9K/12K	1/4	3/8
12K/18K	1/4	1/2
24K	3/8	5/8

Soğutucu Boru Bağlantısı

NOT: Hızlı bağlantı modelleri için, bağlantı borusunun montaj yöntemi için lütfen dahili makine kılavuzuna bakın. Harici makine kılavuzu, talimatları tekrar etmez.

Soğutucu borularını bağlarken, belirtilen soğutucu dışında madde veya gazların üniteye girmesine izin vermeyin. Diğer gazların veya maddelerin varlığı ünitenin kapasitesini düşürür ve soğutma döngüsünde anormal derecede yüksek basınca neden olabilir. Bunun oluşması patlamaya ve yaralanmaya neden olabilir.

Bağlantı Talimatları –Soğutucu borusu

⚠ DİKKAT

- Dallanma borusu yatay olarak monte edilmelidir. 10°'den fazla bir açı arızaya neden olabilir.
- **Hem** iç hem de dış üniteler kurulana kadar bağlantı borusunu MONTE ETMEYİN.
- Su sızıntısını önlemek için hem gaz hem de sıvı borularını yalıtın.

Adım 1: Boruların kesilmesi

Soğutucu borularını hazırlarken, düzgün bir şekilde kesmeye ve genişletmeye özen gösterin. Bu, verimli çalışmayı sağlayacak ve gelecekteki bakım ihtiyacını en aza indirecektir.

1. İç ve dış üniteler arasındaki mesafeyi ölçün.
2. Bir boru kesici kullanarak boruyu ölçülen mesafeden biraz daha uzun kesin.
3. Borunun mükemmel bir 90° açıyla kesildiğinden emin olun.

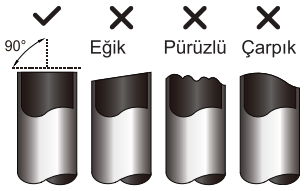

⊘ KESERKEN BORUYU DEFORME ETMEYİN

Keserken boruya zarar vermemeye, ezmemeye veya deforme etmemeye özellikle dikkat edin. Bu, ünitenin ısıtma verimliliğini önemli ölçüde azaltacaktır.

Adım 2: Çapakların alınması

Çapaklar, soğutucu boru bağlantısının hava geçirmez contasını etkileyebilir. Tamamen kaldırılmaları gerekir

1. Çapakların boruya düşmesini önlemek için boruyu aşağı doğru bir açıyla tutun.
2. Bir rayba veya çapak alma aleti kullanarak, borunun kesilen kısmındaki tüm çapakları temizleyin.

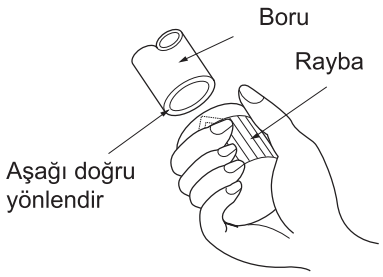

Adım 3: Boru uçları genişletilmesi

Hava geçirmez bir mühür elde etmek için doğru genişletme çok önemlidir.

1. Kesilen borudaki çapakları giderdikten sonra, yabancı maddelerin boruya girmesini önlemek için uçları PVC bantla kapatın.
2. Boruyu yalıtım malzemesiyle kaplayın.
3. Genişletme somunlarını borunun her iki ucuna yerleştirin. Doğru yöne baktıklarından emin olun, çünkü onları taktıktan sonra yönünü değiştiremezsiniz.

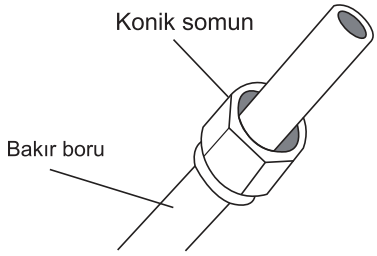

4. Genişletme işi yapmaya hazır olduğunuzda PVC bandı borunun uçlarından çıkarın.
5. Borunun ucundaki kıskaç şekli. Borunun ucu, alev formunun ötesine uzanmalıdır.

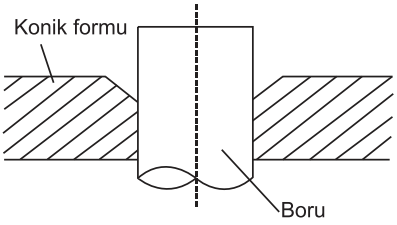

6. Genişletme aletini formun üzerine yerleştirin.
7. Genişletme aletinin tutamağını, boru tamamen açılıncaya kadar saat yönünde çevirin. Boruyu ölçülere uygun olarak genişletin.

GENİŞLETME FORMUN ÖTESİNDE BORU UZATMA

Boru göstergesi	Sıkma torku	Genişletme boyutu (A) (Birim: mm/İnç)		Genişletme şekli
		Min.	Maks.	
Ø 6.4	18-20 N.m (183-204 kgf.cm)	8,4/0,33	8,7/0,34	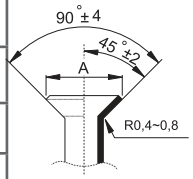
Ø 9.5	25-26 N.m (255-265 kgf.cm)	13,2/0,52	13,5/0,53	
Ø 12.7	35-36 N.m (357-367 kgf.cm)	16,2/0,64	16,5/0,65	
Ø 15.9	45-47 N.m (459-480 kgf.cm)	19,2/0,76	19,7/0,78	
Ø 19.1	65-67 N.m (663-683 kgf.cm)	23,2/0,91	23,7/0,93	
Ø 22	75-85N.m (765-867 kgf.cm)	26,4/1,04	26,9/1,06	

8. Genişletme aletini ve havşa şeklini çıkarın, ardından borunun ucunda çatlak ve hatta genişleme olup olmadığını kontrol edin.

Adım 4: Boruların bağlantısı

Bakır boruları önce iç üniteye, ardından dış üniteye bağlayın. Önce alçak basınç borusunu, ardından yüksek basınç borusunu bağlamalısınız.

1. Havşa somunlarını bağlarken, boruların konik uçlarına ince bir tabaka soğutma yağı uygulayın.
2. Bağlayacağınız iki borunun merkezini hizalayın.

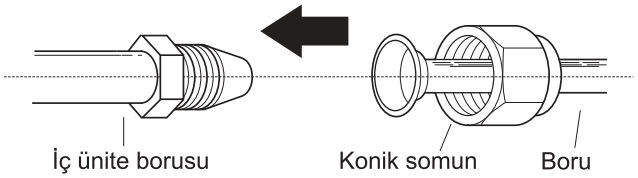

3. Elinizle olabildiğince sıkı bir şekilde konik somunu sıkın.
4. Somun anahtarı kullanarak, ünite borusu üzerindeki somunu kavrayın.
5. Somunu sıkıca kavrarken, havşa somununu yukarıdaki tablodaki tork değerlerine göre sıkmak için bir tork anahtarı kullanın.

NOT: Üniteye boruları bağlarken veya üniteden ayırırken hem somun anahtarı hem de tork anahtarı kullanın.

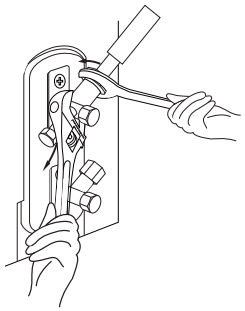

⚠ DİKKAT

- İzolasyonu boruların etrafına sardığınızdan emin olun. Çıplak borularla doğrudan temas, yanıklara veya donmalara neden olabilir.
- Borunun doğru bağlandığından emin olun. Aşırı sıkma çan ağzına zarar verebilir ve az sıkma sızıntıya neden olabilir.

MİNİMUM BÜKÜM YARIÇAPI HAKKINDA NOT

Ortadaki boruyu aşağıdaki şemaya göre dikkatlice bükün. Boruyu 90°'den fazla veya 3 defadan fazla BÜKMEYİN.



6. Bakır boruları iç üniteye bağladıktan sonra, güç kablosunu, sinyal kablosunu ve boruları bağlama bandı ile birlikte sarın.

NOT: <u>Sinyal</u> kablosunu diğer kablolarla İÇ İÇE GEÇİRMEYİN. Bu öğeleri bir araya toplarken, sinyal kablosunu başka bir kabloyla birbirine dolamayın veya çaprazlamayın.

7. Bu boru hattını duvardan geçirin ve dış üniteye bağlayın.
8. Dış ünitenin vanaları dahil tüm boruları yalıtın.
9. İç ve dış ünite arasındaki soğutucu akışkan akışını başlatmak için dış ünitenin stop vanalarını açın.

⚠ DİKKAT

Montaj işini tamamladıktan sonra soğutucu sızıntısı olmadığından emin olmak için kontrol edin. Soğutucu sızıntısı varsa, alanı hemen havalandırın ve sistemi boşaltın (bu kılavuzun Hava Tahliyesi bölümüne bakın).

Kablolama

HERHANGİ BİR ELEKTRİK İŞİNİ YAPMADAN ÖNCE BU YÖNETMELİĞİ OKUYUN

1. Tüm kablo tesisatı yerel ve ulusal elektrik yasalarına, düzenlemelerine uygun olmalı ve lisanslı bir elektrikçi tarafından kurulmalıdır.
2. Tüm elektrik bağlantıları, iç ve dış ünitelerin panelleri üzerinde bulunan Elektrik Bağlantı Şemasına göre yapılmalıdır.
3. Güç kaynağında ciddi bir güvenlik sorunu varsa, çalışmayı hemen durdurun. Müşteriye gerekçenizi açıklayın ve güvenlik sorunu uygun şekilde çözülene kadar üniteyi kurmayı reddedin.
4. Güç voltajı, nominal voltajın %90-110'u arasında olmalı. Yetersiz güç kaynağı arızaya, elektrik çarpmasına veya yeniden alevlenmeye neden olabilir.
5. Sabit kablolara güç bağlanacaksa, bir akım koruma koruyucu ve ana güç anahtarı takılmalıdır.
6. Güç sabit kablolara bağlanıyorsa, tüm kutupları ayıran ve en az 1/8 inç (3 mm) kontak ayrımı olan bir anahtar veya devre kesici sabit kabloya dahil edilmeli. Kalifiye teknisyen, onaylanmış bir devre kesici veya anahtar kullanmalı.
7. Üniteyi sadece ayrı bir şube devre çıkışına bağlayın. Bu prize başka bir cihaz bağlamayın.
8. Klimayı doğru şekilde toprakladığınızdan emin olun.
9. Her tel düzgün şekilde bağlı olmalı. Gevşek kablolama, terminalin aşırı ısınmasına neden olarak ürün arızasına ve olası yeniden başlatmaya neden olabilir.
10. Kabloların soğutucu akışkan borularına, kompresöre veya ünite içindeki herhangi bir hareketli parçaya temas etmesine izin vermeyin.
11. Ünitede yardımcı bir elektrikli ısıtıcı varsa, herhangi bir yanıcı malzemeden en az 1 metre (40 inç) uzağa kurulmalıdır.
12. Elektrik çarpmasını önlemek için, güç kaynağı kapatıldıktan hemen sonra elektrikli bileşenlere asla dokunmayın. Gücü kapattıktan sonra, elektrikli bileşenlere dokunmadan önce daima 10 dakika veya daha fazla bekleyin.
13. Elektrik kablolarınızı sinyal kablolarınızla kesiştirmediğinizden emin olun. Bu, distorsiyona ve parazite neden olabilir.
14. Ünite ana prize bağlanmalı. Normal olarak, güç kaynağının empedansı 32 ohm olmalı.
15. Aynı güç devresine başka hiçbir ekipman bağlanmamalıdır.
16. İç mekan kablolarını bağlamadan önce dış kabloları bağlayın.

⚠ UYARI

HERHANGİ BİR ELEKTRİK VEYA KABLOLAMA İŞİNİ YAPMADAN ÖNCE, SİSTEMİN ANA GÜCÜNÜ KESİN.

MANYETIK TERMAL ANAHTAR HAKKINDA NOT

Klimanın maksimum akımı 16A'dan fazla olduğunda, termik manyetik devre kesici veya koruma cihazlı (ayrıca satın alınır) bir kaçak koruma kesici kullanılmalıdır.

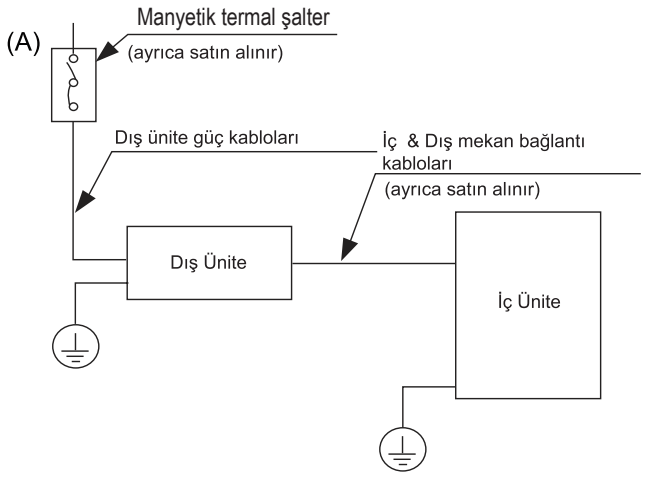

NOT: Resimler sadece açıklama amaçlıdır. Makineniz biraz farklı olabilir. Gerçek şekil geçerli olacaktır.

Dış Ünite Kablo Tesisatı

⚠ UYARI

Herhangi bir elektrik veya kablolama işi yapmadan önce, sisteme giden ana gücü kapatın.

1. Kabloyu bağlantı için hazırlayın

A. Önce doğru kablo boyutunu seçmelisiniz. H07RN-F kabloları kullandığınızdan emin olun.

Güç ve Sinyal Kablolarının Minimum Kesit Alanı (Referans için)

Cihazın Anma Akımı (A)	Nominal Kesit Alanı (mm^2)
> 3 ve ≤ 6	0,75
> 6 ve ≤ 10	1
> 10 ve ≤ 16	1,5
> 16 ve ≤ 25	2,5
> 25 ve ≤ 32	4
> 32 ve ≤ 40	6

DOĞRU KABLO BOYUNU SEÇİN

Güç kaynağı kablosunun, sinyal kablosunun, sigortanın ve gerekli anahtarın boyutu, ünitenin maksimum akımına göre belirlenir. Maksimum akım, ünitenin yan panelinde bulunan isim plakasında belirtilmiştir. Doğru kabloyu, sigortayı veya anahtarı seçmek için bu isim plakasına bakın.

b. Kablo sıyırıcıları kullanarak, yaklaşık 15cm (5.9”) kabloyu ortaya çıkarmak için sinyal kablosunun her iki ucundaki lastik kılıfı sıyırın.
c. İzolasyonu uçlarından sıyırın.
d. Bir tel kıvırıcı kullanarak, uçlardaki u-pabuçları kıvırın.

NOT: Kabloları bağlarken, elektrik kutusu kapağının içinde bulunan kablo şemasına kesinlikle uyun.

2. Dış ünitenin elektrik kapağını çıkarın. Dış ünite üzerinde kapak yoksa bakım panosundaki cıvataları ve koruma levhasını çıkarın.

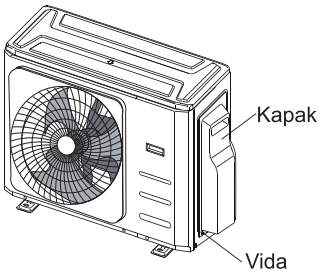

3. U-pabuçları terminallere bağlayın kablo renklerini/etiketlerini terminal bloğundaki etiketlerle eşleştirin ve her bir kablonun u-pabuçunu ilgili terminale hemen vidalayın.
4. Kabloyu, belirlenmiş kablo kelepçesiyle sıkıştırın.
5. Kullanılmayan kabloları elektrik bandıyla yalıtın. Bunları elektrikli veya metal parçalardan uzak tutun.
6. Elektrik kontrol kutusunun kapağını yeniden takın.

Kablolama Şekli

⚠ DİKKAT

Bağlantı kablolarını, iç ve dış ünitelerin terminal bloğundaki eşleşen numaralarıyla tanımlandığı şekilde terminallere bağlayın. Örneğin, dış ünitenin L1(A) Terminali, iç ünitedeki L1/1 terminaline bağlanmalı. Dış ünite, farklı tipteki iç ünitelerle eşleşebilir, iç ünitenin terminal bloğundaki numaralar biraz farklı olabilir. Lütfen kabloyu bağlarken özellikle dikkat edin.

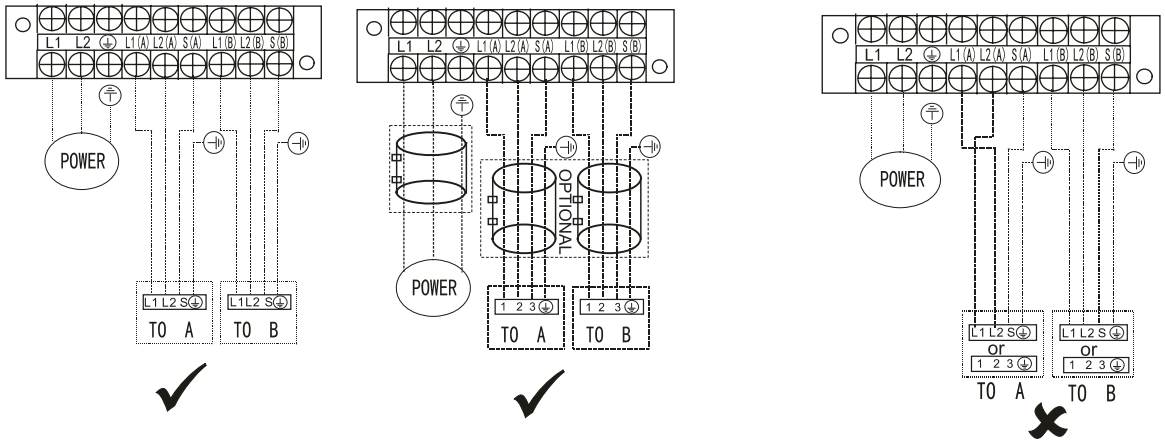

NOT: Hızlı bağlantı modelleri için lütfen iç üniteyle birlikte verilen <<Kullanıcı Kılavuzu ve Montaj Kılavuzu >> bölümüne bakın.

NOT:

Ana güç kablosunu, kablo kelepçesinin alt çıkışından geçirin.

----Bu sembol saha kablolamasını gösteri .

Çift Bölmeli Modeller

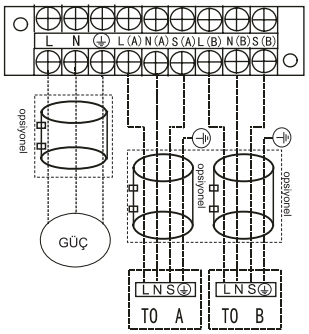

Deneme Bölmeli Modeller

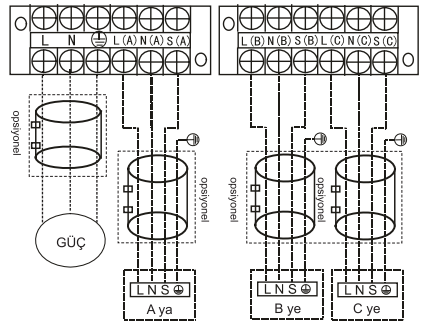

Dörtlü Bölmeli Modeller

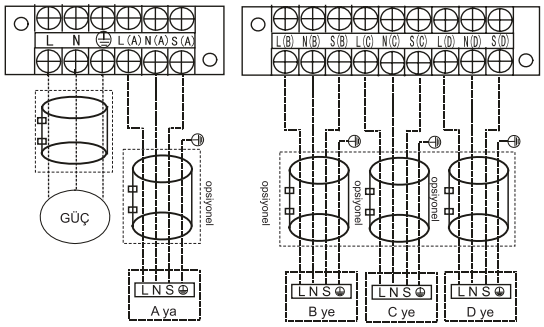

⚠ DİKKAT

Yukarıdaki koşulların onaylanmasından sonra, kablolama yaparken şu yönergeleri izleyin:

- Her zaman özellikle klima için ayrı bir güç devresine sahip olun. Daima kontrol kapağının iç tarafında bulunan devre şemasını takip edin.
- Elektrik bağlantılarının kasasındaki kabloları sabitleyen vidalar taşıma sırasında gevşeyebilir. Gevşek vidalar telin yanmasına neden olabileceğinden vidaların sıkıca sabitlendiğinden emin olun.
- Güç kaynağının teknik özelliklerini kontrol edin.
- Elektrik kapasitesinin yeterli olduğunu onaylayın.
- Başlatma voltajının, isim plakasında işaretlenen nominal voltajın yüzde 90'ından fazlasında tutulduğunu doğrulayın.
- Kablo kalınlığının güç kaynağı özelliklerinde belirtildiği gibi olduğunu onaylayın.
- Islak veya nemli alanlara her zaman bir toprak kaçağı devre kesicisi kurun.
- Voltaj düşüşü aşağıdakilere neden olabilir: manyetik anahtarın titreşimi, kontak noktasına zarar verme, sigortaların kırılması ve normal işleyişin bozulması.
- Bir güç kaynağından bağlantının kesilmesi, sabit kablolamaya dahil edilmelidir. Her aktif (faz) iletkende en az 3 mm'lik bir hava boşluğu temas ayrımına sahip olmalı.
- Terminallere erişmeden önce tüm besleme devrelerinin bağlantısı kesilmeli.

NOT:
Belirli ülkelerde veya bölgelerde uluslararası CISPR 14-1:2005/A2:2011 standardının gerektirdiği zorunlu EMC yönetmeliklerini yerine getirmek için, lütfen ekipmanınıza bağlı olan kablo şemasına göre ekipmanınıza doğru manyetik halkaları uyguladığınızdan emin olun.
Daha fazla bilgi almak ve manyetik halka satın almak için lütfen distribütörünüz veya kurulumcunuzla iletişime geçin (Manyetik halkanın tedarikçisi TDK (model ZCAT3035-1330) veya benzeridir).

Hava Boşaltma

Hazırlıklar ve Önlemler

Soğutucu devresindeki hava ve yabancı maddeler, klimaya zarar verebilecek, verimini azaltabilecek ve yaralanmalara neden olabilecek anormal basınç artışlarına neden olabilir. Soğutucu devresini tahliye etmek için bir vakum pompası ve manifold göstergesi kullanarak, yoğuşmayan gaz ve nemi sistemden uzaklaştırın.
Tahliye, ilk kurulumda ve ünite yeniden yerleştirildiğinde yapılmalıdır.

TAHLİYE YAPMADAN ÖNCE

- ☑ İç ve dış üniteler arasındaki bağlantı borularının doğru bağlandığından emin olmak için kontrol edin.
- ☑ Tüm kabloların bağlı olduğundan emin olmak için kontrol edin.

Tahliye Talimatları

Manifold göstergesi ve vakum pompası kullanmadan önce, bunları doğru şekilde nasıl kullanacağınızı bildiğinizden emin olmak için kullanım kılavuzlarını okuyun.

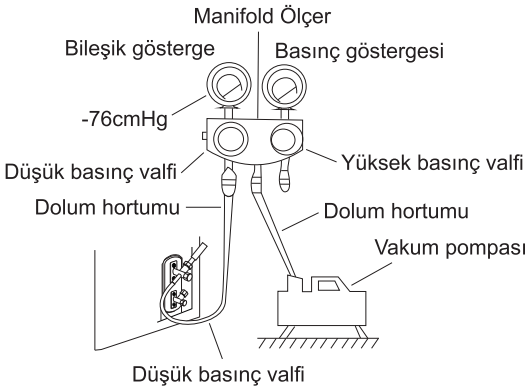

1. Manifold göstergesinin şarj hortumunu dış ünitenin düşük basınç valfindeki servis portuna bağlayın.
2. Manifold göstergesinin şarj hortumunu vakum pompasına bağlayın.
3. Manifold göstergesinin Alçak Basınç tarafını açın. Yüksek Basınç tarafını kapalı tutun.
4. Sistemi boşaltmak için vakum pompasını açın.
5. Vakumu en az 15 dakika veya Bileşik Metre -76cmHG (-1x105Pa) okuyana kadar çalıştırın.
6. Manifold göstergesinin Alçak Basınç valfini kapatın ve vakum pompasını kapatın.
7. 5 dakika bekleyin, ardından sistem basıncında değişiklik olmadığını kontrol edin.

NOT: Sistem basıncında herhangi bir değişiklik yoksa, salmastralı valfin (yüksek basınç valfi kapağını sökün. Sistem basıncında bir değişiklik olursa, gaz kaçağı olabilir.

8. Paket valfe (yüksek basınç valfi) altıgen anahtarı yerleştirin ve anahtarı saat yönünün tersine 1/4 çevirerek valfi açın
   Sistemden çıkmak için gazı dinleyin, ardından valfi 5 saniye sonra kapatın

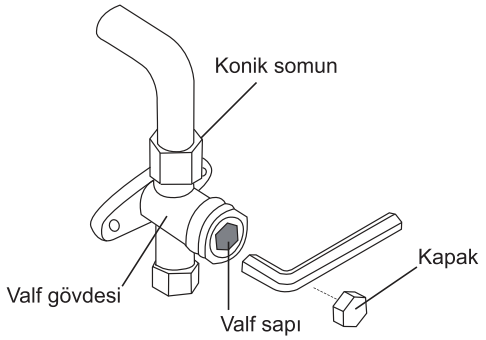

9. Basınçta herhangi bir değişiklik olmadığından emin olmak için Basınç Göstergesini bir dakika izleyin. Atmosfer basıncından biraz daha yüksek okumalı.
10. Şarj hortumunu servis portundan çıkarın.
11. Altıgen anahtar kullanarak hem yüksek hem de alçak basınç valflerini tamamen açın

VANA GÖVDELERİNİ YAVAŞÇA AÇIN

Valf gövdelerini açarken, altıgen anahtarı durdurucuya çarpana kadar çevirin. Vanayı daha fazla açılmaya zorlamaya ÇALIŞMAYIN.

12. Valf kapaklarını elle sıkın, ardından uygun aletle sıkın.
13. Dış ünite tüm vakum vanalarını kullanıyorsa ve vakum konumu ana vanadaysa, sistem iç üniteye bağlı değildir. Valf bir vida somunu ile sıkılmalıdır. Sızıntıyı önlemek için çalıştırmadan önce gaz sızıntılarını kontrol edin.

Soğutucu Ekleme hakkında bilgi

⚠ DİKKAT

- Soğutucu şarjı kablolama, vakumlama ve sızıntı testinden sonra yapılmalı.
- İzin verilen maksimum soğutucu miktarını **AŞMAYIN** veya sistemi aşırı doldurmayın. Bunu yapmak üniteye zarar verebilir veya çalışmasını etkileyebilir.
- Uygun olmayan maddelerle şarj etmek patlamalara veya kazalara neden olabilir. Uygun soğutucunun kullanıldığından emin olun.
- Soğutucu kapları yavaşça açılmalıdır. Sistemi şarj ederken daima koruyucu giysiler kullanın.
- Soğutucu türlerini **KARIŞTIRMAYIN.**
- R32 soğutucu akışkan modeli için, soğutucu akışkan klimaya eklendiğinde yanıcı malzeme kontrolü ile alan içindeki koşulların güvenli hale getirildiğinden emin olun.

N=2 (Çift Bölmeli modeller), N3 (Deneme Bölmeli modeller), N4 (Dörtlü Bölmeli modeller)
Bağlantı borularının uzunluğuna veya tahliye edilen sistemin basıncına bağlı olarak, soğutucu eklemeniz gerekmiştir. Eklenecek soğutucu miktarları için aşağıdaki tabloya bakın:

BORU UZUNLUĞU BAŞINA İLAVE SOĞUTUCU

Birleştirici Boru Uzunluğu (m)	Hava Temizleme Yöntemi	İlave Soğutucu	
Ön yükleme borusu uzunluğu (ft/m) (ön yükleme borusu uzunluğu xN)	Vakum Pompası	N/A	
(Ön yükleme borusu uzunluğuxN) ft/m'den fazla	Vakum Pompası	Sıvı Taraf: Ø 6.35 (Ø 1/4”) R32 (Toplam boru uzunluğu - ön besleme borusu uzunluğuxN) x12g/m (Toplam boru uzunluğu - ön besleme borusu uzunluğuxN) x0.13oZ/ft	Sıvı Taraf: Ø 9.52 (Ø 3/8”) R32 (Toplam boru uzunluğu - ön besleme borusu uzunluğuxN) x24g/m (Toplam boru uzunluğu - ön besleme borusu uzunluğuxN) x0.26oZ/ft

NOT: Ön şarj boru uzunluğu 7,5m’dir.

Kurulum Şeması

Elektrik güvenlik kontrolü

Kurulumu tamamladıktan sonra elektrik güvenlik kontrolünü gerçekleştirin. Aşağıdaki alanları örtün:

1. Yalıtılmış direnç

   Yalıtılmış direnç 2MΩ'den fazla olmalı.

2. Topraklama işi

   Topraklama işini bitirdikten sonra, görsel algılama ve topraklama direnci test cihazı kullanarak topraklama direncini ölçün.

   Topraklama direncinin 4Ω'den az olduğundan emin olun.

3. Elektrik kaçağı kontrolü (ünite açıkken test sırasında gerçekleştirilir)

   Kurulum tamamlandıktan sonra bir test işlemi sırasında, elektrik kaçağı kontrolü yapmak için elektroprobu ve multimetreyi kullanın. Sızıntı olursa üniteyi hemen kapatın. Ünite düzgün çalışana kadar farklı çözümleri deneyin ve değerlendirin.

Gaz kaçağı kontrolü

1. Sabunlu su yöntemi:

   Boruların bağlantı noktalarında sızıntı olup olmadığını kontrol etmek için yumuşak bir fırça ile iç ünite bağlantısına veya dış ünite bağlantılarına sabunlu su solüsyonu veya sıvı nötr deterjan uygulayın. Kabarcıklar ortaya çıkarsa, borularda sızıntı var demektir.

2. Kaçak dedektörü

   Sızıntıyı kontrol etmek için sızıntı dedektörünü kullanın.

NOT: Çizim sadece örnek amaçlı. Makinedeki A, B, C, D 'nin gerçek sırası, satın aldığınız birimden biraz farklı olabilir, ancak genel şekil aynı kalacaktır.

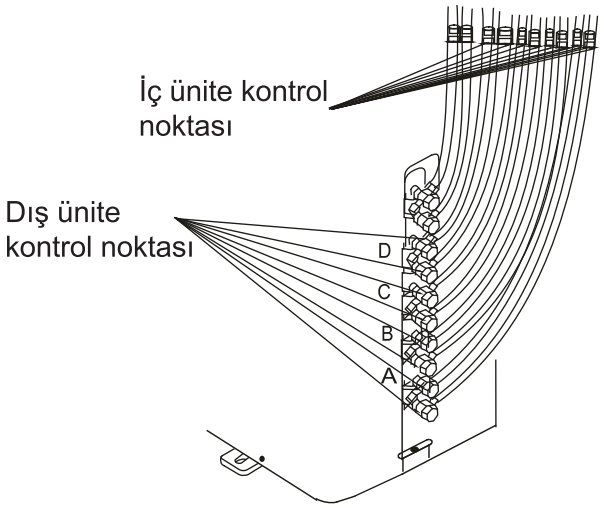

A, B, C ve D, Dörtlü Bölmeli ünitelerin tanımlarıdır.

Test Çalıştırması

Test Çalışması Öncesi

Tüm sistem tamamen kurulduktan sonra bir test çalıştırması gerçekleştirilmelidir. Testi gerçekleştirmeden önce aşağıdaki noktaları doğrulayın:

a) İç ve dış üniteler uygun şekilde kurulmuş.
b) Borular ve kablolar doğru şekilde bağlanmıştır.
c) Ünitenin giriş ve çıkışının yakınında düşük performansa veya ürün arızasına neden olabilecek hiçbir engel yok.
d) Soğutma sistemi sızdırmıyor.
e) Drenaj sistemi engelsizdir ve güvenli bir yere boşaltılmaktadır.
f) Isıtma izolasyonu doğru şekilde yapılmıştır.
g) Topraklama kabloları düzgün bağlanmış.
h) Boruların uzunluğu ve ilave soğutucu akışkan istifleme kapasitesi kaydedildi
i) Güç voltajı, klima için doğru voltajdır.

⚠ DİKKAT

Test çalıştırmasının yapılmaması, ünitenin hasar görmesine, mal hasarına veya kişisel yaralanmaya neden olabilir.

Test Çalıştırması Talimatları

1. Hem sıvı hem de gaz kesme vanalarını açın.
2. Ana güç anahtarını açın ve ünitenin ısınmasına izin verin.
3. Klimayı SOĞUTMA moduna ayarlayın.
4. İç Ünite için
   a. Uzaktan kumanda ve düğmelerinin düzgün çalıştığından emin olun.
   b. Panjurların düzgün hareket ettiğinden ve uzaktan kumanda kullanılarak değiştirilebildiğinden emin olun.
   c. Oda sıcaklığının doğru kaydedilip kaydedilmediğini iki kez kontrol edin.
   d. Uzaktan kumanda üzerindeki göstergelerin ve iç ünite üzerindeki ekran panelinin düzgün çalıştığından emin olun.
   e. İç ünite üzerindeki manuel düğmelerin düzgün çalıştığından emin olun.
   f. Drenaj sisteminin engellenmediğini ve sorunsuz bir şekilde boşaltıldığını kontrol edin.
   g. Çalışma sırasında titreşim veya anormal gürültü olmadığından emin olun.
5. Dış Ünite için
   a. Soğutma sisteminin sızdırıp sızdırmadığını kontrol edin.
   b. Çalışma sırasında titreşim veya anormal gürültü olmadığından emin olun.
   c. Ünite tarafından üretilen rüzgar, gürültü ve suyun komşularınızı rahatsız etmediğinden veya güvenlik tehlikesi oluşturmadığından emin olun.

NOT: Ünite beklentilerinize göre arızalanırsa veya çalışmazsa, müşteri hizmetlerini aramadan önce lütfen Kullanım Kılavuzunun Sorun Giderme bölümüne bakın.

Otomatik Kablolama/Boru Düzeltme İşlevi

Otomatik Kablolama/Boru Düzeltme İşlevi

Daha yeni modeller artık kablolama/boru hatalarının otomatik olarak düzeltilmesini sağlıyor. Dış ünite PCB kartındaki "kontrol anahtarına" 5 saniye boyunca LED'de "CE" görüntülenene kadar basın, bu işlevin çalıştığını gösterir, Anahtara basıldıktan yaklaşık 5-10 dakika sonra, "CE" kaybolur, bu, kablolama/borulama hatasının düzeltildiği ve tüm kablo/boruların doğru şekilde bağlandığı anlamına gelir.

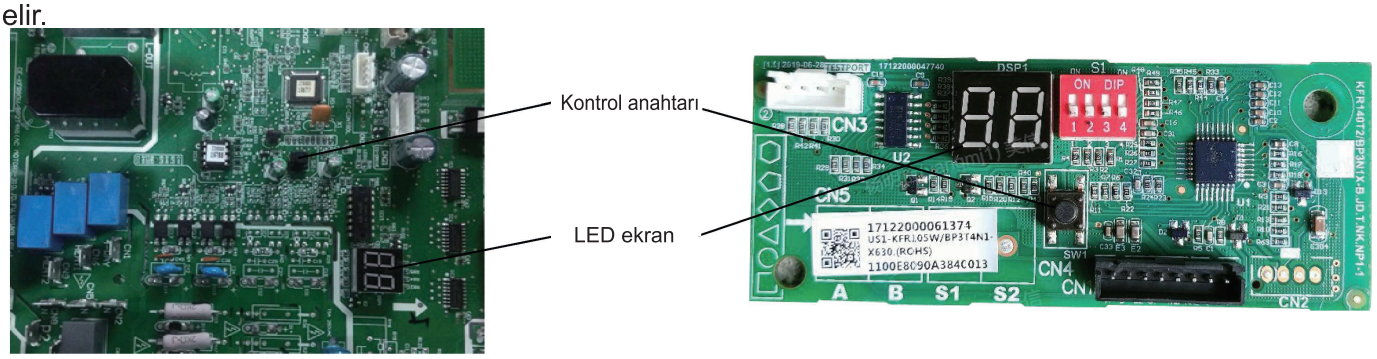

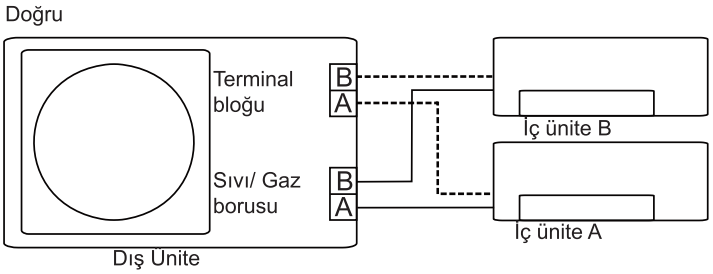

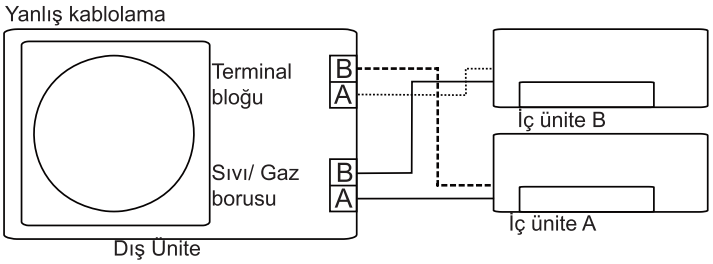

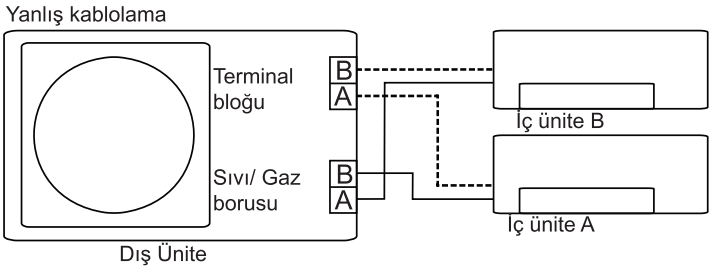

Bu İşlev Nasıl Etkinleştirilir

1. Dış sıcaklığın 5°C'nin üzerinde olduğunu kontrol edin.
   (Dış sıcaklık 5°C'nin üzerinde olmadığında bu işlev çalışmaz)
2. Sıvı borusu ve gaz borusunun stop vanalarının açık olduğunu kontrol edin.
3. Devre kesiciyi açın ve en az 2 dakika bekleyin.
4. Dış PCB kartı ünitesi LED göstergesindeki "CE" kontrol anahtarına basın.

Tasarım ve özellikler, ürün geliştirme için önceden haber verilmeksizin değiştirilebilir. Ayrıntılar için satış acentesine veya üreticiye danışın. Kılavuzdaki tüm güncellemeler hizmet web sitesine yüklenecektir, lütfen en son sürümü kontrol edin.

GARANTİ BELGESİ

FERROLİ SERVİS LİSTESİ

S. N	SERVİS ADI	ADRES	İLÇE	.İLİ	TELEFON
1	ERKE ISITMA-SOĞ.	YEŞİLYURT MH 70647 SK 8/B	SEYHAN	ADANA	0322-2345294
2	DOĞAN TEKNİK SOĞUTMA	Cumhuriyet Mah. İnönü Cad. No:10	GÖLBAŞI	ADIYAMAN	0416-7819973
3	CENGİZ ISITMA SİSTEMLERİ	CUMHURİYET MH HÜRRİYET CAD. 38/B	GÖLBAŞI	ADIYAMAN	0416-3111112
4	EGE TİCARET	Turgut Reis Mah. 496 Sk. No:5	MERKEZ	ADIYAMAN	0416-2145244
5	FATİH SOĞUTMA ISITMA SİSTEM.	Cumhuriyet Mah. Şükrü Çelik Alay Cad. No:13	MERKEZ	AFYON	0272-2145133
6	ÖZMEN ELEKTRİK	Eski camii sk. No:5	DOĞUBAYAZIT	AĞRI	0544-3118081
7	GÜLER ELEKTRONİK	ALPARSAN MH. 29EKİM CAD NO:10	MERKEZ	AĞRI	0472-2159936
8	KEVSER SOĞUTMA	K.Bölcek Mah. 2629 Plevne Sk. No:2	MERKEZ	AKSARAY	0382-2120423
9	ASYA ISITMA	Hoca Süleyman Mah. Çifte Hamam Sk. Altınyol Pasajı No:2	MERZİFON	AMASYA	0358-5133811
10	DÜNYA TEKNİK	ÇAĞDAŞ SK. 40/12 AYDINLIKEVLER	ALTINDAĞ	ANKARA	0312-3472620
11	BEYAZ TEKNİK	İlkadım Mah. Dayanışma Cd. 8/A	ÇANKAYA	ANKARA	0312-2392460
12	TEKNİK SOĞUTMA	Cumhuriyet Mah. Santral Sk. No:8/B	ÇUBUK	ANKARA	0312-8382048
13	CAN TEKNİK	Topçu Mah. 1514 Sok. No: 67/A	ETİMESGUT	ANKARA	0312-2450204
14	SAYDAM TEKNİK	SEĞMENLER MH. 969 SK. 5 B/18	GÖLBAŞI	ANKARA	0312-4844441
15	METİN TEKNİK	Kazım Karabekir Cad. No:14/A	KAZAN	ANKARA	0312-8144695
16	ÖZFER TEKNİK SERVİS	Ayvalı Mah. Ayvalı Cad. No:61/B Etlik-Ayvalı	KEÇİÖREN	ANKARA	0312-3236631
17	AND TEKNİK	BAĞLARBAŞI MAH. BURSA CAD. 102/A	KEÇİÖREN	ANKARA	0312-3282805
18	KOÇAKLI KOMBİ TEKNİK	AşıkVeysel Mah. 317 Sk. No:3-A Abidinpaşa	MAMAK	ANKARA	0312-3898084
19	BİLGE TEKNİK	Kurtuluş Mah. Atatürk Cad. No:87/A	POLATLI	ANKARA	0312-6222868
20	DÖRT MEVSİM ISITMA VE SOĞ.	Ergenekon Mah. Suadiye Cad.No:56/6	YENİMAHALLE	ANKARA	0312-3275867
21	İMAJ TEKNİK	ZERDALİLİK MH 1404 SK 30/A	MURATPAŞA	ANTALYA	0242-3223302
22	ERSEN TEKNİK	Yeni Mah. Ordu Cad. No:38/A	NAZİLLİ	AYDIN	0256-3133951
23	KAR SOĞUTMA	BENTBAŞI MH. SUNULLAH MEYDAN SOK. NO:65	BANDIRMA	BALIKESİR	0266-7151029
24	AYDIN SOĞUTMA	Cumhuriyet Bulv. 111. Sk. No:4/D AKÇAY	EDREMİT	BALIKESİR	0266-3851229
25	AYTEK SOĞUTMA ISITMA	MALKOÇ MH. ŞEVKET CD. 141 SK. NO:2/B	GÖNEN	BALIKESİR	0266-7625533
26	KAR TEKNİK	2.ORUÇGAZİ MH. BAĞLAR SK. NO:14	MERKEZ	BALIKESİR	0266-2499705
27	EMYIL TEKNİK	Karabey Mah. Laleli Sk. No:3	MERKEZ	BALIKESİR	0266-2393968
28	ÖZEN TEKNİK	HAN MAH DEMİRCİLER CD. 4/A	SUSURLUK	BALIKESİR	0538-0862923
29	ZEYBEKLER ISI TEKNOLOJİLERİ	Kemerköprü Mah.Yukarı Sok. No:28/A	MERKEZ	BARTIN	0378-2278774
30	FATİH SOĞUTMA	Fatih Mah. Barış Bulvarı İkbal Apt. No:3	MERKEZ	BATMAN	0488-2144095
31	TÜL-SEV TEKNİK	Kasımpaşa Mah.Kıvrıkoğlu Cad. No: 13	BOZÜYÜK	BİLECİK	0228-3147957
32	DİZAYN ELEKTRİK	GAZİBEY KALEALTI 9000	MERKEZ	BİTLİS	0434-2267443
33	GÜLTEPE TEKNİK	İşletme Mah. Cumhuriyet Cad. No:171	TATVAN	BİTLİS	0434-8277273
34	EFEOĞLU BEYAZ EŞYA SERVİSİ	İhsaniye Mah. Akkanat Sk. No:27	MERKEZ	BOLU	0374-2153535
35	BAYIR SOĞUTMA	Eskidemirciler Cad. No:9	MERKEZ	BURDUR	0248-2334598
36	ÇOLAK ISI	HAMİDİYE MH BUĞDAY SK 6/B	GEMLİK	BURSA	0224-5143910
37	LİDER SOĞUTMA	Turgutalp Mah. Büyükdere Sok. No:15/C	İNEGÖL	BURSA	0224-7770018
38	HİZMET TEKNİK	TAVŞANLI MAH 93 SOK. 9/A	KARACABEY	BURSA	0224-6770000
39	BAYRAKTAR SOĞ-ISITMA	ÖMERBEY MH ABİDİN ÖZMEN SK 4-B	MUDANYA	BURSA	0224-5440833
40	VOLKAN TEKNİK	Beşevler Mah. Beşevler Cad. No:242/A	NİLÜFER	BURSA	0224-4437470
41	DURGUT TEKNİK	Çayır Mah. Çayır Sk. No:11 A	YENİŞEHİR	BURSA	0224-7734404
42	SER-TEK END.MÜH.	MEYDANCIK MAH. İNCİRLİ CAD.NO:41/ B	YILDIRIM	BURSA	0224-2729636
43	ÖZTÜRK ISITMA-SOĞUTMA	İSTİKLAL MAH DÜZ SK NO:5	BİGA	ÇANAKKALE	0286-3172766
44	KUZEY ISITMA	Cumhuriyet Mah. Vaiz Mustafa Sk. No:4	ÇAN	ÇANAKKALE	0286-4164454
45	KUTUP SOĞUTMA	Seferşah Mah.Hacı Zafer Sk.No:14/B	EZİNE	ÇANAKKALE	0286-6185080
46	KUZEY ISITMA (ŞUBE)	Barboros Mah. Kale Sok. No:14	MERKEZ	ÇANAKKALE	0286-4164454
47	USLU TEKNİK	Buğday Pazarı Mah. Çukur Bostan Sk. Şener Sit. Altı No:81	MERKEZ	ÇANKIRI	0376-2137031
48	YILMAZTÜRK SOĞUTMA	Yeniyol mah. Eskisaray 2.sokak NO:27/C	MERKEZ	ÇORUM	0364-2137550
49	ASGAZ TEKNİK	Muratdede Mah. Merkez Efendi Cad. No: 88/A	MERKEZ	DENİZLİ	0258-2427849
50	ANDİÇ ISITMA-SOĞUTMA	Sırakapılar Mah. 1830 Sok. No:6/A Merkezefendi	MERKEZ	DENİZLİ	0258-2643172
51	YAPICI ISITMA VE SOĞUTMA	Peyaş Mah. Kayapınar Cad. Şilan Koop. Altı C Blk. Diclekent	MERKEZ	DİYARBAKIR	0412-2572680
52	ERSOY ELEKTRONİK	Cedediye Mah. Hükümet Sk. Taşhan Apt. No:1	MERKEZ	DÜZCE	0380-5241492
53	MUTLU TEKNİK	YUKARI ZAFERİYE MAH. İLYAS BEY CD. 19/4	KEŞAN	EDİRNE	0284-7152271
54	OCAK TEKNİK	Yancıkçı Şahin Mah. Semt Atatürk Cad.No:31/1	MERKEZ	EDİRNE	0284-2256390
55	UZMAN TEKNİK	Şükrüpaşa Mh B.Ecevit Bulv. Çamlık Sit NO:22	MERKEZ	EDİRNE	0284-2353060
56	GÜNDÜZ TEKNİK	İzzetpaşa Mah. Hacı Tetik Efendi Sk. No:36/B	MERKEZ	ELAZIĞ	0424-2363050
57	ERKAN TEKNİK	İplik Fabrikası Cad. Nedim Muradoğlu İş Merkezi No:10	MERKEZ	ERZİNCAN	0446-2142464
58	AYDEMİR KARDEŞLER	YUSUFZİYABEY MAH. NOTER SK. NO:1	OLTU	ERZURUM	0442-8166424

59	ÇAĞDAŞ YAŞAR TEK.	Gez Mah. K.K.B Cad. Eski S:S.G İl Binası Karşısı No:12	YAKUDİYE	ERZURUM	0442-2132057
60	AYSU ISITMA VE SOĞUTMA	Kurtuluş Mah. Vatan Cad. No:36/A	MERKEZ	ESKİŞEHİR	0222-2209707
61	AKAR TESİSAT	Akarbaşı Mah. Ş.Yzb T.Güngör Cd 2/B	MERKEZ	ESKİŞEHİR	0222-3220951
62	BİGMAY TEKNİK	FATİH SULTAN MH. ONUR SK. 20/A	NİZİP	GAZİANTEP	0342-5180088
63	AYDIN ISITMA-SOĞUTMA	ATAKENT MAH. 134024 CAD. 1/C	ŞAHİNBEY	GAZİANTEP	0342-3603500
64	AYAZ SOĞUTMA VE ISIT.	Sarıgüllük Mah. Nakıpali Cad. Görkem Apt. Altı No:9/C	ŞEHİTKAMİL	GAZİANTEP	0342-3385444
65	TEKNİK SOĞUTMA VE ISITMA	Hacısiyam Mah.İnönü Cad. No:81/C	MERKEZ	GİRESUN	0454-2142281
66	GEMİCİOĞLU ELEKTRONİK	Nedim Zeydan Cad. No:82	YÜKSEKOVA	HAKKARİ	0438-3516136
67	MUHTEŞEM TEKNİK	Ekinci Mah. İnönü Bulvarı 86/1	ANTAKYA	HATAY	0326-2163456
68	BAYRAKTAR KLİMA	Çay Mah. Osmangazi Cad. No:16	İSKENDERUN	HATAY	0326-6131288
69	PARLAK TEKNİK	Topçular Cad. No:34	TOPÇULAR	IĞDIR	0544-2925000
70	GÜLDEHA ISITMA-SOĞUTMA	Sanayi Mah. 3205 Bakırcı Sk. No:28	MERKEZ	ISPARTA	0246-2180405
71	VOLKAN SOĞUTMA	Piri Mehmet Mah. 1714 sok.No:14	MERKEZ	ISPARTA	0246-2182382
72	ISIN MÜHENDİSLİK	İÇERENKÖY MAH. BAŞIBÜYÜK YOLU CAD. ESİN SK. 12/A	ATAŞEHİR	İSTANBUL (A	0216-5767172
73	GÜNEŞ ISITMA SOĞ.	Kayışdağı Mah. Uslu Cad. Çamlık Sk. No:1/B	ATAŞEHİR	İSTANBUL (A	0216-4719822
74	AKGÜL TEKNİK	ÇATALÇEŞME MAH. SARAY CD. 289/C	ÇEKMEKÖY	İSTANBUL (A	0216-3121583
75	ELEKTRON	Sahrayıcedid Mah. Atatürk Cad. Cebesoy Sk. 53/B	ERENKÖY	İSTANBUL (A	0216-3586467
76	YILDIZ TEKNİK	Hasanpaşa Mah. Hamiyet Sok. No:6/1	KADIKÖY	İSTANBUL (A	0216-5666868
77	KARDEŞLER ELEK.	Altıntepe Mah. Değirmenyolu Cad. Kumrular Sk. No:11	MALTEPE	İSTANBUL (A	0216-4170003
78	ELİT TEKNİK	Bağlarbaşı MAH. Özçetin Sok. No:20/B	MALTEPE	İSTANBUL (A	0216-4578384
79	MET TEKNİK	Fevzi Çakmak Mah. Alparslan Sok. No:5/1	PENDİK	İSTANBUL (A	0216-3979484
80	EFE TEKNİK	NAMIK KEMAL MAH HATBOYU CD 6/A	ÜMRANİYE	İSTANBUL (A	0216-5334645
81	VATAN ISITMA	ÇAMLIK MAH CİVAN SK No:1	ÜMRANİYE	İSTANBUL (A	0216-3430606
82	YİĞİT TEKNİK	Yeni Mah.Reyhan Sk. 45/A	BAKIRKÖY	İSTANBUL (A	0212-5424252
83	ZİRVE ISITMA SOĞUTMA	Kamiloba Mh. Park Cad. 21/A	BÜYÜKÇEKMECE	İSTANBUL (A	0212-5922335
84	ATA ISI TEKNİK	Çırçır Mah. Güngören Cad. No:13/B	EYÜP	İSTANBUL (A	0212-6261834
85	ÖZÇAĞRI ISITMA	Fevzi Çakmak Mah. Çakmak Sk. No:20	K.ÇEKMECE	İSTANBUL (A	0212-4244149
86	DÜNYAM ISITMA	GÜRSEL MH YADİGAR SK 14/A-1	KAĞITHANE	İSTANBUL (A	0212-2102029
87	AR-EL ISI TEKNİK	Yeşiltepe Mah. 57/1 Sok. No: 24/B	ZEYTİNBURNU	İSTANBUL (A	0212-5015008
88	KUTUP SOĞUTMA	Atatürk Mah.İsmet Demir Sok. No:19/B	ALİAĞA	İZMİR	0232-6167352
89	AYAZ KLİMA VE KOMBİ	İbrahin Ethem Cad. No:38 OSMANGAZİ	BORNOVA	İZMİR	0232-3411696
90	ARTI TEKNİK	Efeler Mah. 326. Sk 37/A	BUCA	İZMİR	0232-4388898
91	ÖZCANLAR TEKNİK	Irmak Mah. 97. Sk. No:7/B	GAZİEMİR	İZMİR	0232-2519589
92	EKM TEKNİK	GÜLKAYA MH 3021 SK 37-1/A	KARABAĞLAR	İZMİR	0232-2503444
93	EGE ISI ISITMA-SOĞUTMA	6182 Sk. No:56-3B	KARŞIYAKA	İZMİR	0232-3372131
94	AFŞİN SOĞUTMA	DEDEBABA MH OSMANBEY SK 24/E	AFŞİN	KAHRAMANI	0536-2320067
95	MERKEZ SOĞUTMA	KÜMBET MAH. HACI ESAT EFENDİ CAD 35/B	ELBİSTAN	KAHRAMANI	0344-4136767
96	MEVSİM ISITMA SOĞUTMA	Dumlupınar Mah. Sait Zarifoğlu Bulvarı No:124	MERKEZ	KAHRAMANI	0344-2232314
97	EFE KLİMA	CENGİZTOPEL MH. HAKİM KEMAL ÖNSÖNMEZ SK NO:10	PAZARCIK	KAHRAMANI	0344-3113537
98	SEFA TEKNİK	5000 Evler Mah. Şahin Tepesi No: F/14	MERKEZ	KARABÜK	0370-4332504
99	ÖZ SOĞUTMA	K.K.B. Mah. Şeh Nihat Akman Cd. 1/B	MERKEZ	KARAMAN	0338-2120674
100	TERMİK SOĞUTMA	İSTASYON MH FAİKBEY CD TAN NO:234	MERKEZ	KARS	0551-4253435
101	UZMANLAR TEK. ISITMA VE SOĞ.	Kuzeykent Toplu İş Merkezi M Blk. No:6	MERKEZ	KASTAMONI	0366-2153705
102	ADA ELEKTİRİK	Cumhuriyet mh. Atatürk cd. N:18	TOSYA	KASTAMONI	0366-3137303
103	GÜVEN ISI	MEVLANA MH 14. CAD 14/A-B	KOCASİNAN	KAYSERİ	0352-3391222
104	ERCİYES SOĞUTMA-ISITMA	Yeni Mah. Hülya Cad. Okur Apt. No: 10/A	MERKEZ	KAYSERİ	0352-3370099
105	ABA ISI ELEKTRİK ELEKTRONİK	Sahabiye Mah.Otak Sok. Erbakırcı İş Merkezi No:46/D	MERKEZ	KAYSERİ	0352-2450466
106	ERCİYES TEK. SOĞUTMA	100 YIL MAH. KAYSERİ CAD. NO:20	YAHYALI	KAYSERİ	0530-4663595
107	SAHRA TEKNİK	GÜZELTEPE MH ŞHT.AHMET SERTTAŞ CD 23/B	MERKEZ	KIRIKKALE	0318-2120002
108	YÜCEL TEKNİK	8 Kasım Mh. Arka Sk. No:120/2	LÜLEBURGAZ	KIRKLARELİ	0288-4172328
109	KIRKLARELİ KOMBİ BAKIM MERKEZİ	Karaca İbrahim Mah. Oymakbey Sok. 7/C	MERKEZ	KIRKLARELİ	0288-2148005
110	GARANTİ SOĞUTMA	Medrese Mah.Metin Çobanoğlu Sok. Adalı Apt. Altı No:10	MERKEZ	KIRŞEHİR	0386-2135408
111	NUR-İŞ TEKNİK	MERCİDABIK MH KÜÇÜK ÇARŞI CD 38/6	MERKEZ	KİLİS	0348-8135354
112	AS TEKNİK	Hacı Mehmet Mah. Fatih S. M. Cad. No:54/B	KARAMÜRSEL	KOCAELİ	0262-4524335
113	HER MEVSİM	Zabıtan Mah. E5 Karayolu Üzeri İstanbul Cad. No:78	MERKEZ	KOCAELİ	0262-3236501
114	KOÇAK ISI	Göktepe Mh Mustafa Çerioğlu Cad. No:5/A	CİHANBEYLİ	KONYA	0332-6732999
115	ÇUMRA MERKEZ SOĞUTMA	İzzetbey Mah. Lale Sk. No:30/B	ÇUMRA	KONYA	0332-4474849
116	MEVSİM ISI	Hacı Mustafa Mah. Bulvar Cad. Hacı Mustafa Apt. Altı No:10	EREĞLİ	KONYA	0332-7132198
117	DENİZ ISI MÜHENDİSLİK	CAMİATİK MH 63 SK NO:22	ILGIN	KONYA	0332-8880066

118	ALTAR TEKNİK	Ferhuniye Mah. Yeşilay Sok. No:9/A	MERKEZ	KONYA	0332-3505566
119	YENİ BUZDAĞ KLİMA	Ferhuniye Mah Kocatepe sk No:24	MERKEZ	KONYA	0332-3509602
120	HASKAYA TEKNİK	K. İhsaniye Mah. H.Hacı mehmet Sk. No:16/G	MERKEZ	KONYA	0332-3222728
121	AKSAN SOĞUTMA	Prof. Sadi Irmak Cad. No:13/B	SEYDİŞEHİR	KONYA	0332-5828918
122	KARDELEN TEKNİK	Cemalettin Mah. Kobak Cad. No:40	MERKEZ	KÜTAHYA	0274-2245474
123	ÖZ TEKNİK	Yeni Mah. Zümrüt Sk. No:9	TAVŞANLI	KÜTAHYA	0274-6121255
124	BUSE ISITMA SOĞUTMA	KüçükMustafaPaşa Mah. İpekçi Sk. No:13 Emeksiz	MERKEZ	MALATYA	0422-3214101
125	ÖZGÜR SOĞUTMA	Paşa Mah. 5. Sokak No:67/2	AKHİSAR	MANİSA	0236-4132193
126	EVKUR SOĞUTMA	Aynali Mah. Kenzi Cad. No: 3/D	MERKEZ	MANİSA	0236-2319890
127	KUTUP BUZ TEKNİK	Ravza Cad. Stadyum Yolu No:5 Emin Ap.	MERKEZ	MARDİN	0530-4135785
128	CAN ELEKTRONİK	Gazi Mah. 1305 Sok. No:35/A	MERKEZ	MERSİN	0324-3266651
129	SİSA MÜHENDİSLİK	Kıbrıs Şehitleri Cd. Sarılar Sk.No.18	BODRUM	MUĞLA	0252-3165070
130	GÖKSU TEKNİK	S. Demirel Bulvarı Tedaş yanı No:121 Tuzla	FETHİYE	MUĞLA	0252-6124183
131	AKDENİZ İKLİMLENDİRME	BELDİBİ MH KARŞIYAKA CD 25/2	MARMARİS	MUĞLA	0252-4190146
132	AS TEKNİK SERVİS (ŞUBE)	HACI APTİ MH HASTANE CAD 35/B	MİLAS	MUĞLA	0252-5725631
133	AS TEKNİK SERVİS	CUMHURİYET MAH. 152 SK NO:8	YATAĞAN	MUĞLA	0252-5725631
134	ÇÖZÜM TEKNİK	KÜLTÜR MH CUMHURİYET CAD 46/A	MERKEZ	MUŞ	0436-2126699
135	ZİRVE TEKNİK	SUNAY MH. AFETLER CD. HİSAR SİTESİ B-BLOK, NO:20	MERKEZ	MUŞ	0436-2490929
136	KÖSE SOĞUTMA	GÜZELYURT MAH ZÜBEYDE HANIM CAD NO:46	MERKEZ	NEVŞEHİR	0384-2129334
137	AYYILDIZ TEKNİK	350 EVLER MH CANER SK 3/A	MERKEZ	NEVŞEHİR	0384-2141700
138	DEHA TİCARET	Şah Süleyman Mah. Suat Baykal Cad. No:14-G	MERKEZ	NİĞDE	0388-2336757
139	AKDENİZ TEKNİK	YENİ MAH. 313 SK. NO:29	MERKEZ	ORDU	0452-2347195
140	DEMİRCİOĞLU KLİMA	ANDIRIN CD 450 SK 1/B	KADİRLİ	OSMANİYE	0328-7187603
141	ÖZAY SOĞUTMA	Hacı osmanlı Mah. Şehit oğuz Apanoğlu Sk. No:4	MERKEZ	OSMANİYE	0328-8256065
142	KALAFATOĞLU SOĞUTMA	Yeniköy Mah. Sarıbaş Cami Yanı No:39/B	MERKEZ	RİZE	0464-2130849
143	UYGUN TEKNİK	Tığcılar Mah. Karaosman Sk. No:12/B	MERKEZ	SAKARYA	0264-2726643
144	ÇİLOĞLU TEKNİK	KIZILIRMAK MAH. KABAOĞLU SOK. NO:4	BAFRA	SAMSUN	0362-5427471
145	MERT ISITMA	Zafer Mh. Divitçioğlu Cd. No.20/A	MERKEZ	SAMSUN	0362-2302635
146	YAZICI TEKNİK	CUMHURİYET MH. 515 SK. NO:7/10	VEZİRKÖPRÜ	SAMSUN	0362-6464555
147	PINAR TEKNİK	CAMİKEBİR MAH. BEZİRCİ SK. 21/A	MERKEZ	SİNOP	0368-2618597
148	SOĞUK TEKNİK	Eski Kale Mah. SarayYolu Sk. No:8	MERKEZ	SİVAS	0346-2210039
149	EGE ISI DOĞALGAZ	PINARÖNÜ MAH. CUMHURİYET CAD. NO:100	ŞARKIŞLA	SİVAS	0346-5126777
150	ATILIM TEKNİK	Ertuğrul Gazi Mh. Terim Sk. Buğurca Apt. Altı No:1	MERKEZ	ŞANLIURFA	0414-3130063
151	TEKNİK İŞ	OFİS MH.AHMET ARİF CD.NO.137/A	SİVEREK	ŞANLIURFA	0414-5520776
152	PINAR TEKNİK	GOP Mh Kahyalar Sok No:6	ÇERKEZKÖY	TEKİRDAĞ	0282-7252013
153	ÖMÜR TEKNİK	Reşadiye Mah. Atatürk 2. Sk. NO:3/5	ÇORLU	TEKİRDAĞ	0282-6535355
154	GÖKHAN SOĞUTMA	Yavuz Mah. Tintinpınar Cad. Muradiye Sk. No:17/B	MERKEZ	TEKİRDAĞ	0282-2602241
155	CANTEK SOĞUTMA	Ertuğrulgazi Mah. Sağlık cad. No:18/B	ERBAA	TOKAT	0356-7152787
156	TOKAT KOMBİ SERVİSİ	DEVEGÖRMEZ MH ŞEYHİ ŞİRVANİ CD NO:2	MERKEZ	TOKAT	0356-2126003
157	GÜÇLÜ SOĞUTMA	CELAL MAH. TUNA SOK. NO:22/A	TURHAL	TOKAT	0356-2763966
158	HACIOĞLU ISITMA-SOĞUTMA	YALI MAH. KAHRAMANMARAŞ CD 210/B	ORTAHİSAR	TRABZON	0850-2209848
159	ARZU ELEKTRİK	Köme Mh. 3.Cansel Sk. No:3/D	MERKEZ	UŞAK	0276-2157020
160	TEKİN ISITMA VE SOĞUTMA	BAHCIVAN MH İHSAN 1 SK 2/D	İPEKYOLU	VAN	0432-2162081
161	BİRİNCİ ISITMA	Rüstempaşa Mah.İsmet Acar Cad. No:80/A-B	MERKEZ	YALOVA	0226-8139864
162	YASİN TEKNİK	MEDRESE MH KÜÇÜK HAMAM SK 3/4	MERKEZ	YOZGAT	0542-2398566
163	SES SOĞUTMA	Bahçelievler Mah. Atatürk Bulvarı Pınar Sit. No:10	SORGUN	YOZGAT	0354-4158081
164	ARSLAN SOĞUTMA	HAŞİM KILIÇ MAH. ŞERİF ARZIK CAD. NO:2	YERKÖY	YOZGAT	0354-5164477
165	YAZICILAR İKLİMLENDİRME	Sarı Korkmaz Mah. Abalı Sok. No: 4	EREĞLİ	ZONGULDAK	0372-3224013
166	YAZICILAR İKLİMLENDİRME-ŞUBE	Kozlu Fatih Sitesi Pamukkale Sok. No:18	MERKEZ	ZONGULDAK	0372-2661203

FERROLİ MÜŞTERİ HİZMETLERİ HATTI

444 40 01

Garanti Belgesi

GARANTİ ŞARTLARI

1) Garanti süresi, malın teslim tarihinden itibaren başlar ve 2 yıldır.
2) Malın bütün parçaları dahil olmak üzere tamamı garanti kapsamındadır.
3) Malın ayıplı olduğunun anlaşılması durumunda tüketici, 6502 sayılı Tüketicinin Korunması Hakkında Kanunun 11 inci maddesinde yer alan;
a- Sözleşmeden dönme,
b- Satış bedelinden indirim isteme,
c- onarılmasını isteme,
ç- Satılanın ayıpsız bir misli ile değiştirilmesini isteme,
haklarından birini kullanabilir.
4) Tüketicinin bu haklardan ücretsiz onarım hakkını seçmesi durumunda satıcı; işçilik masrafı, değiştirilen parça bedeli ya da başka herhangi bir ad altında hiçbir ücret talep etmeksizin malın onarımını yapmak veya yaptırmakla yükümlüdür. Tüketici ücretsiz onarım hakkını üretici veya ithalatçıya karşı da kullanabilir. Satıcı, üretici ve ithalatçı tüketicinin bu hakkını kullanmasından müteselsilen sorumludur.
5) Tüketicinin, ücretsiz onarım hakkını kullanması halinde malın;
- Garanti süresi içinde tekrar arızalanması,
- Tamiri için gereken azami sürenin aşılması,
- Tamirinin mümkün olmadığının, yetkili servis istasyonu, satıcı, üretici veya ithalatçı tarafından bir raporla belirlenmesi durumlarında;

tüketici malın bedel iadesini, ayıp oranında bedel indirimini veya imkân varsa malın ayıpsız misli ile değiştirilmesini satıcıdan talep edebilir. Satıcı, tüketicinin talebini reddedemez. Bu talebin yerine getirilmemesi durumunda satıcı, üretici ve ithalatçı müteselsilen sorumludur.
6) Malın tamir süresi 20 iş gününü, binek otomobil ve kamyonetler için ise 30 iş gününü geçemez. Bu süre, garanti süresi içerisinde mala ilişkin arızanın yetkili servis istasyonuna veya satıcıya bildirimi tarihinde, garanti süresi dışında ise malın yetkili servis istasyonuna teslim tarihinden itibaren başlar. Malın arızasının 10 iş günü içerisinde giderilememesi halinde, üretici veya ithalatçı; malın tamiri tamamlanıncaya kadar, benzer özelliklere sahip başka bir malı tüketicinin kullanımına tahsis etmek zorundadır. Malın garanti süresi içerisinde arızalanması durumunda, tamirde geçen süre garanti süresine eklenir.
7) Malın kullanma kılavuzunda yer alan hususlara aykırı kullanılmasından kaynaklanan arızalar garanti kapsamı dışındadır.
8) Tüketici, garantiden doğan haklarının kullanılması ile ilgili olarak çıkabilecek uyuşmazlıklarda yerleşim yerinin bulunduğu veya tüketici işleminin yapıldığı yerdeki Tüketici Hakem Heyetine veya Tüketici Mahkemesine başvurabilir.
9) Satıcı tarafından bu Garanti Belgesinin verilmemesi durumunda, tüketici Gümrük ve Ticaret Bakanlığı Tüketicinin Korunması ve Piyasa Gözetimi Genel Müdürlüğüne başvurabilir.

GARANTİ BELGESİ

İTHALATÇI - İMALATÇI FİRMA

bestherm

BESTHERM İKLİMLENDİRME SAN. VE TİC. A.Ş.
Işıktepe OSB. Mah. 75. Yıl Bulvarı 2. Sokak No. 4 Nilüfer, BURSA
+90 224 411 08 26 +90 224 1 08 24

YETKİLİ TEKNİK SERVİS*

Ünvanı:
Adresi:
Telefon / Faks:
İlk Çalıştırma Tarihi: Tarih, Kaşe ve İmza

YETKİLİ SATICI VE ÜRÜN**

Ünvanı:
Adresi:
Telefon / Faks:
Fatura Numarası:
Fatura Tarihi: Tarih, Kaşe ve İmza

Ürünün Cinsi: **KLİMA**
Ürünün Markası: **FERROLI**
Ürünün Modeli: **Diamant 9-12-18-24** Barkod veya Seri Numarası

Teslim Tarihi ve Yeri:
Azami Tamir Süresi: 20 iş günü
Garanti Süresi: **2 yıl**:

* Yetkili Ferroli Teknik Servisi tarafından doldurulacaktır.

** Yetkili Ferroli Bayii tarafından doldurulacaktır.

Garanti Belgesi Garanti Belgesi Garanti Belgesi Garanti Belgesi Garanti Belgesi

Ferroli

İTHAL EDEN FİRMA BİLGİLERİ:

BESTHERM İKLİMLENDİRME SAN. VE TİC. A.Ş
IŞIKTEPE OSB. MH. 75. YIL BULVARI 2. SK.
NO: 4 NİLÜFER / BURSA
Tel: 0224 411 08 26
Faks: 0224 411 08 24

ÜRETİCİ FİRMA:

GD Midea Air-Conditioning Equipment Co.Ltd.
Lingang Road No.22, Beijiao town, Shunde
district, Foshan City, GuangDong, P.R.C.
Phone: +86 0757 22607436

444 40 01
Müşteri Hizmetleri Hattı

FERROLI S.p.A.
Via Ritonda 78/a
37047 San Bonifacio - Verona - ITALY
www.ferroli.com

Fabriqué en Italie - Wyprodukowano we Włoszech - Fabricado na Italia - İtalya'da üretildi